HÖCKER

helps to cut costs!

1982 – 2022 · 2023 · 2024 · 2025 · 2026

HÖCKER

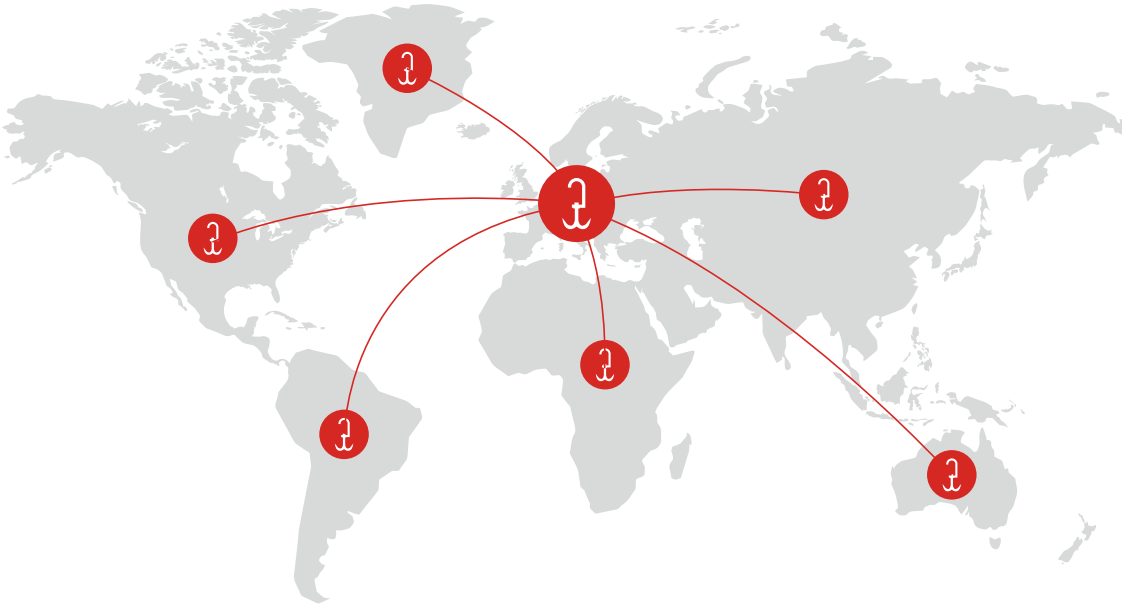

Information for ordering

Informacje do zamówienia · Информация для заказа

Before you order
there is an advisory team at your disposal who will provide you with all the information you need about a certain product. Further details about special product ranges can be obtained on request.

You can reach your order service
Monday to Friday from 7.30 am to 5.00 pm.
Phone: +49 5407 890 0
Fax: +49 5407 890 100
E-mail: international@hoecker.de

Right to return products within 14 days
Order without risk! You have the right to return goods and exchange them for our standard catalogue products within fourteen days. The products must not be used or damaged.

12 months guarantee
on all Höcker products with the exception of wearing parts, such as rollers, bearings etc. or damage resulting from incorrect handling.

Prices and discounts
can be found in our current price list.

General Business Terms (GBT)
can be found under agb.hoecker.de

Our data protection policy
can be found under datenschutz.hoecker.de

Przed Państwa zamówieniem
do dyspozycji katalog, w którym znajdziecie Państwo informacje dotyczące konkretnych produktów.

Jesteśmy do Państwa dyspozycji
w dni robocze od godziny 07.30 do 16.00.
Telefon: +48 76 8188 389
Fax: +48 76 8187 159
E-mail: hoecker@hoecker.pl

Prawo do zwrotu produktów w ciągu 14 dni
Zamówienia bez ryzyka! Wiele produktów posiada prawo do zwrotu w ciągu czternastu dni pod warunkiem, że nie były używane ani nie są uszkodzone.

12 miesiące gwarancji
udzielamy na wszystkie produkty naszej firmy. Zużywające się części (kółka, łożyska, itp.) oraz szkody powstałe w wyniku niewłaściwego użytkowania nie są objęte gwarancją.

Ceny i rabaty
znajdziecie Państwo w aktualnym cenniku.

Ogólne warunki handlowe
znajdą Państwo pod adresem: agb.hoecker.de

Ochrona danych osobowych
możesz znaleźć pod linkiem datenschutz.hoecker.de

для Ваших заказов предоставляем Вашему вниманию каталог, в котором Вы найдёте информацию по каждому конкретному изделию.

мы в Вашем распоряжении в рабочие дни с 07.30 до 16.00.
Телефон: +48 76 8188 389
Факс: +48 76 8187 159
E-mail: hoecker@hoecker.pl

право вернуть товар в течение 14 дней
Заказывайте, ничем не рискуя! В отношении многих товаров действует право возврата в течение четырнадцати дней при условиии их полной сохранности.

12-месячная гарантия
предоставляется на всю продукцию нашей фирмы. Гарантия не распространяется на расходные и быстроизнашивающиеся элементы (колёса, подшипники и т.п.), а также на повреждения, возникшие в результате неправильной эксплуатации.

цены и скидки
указаны в действующем Прайс-листе.

Общие условия поставки
Вы найдете под адресом: agb.hoecker.de

С нашей политикой охраны персональных данных вы можете ознакомиться, перейдя по ссылке:
datenschutz.hoecker.de

All catalogue details are without guarantee. Originals can vary slightly from the catalogue descriptions owing to production processes. Errors and technical alternations are not to be excluded. Copies, including part-copies, need our written permission!

Zastrzegamy sobie prawo do zmiany artykułów w naszym katalogu. Orginał może różnić się od przedstawionego w katalogu. Błędy i zmiany techniczne zastrzegamy. Wszelkie kopiowanie lub powielanie, nawet w części, może nastąpić jedynie po naszej pisemnej zgodzie.

Оставляем за собой право вносить изменения в изделиях, представленных в нашем каталоге. Иллюстрированные материалы каталога копировать не рекомендуется! Оставляем себе право на ошибки и технические изменения. Любое копирование и размножение, полное или частичное, может осуществляться только с нашего письменного разрешения.

Information
Informacje
Информация **4–11**

Cupboards and benches
Szafy i ławki
Шкафы и скамейки **12–27**

Hygiene technology
Technika higieny
Техника гигиены **28–87**

Shelves, tables and devices
Regały, stoły, urządzenia
Стеллажи, столы, приспособления **88–97**

Transport devices, containers, pallets, lift-tipping devices
Urządzenia do transportu, pojemniki, palety, wywrotnice
Приспособления для транспортировки, ёмкости, паллеты, опрокидыватели **98–135**

Hooks for slaughtering and transport, appliances
Haki transportowe, urządzenia
Транспортировочные крюки, приспособления **136–153**

Smoke carts, boiling carts and accessories
Wózki wędzarnicze, wózki piekarnicze i akcesoria
Тележка для коптильни, хлебопекарная тележка и аксессуары **154–167**

Transport and cleaning systems
Systemy transportowe i myjące
Транспортировочные и промывочные системы **168–177**

Tubular rail systems
Technika kolejkowa
Системы для подвесных путей **178–205**

Index
Skorowidz
Алфавитный указатель **206–210**

40 years of continuity in quality!

40 lat ciągłości jakości!
40 лет постоянства качества!

One-stop planning – production – delivery for 40 years!

Projekt – Produkcja – Dostawa
40 lat doświadczenia!

Проект – Производство – Доставка
40 лет опыта!

1968

Foundation of Burkhard Höcker e.K. (The base of the group of companies).

Założenie firmy Burkhard Höcker e.K. (początek historii firmy HÖCKER).

Основание фирмы Burkhard Höcker e.K. (начало истории фирмы HÖCKER).

1982

The formation of HÖCKER GmbH in Wallenhorst.

Nowy budynek i fundamenty firmy HÖCKER GmbH w Wallenhorst.

Новое здание и фундамент HÖCKER GmbH в Валленхорсте.

1991

Foundation of HÖCKER Spółka z o.o. in Poland.

Założenie firmy HÖCKER Sp. z o.o. w Polsce.

Основание фирмы HÖCKER Sp. z o.o. В Польше.

✆ +49 5407 890 0 · 🖷 +49 5407 890 100

helps to cut costs!

Dear Business Partner,
40 years ago our father laid the foundation for today's group of companies - starting in a garage, with hooks bent by hand and with the slogan "Höcker has the hook programme for pork, beef and lamb".

"Planning-Production-Delivery - Everything from one source", is the slogan today. Höcker supplies more than 100 branches of the food and pharmaceutical industry with an ever-growing product portfolio. For years, one focus has been on the development of customer-specific solutions - manufactured in our own production facilities, including comprehensive service and support. The most interesting of these we present annually in our "Go!" magazine and monthly in the blog on our website.

We look forward to continuing to be successful together with you!

We thank you for the trust placed in us so far and for the good cooperation.

Isabell & Benjamin Höcker
and the whole Höcker team

Drogi Kliencie i partnerze biznesowy,
40 lat temu nasz ojciec położył fundament pod dzisiejszą grupę firm Höcker, zaczynając od garażowej produkcji ręcznie wygiętych haków i hasła "Höcker ma systemy haków dla wieprzowiny, wołowiny i jagnięciny."

"Planowanie-Produkcja-Dostawa - Wszystko z jednego źródła" - tak brzmi dzisiejsze hasło firmy Höcker. Höcker dostarcza produkty do ponad 100 branż związanych z produkcją spożywczą i farmaceutyczną, stale zwiększając portfolio swoich produktów. Od lat koncentrujemy się na proponowaniu indywidualnych, kompleksowych rozwiązań dla każdego klienta - wykonanych w naszym własnym zakładzie produkcyjnym.

Najciekawsze koncepcje przedstawiamy corocznie w naszym magazynie "Go!" oraz co miesiąc na blogu na naszej stronie internetowej.

Dziękujemy za dotychczasowe zaufanie, którym nas Państwo obdarzyliście i cieszymy się na dalszą, owocną współpracę.

Isabell i Benjamin Höcker
oraz cały zespół firmy Höcker

Уважаемые Клиенты и наши партнеры по бизнесу!
40 лет назад наш отец установил вундаменты под нашу сегодняшнюю группу компаний Höcker, начиная с гаражного производства крюков, выпускаемых ручным способом и первоначального девиза: „Höcker" обладает системой крюков для свинины, говядины и баранины"
„Планировка-Производство-Поставка-все из одного источника" - так звучит сегодняшний девиз фирмы Höcker. Höcker поставляет продукцию в больше чем 100 отраслей связанных с пищевой и фармацевтической промышленностью, постоянно расширяя портфолио своих товаров. Много лет занимаемся подготовкой индивидуальных и комплексных решений для каждого клиента - выпуск товара происходит в нашем собственном производственном цеху.
Самые интересные идеи и решения можно посмотреть каждый год в нашем журнале „Go!", а также раз в месяц презентуем их на нашем блоге интеренет-сайта. Мы надеемся, что в дальнейшем сможем достигать успехов вместе с Вами!
Благодарим за Ваше доверие, которое нам предоставляется и рассчитываем на продолжение нашего хорожего сотрудничества.

Isabell и Benjamin Höcker
совместно с коллективом фирмы Höcker

1994

Foundation of HÖCKER Anlagenbau GmbH in Wallenhorst.

Założenie firmy HÖCKER Anlagenbau GmbH w Wallenhorst.

Основание HÖCKER Anlagenbau GmbH в Валленхорсте.

2003

Foundation of Höcker International GmbH for worldwide distribution. 2011 merger with Höcker GmbH.

Założenie firmy Höcker International GmbH do dystrybucji na całym świecie. 2011 połączenie z firmą Höcker GmbH.

Основание Höcker International GmbH для распространения по всему миру. Слияние в 2011 г. с компанией Höcker GmbH.

2022

One-stop planning – production – delivery from the Höcker Group for 40 years!

Founded in 1982 the Höcker Group has 3 sites and over 120 members of staff. As a family-run company with customers in over 50 countries we place great value on continuity and quality.

Projekt – Produkcja – Dostawa Grupa Höcker – 40 lat doświadczenia!

Założona w 1982 roku firma Höcker posiada obecnie 3 filie, które łącznie zatrudniają ponad 120 osób. Jako firma rodzinna, która posiada klientów w ponad 50 krajach, przywiązujemy ogromną wagę do długotrwałej współpracy i jakości.

Проект – Производство – Доставка Группа Höcker – 40 лет опыта!

Основанная в 1982 году, компания Höcker на сегодняшний день располагает 3 филиалами, в которых работают более 120 сотрудников. Как семейное предприятие, которое имеет клиентов в более чем 50 странах, мы придаем большое значение долгосрочному сотрудничеству и качеству.

Planning

We offer planning help in many areas:

- **Empty hook transport systems**
- **Hook cleaning**
- **tubular rail systems**
- **hygiene units and equipment**
- **custom-made items**

Doradztwo techniczne

W tych dziedzinach oferujemy Państwu pomoc w planowaniu:

- **kolejki transportu pustych haków**
- **czyszczenie haków**
- **kolejki rurowe**
- **śluzy higieniczne**
- **wyposażenie specjalne**

Технические консультации

В данной сфере мы предлагаем Вам помощь в планировании:

- **транспортировки пустых крюков**
- **чистка крюков**
- **путевые системы**
- **гигиенические шлюзы**
- **приспособления особого назначения**

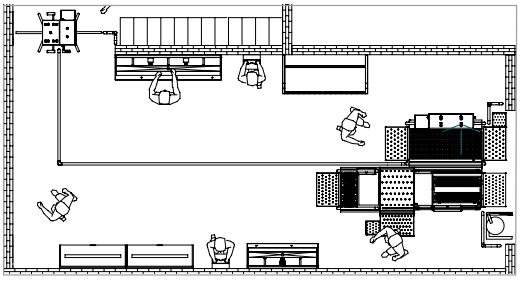

✆ +49 5407 890 0 · 🖷 +49 5407 890 100

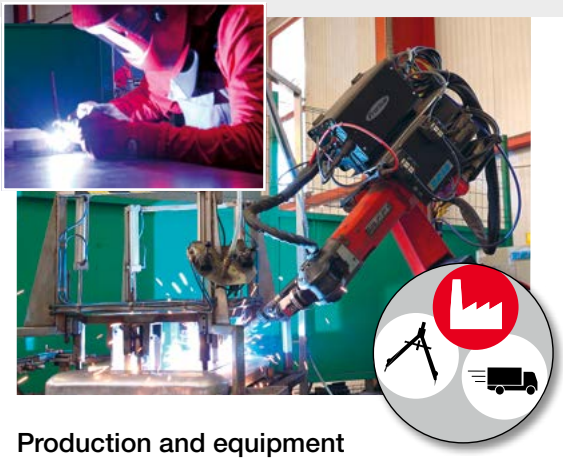

Production and equipment construction

of both series and custom-made items is carried out in our factory by modern machinery.

A high degree of flexibility gives us the possibility of meeingt your exact wishes.

Continuous controls assure our high demands for the quality of our products.

In the equipment construction sector we work with our own on-site assembly teams.

Produkcja i budowa urządzeń

Nasz nowoczesny park maszynowy umożliwia produkcję seryjną jak również wykonania specjalne.

Stałe kontrole na każdym etapie produkcji zapewniają najwyższą jakość naszych produktów.

Dzięki własnej ekipie specjalistów możemy zapewnić montaż urządzeń w Państwa siedzibie.

Производство оборудования и машин

Наша современная техника позволяет наладить серийную продукцию оборудования, а также изготовить машины по индивидуальному заказу.

Постоянный контроль на каждом этапе производства обеспечивает высокое качество нашей продукции.

Благодаря нашей команде специалистов мы можем обеспечить установку оборудования в вашем помещении.

Warehouse and delivery

We have the majority of our catalogue products in stock.

Over 3000 m^2 warehouse area offers sufficient capacity to enable delivery at short notice.

Longstanding transport partners assure a reliable and safe delivery to you, whether it is by parcel service, road-, air- or sea-freight.

Magazynowanie i dostawa

Większość produktów z naszego katalogu jest dostępna od ręki.

Ponad 3000 m^2 powierzchni magazynowej oraz długoletnia współpraca z firmami spedycyjnymi gwarantują niezawodną i szybką dostawę do Państwa.

Складирование и доставка

Большинство товаров из нашего каталога доступны со склада.

Более 3000 $м^2$ складских площадей и долговременное сотрудничество с транспортными компаниями гарантируют надежную и быструю доставку.

© Fotolia.com

Electrolytically polished surface
Powierzchnia elektropolerowana
Электрополированная поверхность

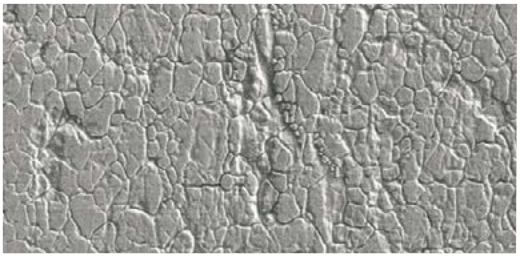

Milled surface
Powierzchnia walcowana
Фрезерованная поверхность

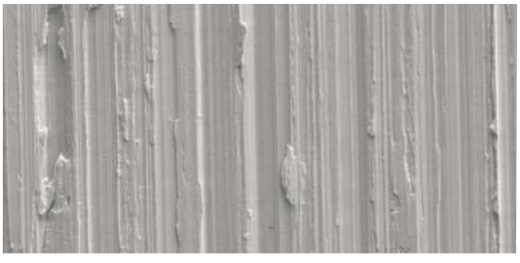

Brushed surface
Powierzchnia szlifowana
Шлифованная поверхность

Blasted surface
Powierzchnia polerowana kulkami szklanymi
Пескоструйная полировка поверхности

Electrolytic polishing

Ground or blasted stainless steel equipment and containers have up to 60 m^2 surface per m^2. In comparison electrolytic polished ones have only up to 8 m^2.

The polished surfaces ensure an optimal cleanliness and at the same time the hygiene required in food treatment.

Electrolytic polishing offers the following advantages:

- **less water, less waste water and lower use of chemicals**
- **shorter cleaning times**
- **lower product adhesion**

Elektropolerowanie

Powierzchnia zewnętrzna blachy szlifowanej lub kulowanej wynosi do 60 m^2 na m^2. Powierzchnia elektropolerowana tylko 8 m^2. Powierzchnia elektropolerowana zapewnia optymalne warunki zachowania czystości i higieny, niezbędnej w przetwórstwie spożywczym.

Elektropolerowanie posiada następujące zalety:

- **zmniejszone zużycie wody, środków myjących i energii**
- **krótszy czas mycia**
- **mniejszą przyczepność produktów spożywczych**

Электролитическая полировка

Наружная поверхность шлифованного листового металла или отполированная с помощью шариков составляет до 60 $м^2$ на $м^2$. Поверхность, отполированная с помощью электролита, оставляет лишь 8 $м^2$. Поверхность, отполированная с помощью электролита, обеспечивает оптимальные условия сохранения чистоты и гигиены, необходимых в пищевой промышленности.

Электролитическая полировка имеет следующие преимущества:

- **меньшее потребление воды, чистящих средств и энергии**
- **короткое время промывки**
- **меньшее налипание пищевых продуктов**

✆ +49 5407 890 0 · 🖷 +49 5407 890 100

Individual labelling

For many products in our catalogue we offer the possibility of individual labelling. Acccording to your requirements and the technical conditions there is the choice of 3 different labelling methods:

A: Film etching
B: electrolytic labelling
C: Needle embossing

Cechowanie zgodnie z życzeniem klienta

Dla wielu produktów z naszego katalogu oferujemy możliwość indywidualnego znakowania za pomocą 3 metod. Wybór jednej z nich jest uzależniony od Państwa wytycznych i uwarunkowań technologicznych:

A: trawienie kwasem
B: znakowanie elektrolityczne
C: grawerowanie

Маркировка в соответствии с требованиями заказчика

Для многих продуктов из нашего каталога, мы предлагаем возможность индивидуальной маркировки 3 способами:

A: кислотное травление
B: электролитическая маркировка
C: гравировка

Faulty heating because of heat build-up
Wadliwie działające ogrzewanie
Неисправный обогрев

“Hook collection” because of badly adusted sensors
Błędne pozycjonowanie haków z powodu źle ustawionych czujników/sensorów
Ошибки при чтении крбков из-за неправильно размещенных датчиков/реле

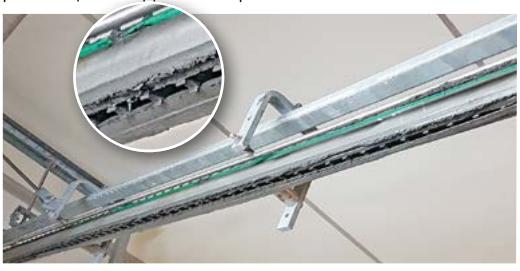

Ground through conveyer – total write-off
Blokujące się konwojery
Блокировка конвейера

Worn chain tensioner
Wadliwie działające napinacze łańcuchów systemu transportu
Неисправные натяжные устройства цепей транспортировочной системы

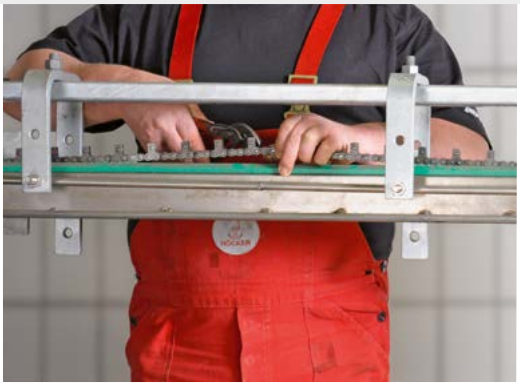

Maintenance transport and cleaning technology

Permanent operation in combination with contamination by dirt and chemicals leads to wear and tear in transport and cleaning systems.

Höcker offers a one-off on-the-spot service or at regular intervals because
- **Professional maintenance prevents an unexpected breakdown of your units.**
- **Early recognition of emerging problems avoids expensive repair costs.**
- **Hygenic problems can be avoided at an early stage.**

Konserwacja systemów transportu i czyszczenia

Ciągła praca w połączeniu z zanieczyszczeniami i chemikaliami prowadzi do przyspieszonego zużywania się elementów systemów transportowych i czyszczących.

Höcker oferuje usługi na miejscu u Klienta, jednorazowo lub w regularnych odstępach czasu, ponieważ
- **profesjonalna konserwacja zapobiega nieoczekiwanym awariom jednostek,**
- **wczesne rozpoznawanie pojawiających się problemów pozwala uniknąć wysokich kosztów naprawy,**
- **na wczesnym etapie można uniknąć poważnych problemów z zachowaniem wymaganych norm higienicznych w użytkowanych systemach transportu.**

Техобслуживание транспортировочных и промывочных технологий. Работа в непрерывном режиме, загрязнения и химикаты - все это приводит к ускоренному износу компонентов транспортировочных и промывочных систем.

Компания Höcker предлагает разовое или регулярное техническое обслуживание на месте, поскольку:
- **профессиональное техобслуживание предотвращает неожиданные аварии оборудования,**
- **раннее обнаружение появляющихся проблем позволяет избежать дорогостоящего ремонта,**
- **на раннем этапе можно избежать серьезных проблем с соблюдением санитарно-гигиенических норм при использовании транспортировочных систем.**

✆ +49 5407 890 0 · 🖷 +49 5407 890 100

Maintenance and refurbishment

Function and visual appearance decline with continual use if they are not serviced regularly.

Höcker offers the following service:
- check-up of the group of components for functionality
- group of components' cleaning if needed
- Adjustment and setting of the relevant group of components
- the exchange of worn parts
- correct lubrication
- training of staff in matters of cleaning and maintenance
- optical refurbishment of the machines.

Utrzymanie i regeneracja

Jeśli urządzenia nie są regularnie serwisowane i ciągle eksploatowane, to ich funkcje użytkowe oraz wygląd ulegają pogorszeniu.

Höcker oferuje następującą usługi:
- sprawdzenie grupy komponentów pod względem funkcjonalności,
- ewentualne czyszczenie elementów,
- dostosowanie i ustawienie odpowiednich parametrów urządzeń, systemów,
- wymiana zużytych części,
- prawidłowe smarowanie,
- szkolenie personelu w zakresie czyszczenia i konserwacji,
- wizualna renowacja urządzeń.

Поддержка и восстановление работоспособности

При нерегулярном техобслуживании снижается отказоустойчивость оборудования, к тому же после продолжительной эксплуатации ухудшается его внешний вид.

Höcker предлагает следующие услуги:
- проверка подузла на работоспособность,
- при необходимости - очистка элементов,
- адаптация и настройка соответствующих параметров оборудования, систем,
- замена износившихся частей,
- соответствующая смазка,
- обучение персонала в области техобслуживания и очистки,
- восстановление внешнего вида оборудования.

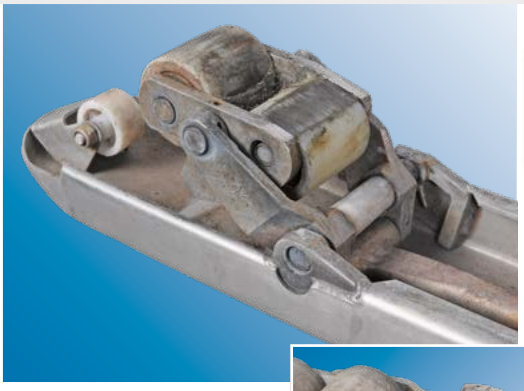

Missing maintenance

Brak konserwacji
недостаточное обслуживание

DGUV check-up
Kontrola DGUV · Контроль ДГУВ

Refurbishment
Renowacja · Реставрация

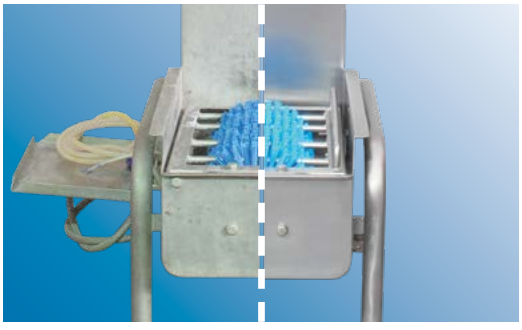

Before · Przed · До After · Po · После

service.hoecker.de

Cupboards and benches

Szafy i ławki

Шкафы и скамейки

sb.hoecker.de

HÖCKER

Cupboards and benches

Szafy i ławki · Шкафы и скамейки

Laundry cupboard

Szafy na odzież · Прачечные шкафы

📖 18

Bench seats

Ławki do siedzenia · Лавки для сидения

📖 25

Wardrobes

Szafy ubraniowe · Шкафчики для одежды

📖 16-17

The Höcker programme for wardrobes

For the storage of clothing and helmets in individual compartments according to ASR standards.
Compartment width: 300 mm.
All hygienic standards are fulfilled by its stainless steel construction with sloped roof.

System szaf Höcker

Przeznaczony do przechowywania odzieży i kasków w poszczególnych przegrodach zgodnie ze standardami BHP.
Szerokość przegrody: 300 mm.
Wszystkie normy higieniczne są spełnione dzięki konstrukcji ze stali nierdzewnej ze skośnym dachem.

Секционные шкафы Höcker

Предназначены для хранения одежды и касок в разных отделениях согласно стандартам ASR.
Ширина отделения: 300 мм.
Соответствуют всем санитарно-гигиеническим нормам благодаря конструкции из нержавеющей стали со скошенной крышей.

Models · Modele · Модельный ряд

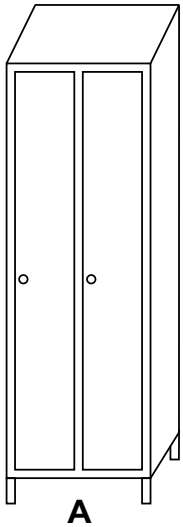
A

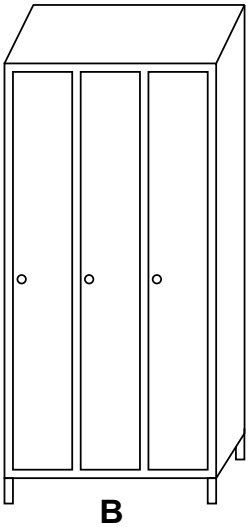
B

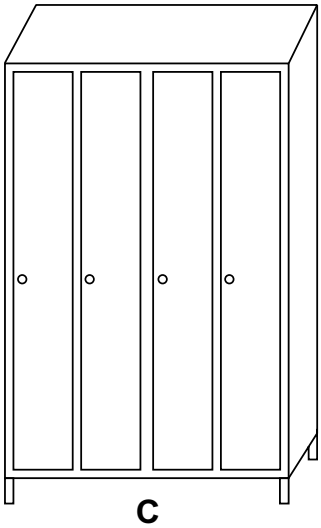
C

100742

107341

100729

sonderbau.hoecker.de

Wardrobe Type LF

Inside: Hat/helmet shelf, clothes rail with 3 moveable hooks.
Doors: Ø 8 mm perforated plate, cylinder lock.
(Optional fitting for a padlock).

Szafa ubraniowa Typ LF
Wewnątrz: półka na kask, poprzeczka z trzema przesuwanymi haczykami.
Drzwi perforowane otwór Ø 8 mm, z zamkiem cylindrycznym (lub na kłódkę).

Шкаф для одежды Типа LF
Внутри: полка для каски, поперечина с тремя передвижными крючками.
Двери: Изготовлены из листового металла, оборудованы отверстиями Ø 8 мм, закрываются при помощи цилиндрового или навесного замка.

	X x Z x Y		Art.-Nr.
A	665 x 510 x 2150 mm	~44 kg	107390
B	997 x 510 x 2150 mm	~63 kg	108468
C	1318 x 510 x 2150 mm	~76 kg	108467

Wardrobe Type LS

Inside: Hat/helmet shelf, clothes rail with 3 moveable hooks.
Doors: Plate with air vents, cylinder lock.
(Optional fitting for padlock).

Szafa ubraniowa Typ LS
Wewnątrz: półka na kask, poprzeczka z trzema przesuwanymi haczykami.
Drzwi z wywietrznikami, zamkiem cylindrycznym (lub na kłódkę).

Шкаф для одежды Типа LS
Внутри: полка для каски, поперечина с тремя передвижными крючками.
Двери: Изготовлены из листового металла, оборудованы вентиляционными отверстиями, закрываются при помощи цилиндрового или навесного замка.

	X x Z x Y		Art.-Nr.
A	665 x 510 x 2150 mm	~45 kg	108529
B	997 x 510 x 2150 mm	~60 kg	108449
C	1318 x 510 x 2150 mm	~75 kg	108466

Food storage cupboard

with 20 open compartments.
Compartment size: W x D x H: 235 x 480 x 340 mm

Szafa śniadaniowa
z 20 otwartymi półkami.
Wymiary przegrody: szer. x gł. x wys.: 235 x 480 x 340 mm

Шкаф для хранения продуктов
с 20 открытыми полками.
ширина x глубина x высота: 235 x 480 x 340 мм

X x Z x Y		Art.-Nr.
950 x 500 x 2150 mm	~108 kg	100711

100713

100710

100716

100712

sonderbau.hoecker.de

Computer cupboard

with base unit,
height adjustable shelf.

Szafa na komputer
z szafką dolną
i regałem przestawnym.

Компьютерный шкаф
с базовым блоком
и реверсивной полкой.

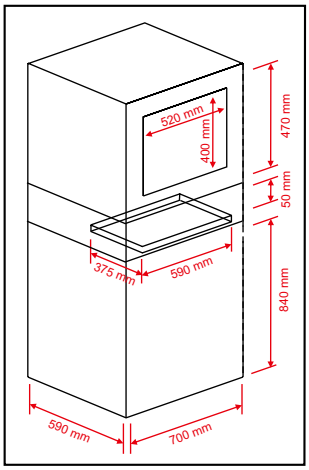

	X x Z x Y		Art.-Nr.
	700 x 590 x 1651 mm	~45 kg	109038

Multi-purpose cupboard

with 2 height adjustable shelves (65 mm intervals).
Hinged doors with T-handle and cylinder lock.
A: Top useable as storage surface
B: 10° sloped top useable as a writing surface

Szafa wielofunkcyjna
z 2 półkami z możliwością regulacji ok. 65 mm.
Drzwi z zamkiem cylindrycznym i uchwytem w kształcie litery T.
A: Prosta
B: Pod kątem 10°

Многофункциональный шкафчик
с 2 полками с возможностью регулировки через каждые 65 мм. Дверцы закрываются с помощью цилиндрического замка или Т-образного засова.
A: Простая регулировка поверхности для хранения
B: Под углом 10 градусов

	X x Z x Y		Art.-Nr.
A	800 x 600 x 1170 mm	~42 kg	100743
B	1000 x 600 x 1170 mm	~49 kg	100744

Environment and laboratory cabinet

Doors with perforation for forced ventilation, 4 removable, tightly welded, 50 mm deep drip trays.
Load capacity 50 kg each.
A: Single-door
B: Two-doors

Szafa laboratoryjna
Drzwiczki z otworami wentylacyjnymi, 4 wyjmowane, szczelnie zespawane tace ociekowe o głębokości 50 mm.
Udźwig 50 kg na tacę.
A: Jednodrzwiowa
B: Dwudrzwiowa

Лабораторный шкаф
Дверцы с перфорацией, с принудительной постоянной вентиляцией 4 штуки снимаемых, плотно свареных лотков для отекания глубиной 50 мм
Нагрузка 50 кг на каждый лоток.
A: Одностворчатые
B: Двухстрорчатые

	Y/Z/X X x Z x Y		Art.-Nr.
A	500 x 500 x 2180 mm	~54 kg	110280
B	950 x 500 x 2180 mm	~80 kg	110279

Cupboard for cleaning materials B

Both sides with 5 shelves each, max. payload capacity per shelf 50 kg, top with appliance holder, doors with T-handle and cylinder lock.

Szafa na środki czystości typ B
wewnątrz szafy uchwyt na sprzęt sprzątający, po obu stronach po 5 półek, drzwi z zamkiem cylindrycznym i uchwytem w kształcie litery T.

Шкаф для моющих средств тип B
Внутри шкафа держатель для уборочного инвентаря, по обеим сторонам по 5 полок, дверцы с цилиндрическим замком и Т-образной ручкой.

Y/Z/X X x Z x Y		Art.-Nr.
950 x 500 x 2150 mm	~80 kg	110953

✆ +49 5407 890 0 · 🖷 +49 5407 890 100

Cupboard for cleaning materials C

right side with shelf, 4 levels, payload capacity 50 kg each, left side with a hook rail with 4 sliding hooks, doors with windows made of polycarbonate and T-handle with cylinder lock.

Szafa na środki czystości typ C
prawa strona: 4 półki, lewa strona: drążek z 4 przesuwanymi hakami, drzwi z okienkiem z poliwęglanu oraz zamkiem cylindrycznym i uchwytem w kształcie litery T.

Шкаф для моющих средств тип C
Правая сторона: 4 полки, Левая сторона: рычаг с 4-мя подвижными крючками, дверцы с окошком из поликарбоната и цилиндрическим замком с Т-образной ручкой.

Y Z X X × Z × Y		Art.-Nr.
950 x 500 x 2150 mm	~70 kg	109227

Multi-purpose cupboard with windows

with 4 shelves, payload capacity 50 kg each, height freely adjustable (65 mm spacings). Doors with polycarbonate windows and T-handle with cylinder lock.

Szafa uniwersalna z okienkiem z poliwęglanu
z 4 półkami o nośności 50 kg każda, regulowana wysokość w odstępach 65 mm.
Drzwi z zamkiem cylindrycznym i uchwytem w kształcie litery T oraz okienkiem z poliwęglanu.

Универсальный шкаф с окошком из поликарбоната
4 полки, нагрузка на каждую полку 50 кг регулировка высоты (шаг 65 мм)
Дверцы с цилиндрическим замком и Т-образной ручкой; окошко из поликарбоната.

Y Z X X × Z × Y		Art.-Nr.
950 x 500 x 2180 mm	~70 kg	107374

Cupboard for cleaning materials A

Doors: Left side with 4 shelves, max. payload capacity per shelf 50 kg, heights freely adjustable (spacing: 65 mm), centre partition with a recess for storing brooms/wipers, right side with a hook rail incl. three hooks.

Y Z X X × Z × Y		Art.-Nr.
950 x 500 x 2150 mm	~68 kg	100720

Szafa na środki czystości A
Lewa strona: 4 półki o nośności 50 kg każda, regulowana wysokość w odstępach 65 mm, prawa strona: drążek z 3 przesuwnymi hakami, ścianka działowa z otworem do przechowywania mioteł/wiadra.

Шкафчик для моющих средств A
Левая сторона: 4 полки, нагрузка на каждую полку 50 кг, регулировка высоты (шаг 65 мм)
Правая сторона: рычаг с 3-мя подвижными крючками, пространство для хранения уборочного инвентаря (ведра, швабры, метла).

Multi-purpose cupboard

with four continuous adjustable shelves, each with a payload capacity of 50 kg. Free choice of height (Adjustment distance: 65 mm intervals). Doors with T-handle and cylinder lock.
A: 1 door · **B:** 2 doors

Szafa wielofunkcyjna
z 4 półkami, każdy o nośności 50 kg, (regulowana wysokość w odstępach 65 mm), drzwi z zamkiem cylindrycznym klamka w kształcie formy T.
A: 1 drzwiowa · **B:** 2 drzwiowa

Многофункциональный шкафчик
4 полки. Максимальная нагрузка 50 кг, дверцы с цилиндрическим замком, Т-образный засов.
A: 1 дверца · **B:** 2 дверцы

	X x Z x Y		Art.-Nr.
A	500 x 500 x 2150 mm	~45 kg	100721
B	950 x 500 x 2150 mm	~70 kg	100722

Hygiene hood

for cupboards with straight roof to match hygiene requirements.
Fitting without tools. Individually fitted measurements.

Nadstawka ze skośnym dachem
do szaf z prostym dachem, aby zapewnić wymagania sanitarne.
Mocowanie bez użycia narzędzi. Dopasowanie do indywidualnych wymiarów.

Надставка со скошенной крышей
для шкафов с ровной крышей, обеспечивает соблюдение санитарно-гигиенических требований. Крепление без использования инструментов
С учетом индивидуальных потребностей.

	X x Z x Y
Individual · Zgodnie z życzeniem Klienta · По желанию клиента	

Plinth panels

For the avoidance of dirt accumulation under cupboards, with floor gutter.
Individually fitted panel.

Cokoły
stosowane, aby zapobiec gromadzeniu się nieczystości pod szafkami, z uszczelką przypodłogową. Wymiary zgodne z indywidualnym zamówieniem Klienta.

Цоколи
для защиты от пыли и грязи под шкафами, с напольной уплотнительной прокладкой. Размеры - по индивидуальному заказу клиента.

	X x Z x Y
Individual · Zgodnie z życzeniem Klienta · По желанию клиента	

Accessories for cupboards

A: Spare keys for all Höcker cupboards with cylinder locks
B: Master key for all Höcker cupboards with cylinder locks
C: Retrofit combination lock. Hole size 16 x 19 mm
D: Retrofit combination lock, incl. cylinder lock with key. Hole size 16 x 19 mm
E: Master key for combination lock D

Akcesoria do szaf
A: Zapasowy klucz do szaf z zamkiem cylindrycznym.
B: Generalny klucz do wszystkich szaf firmy Höcker z zamkiem cylindrycznym.
C: Zamek cyfrowy, wymiar otworu: 16 x 19 mm.
D: Zamek szyfrowy, zawiera zamek cylindryczny z kluczem.
Rozmiar otworu 16 x 19 mm.
E: Generalny klucz do zamków cyfrowych D.

Аксессуары для шкафов
A: Запасной ключ для шкафов с цилиндровым замком.
B: Мастерключ для шкафов с цилиндровым замком.
C: Замок цифровой Размер отверстия: 16 x 19 мм.
D: Кодовый замок, с цилиндровым замком, закрывающимся на ключ.
Размеры отверстия 16 x 19 мм
E: Мастерключ для замком цифровой D

	X x Z x Y		Art.-Nr.
A			100831
B			100832
C	38 x 43 x 19 mm	~0,1 kg	100833
D	50 x 47 x 21 mm	~0,2 kg	100834
E			100836

✆ +49 5407 890 0 · 🖷 +49 5407 890 100

Bench

with 30 mm polyethylene sitting surface, white.

Ławka do siedzenia
z listwami do siedzenia z białego polietylenu 30 mm.

Лавка для сидения
с планками для сидения из белого полиэтилена 30 мм.

	X x Z x Y		Art.-Nr.
	950 x 450 x 510 mm	~20 kg	100812

Wardrobe bench

Single or double sided, 30 mm polyethylene sitting surfaces, white, with hat/helmet shelf and 8 movable hooks per side.

Ławka garderobiana
Jednostronna lub dwustronna z listwami do siedzenia z białego polietylenu 30 mm. Półka na kask oraz 8 przesuwanych haczyków po każdej stronie.

Гардеробная лавка
Односторонняя и двусторонняя с планками для сидения из белого полиэтилена 30 мм. Полка для касок, перекладина для вешалок.

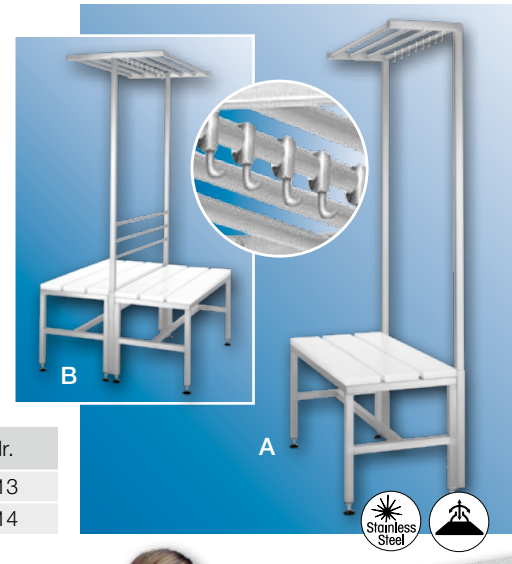

	X x Z x Y		Art.-Nr.
A	950 x 480 x 1800 mm	~30 kg	100813
B	950 x 930 x 1800 mm	~58 kg	100814

Shoe-bench

Sitting surface of 30 mm white polyethylene, each side with 12 compartments.
Front side for normal shoes, rear side for work shoes.
Compartment size: W x D x H: 300 x 300 x 154 mm

Ławka z szafką na obuwie
Powierzchnia do siedzenia wykonana z białej płyty polietylenowej 30 mm.
Po jednej i drugiej stronie 12 schowków na obuwie robocze i osobiste.
Wymiary: szer. x gł. x wys.: 300 x 300 x 154 mm

Лавка со шкафчиком для обуви
оверхность для сидения из белой полиэтиленовой плиты 30 мм.
С каждой стороны 12 секций для рабочей обуви.
Размеры отсека:
ширина x глубина x высота:
300 x 300 x 154 мм

	X x Z x Y		Art.-Nr.
	2000 x 600 x 500 mm	~97 kg	100714

Tall cupboard

with two sliding doors both at the top and bottom, each with two shelves. Height freely adjustable.
(Adjustment distance: 150 mm intervals).

Szafa wysoka
2 drzwiowa z regulowanymi półkami ok. 150 mm.

Высокий шкафчик
2 дверцы с регулируемыми полками около 150 мм.

X x Z x Y		Art.-Nr.
1000 x 600 x 2000 mm	~111 kg	100765

Wall cupboard · Półka ścienna
Настенная полка
91

All kitchen furniture with the following fittings
Wszystkie meble kuchenne z następującym oznaczeniem
Вся мебель может использоваться для меблировки кухни

Cupboard with sliding doors

with removeable shelf, height freely adjustable (150 mm intervals). Worktop 2.0 mm thick, rear upturn 40 mm.

Szafa z rozsuwanymi drzwiami
Półki regulowane ok. 150 mm. Stabilna górna płyta 2,0 mm. Z tyłu zakantowanie 40 mm.

Шкафчик с раздвижными дверцами
Регулировка полок каждые 150 мм. Столешница 2,0 мм. Сзади окантовка 40 мм.

X x Z x Y		Art.-Nr.
1000 x 600 x 850 mm	~64 kg	100755
1200 x 600 x 850 mm	~75 kg	100756
1400 x 600 x 850 mm	~86 kg	100757
1500 x 600 x 850 mm	~91 kg	100758
1600 x 600 x 850 mm	~97 kg	100759

Sink unit

with sliding doors, without removable shelf, worktop 2.0 mm thick, basin on the left (L) or the right (R), Basin size: W x D x H 500 x 400 x 250 mm, rear upturn 40 mm.

Szafka ze zlewozmywakiem
z rozsuwanymi drzwiami, bez półek. Płyta robocza 2,0 mm, Zlew z lewej strony (L) lub z prawej (R)
Wymiary zlewu: sz. x gł. x wys. 500 x 400 x 250 mm
z tyłu zakantowanie 40 mm.

Шкафчик с кухонной раковиной
с раздвижными дверцами, без полок.
Столешница 2,0 мм, Слив слева (L) или справа (R)
Размеры: шир. x глуб. x высота 500 x 400 x 250 мм,
сзади окантовка 40 мм.

	X x Z x Y		Art.-Nr.
L	1200 x 600 x 850 mm	~56 kg	100815
R	1200 x 600 x 850 mm	~56 kg	100816
L	1400 x 600 x 850 mm	~64 kg	100817
R	1400 x 600 x 850 mm	~64 kg	100818
L	1600 x 600 x 850 mm	~72 kg	100819
R	1600 x 600 x 850 mm	~72 kg	100820

✆ +49 5407 890 0 · 🖷 +49 5407 890 100

Wall cupboard

with sliding doors 1 shelf,
height freely adjustable (Intervall: 150 mm).

Szafka wisząca
z drzwiami rozsuwanymi z 1 półką z możliwością regulacji ok. 150 mm.

Подвесной шкафчик
с раздвижными дверцами и 1 полкой с возможностью регулировки ок. 150 мм.

X x Z x Y		Art.-Nr.
1000 x 400 x 600 mm	~44 kg	100745
1200 x 400 x 600 mm	~51 kg	100746
1400 x 400 x 600 mm	~58 kg	100747
1500 x 400 x 600 mm	~61 kg	100748
1600 x 400 x 600 mm	~65 kg	100749

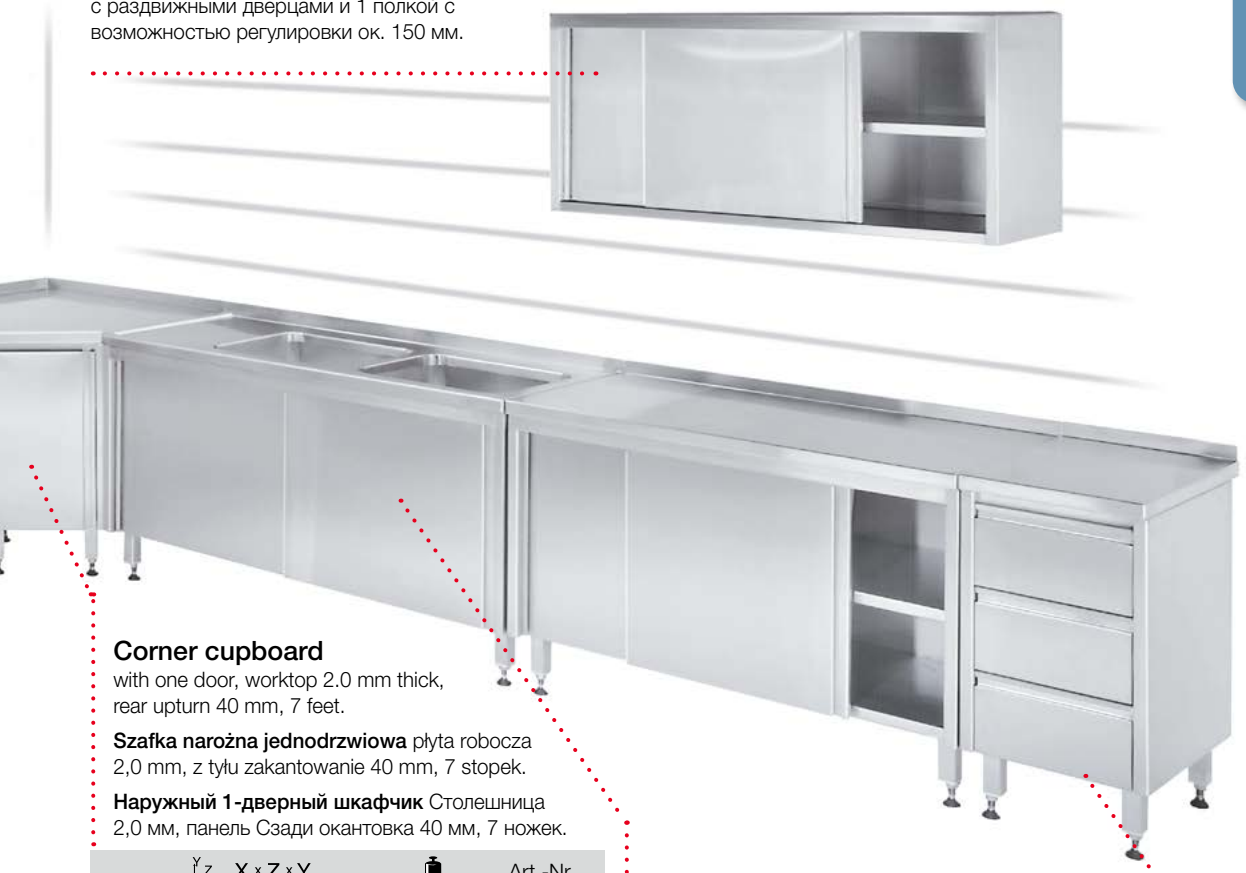

Corner cupboard

with one door, worktop 2.0 mm thick,
rear upturn 40 mm, 7 feet.

Szafka narożna jednodrzwiowa płyta robocza 2,0 mm, z tyłu zakantowanie 40 mm, 7 stopek.

Наружный 1-дверный шкафчик Столешница 2,0 мм, панель Сзади окантовка 40 мм, 7 ножек.

X x Z x Y		Art.-Nr.
860 x 860 x 850 mm	~50 kg	100829

Sink unit

with sliding doors, without shelf, worktop 2.0 mm thick,
2 basins each 500 x 400 x 250 mm,
rear upturn 40 mm.

Szafka ze zlewozmywakiem z rozsuwanymi drzwiami bez półek. Powierzchnia robocza 2,0 mm. Dwa zlewy każdy 500 x 400 x 250 mm z tylnym zakantowaniem 40 mm.

Шкафчик с раковиной и раздвижными дверцами, без полок. Столешница 2,0 мм. Два слива, каждый 500 x 400 x 250 мм с задней окантовкой 40 мм.

X x Z x Y		Art.-Nr.
1500 x 600 x 850 mm	~67 kg	100821

Cupboard with drawers

with 3 pull-out drawers, worktop 2.0 mm thick,
rear upturn 40 mm.

Szafka z szufladami
trzy szuflady, płyta robocza 2,0 mm,
z tyłu zakantowanie 40 mm.

Шкафчик с ящиками
три ящика, столешница 2,0 мм, сзади окантовка 40 мм.

X x Z x Y		Art.-Nr.
400 x 600 x 850 mm	~39 kg	100767
800 x 600 x 850 mm	~62 kg	100768

Hygiene technology

Urządzenia do zachowania higieny

Приспособления для поддержания гигиены

ht.hoecker.de

HÖCKER

HÖCKER

Hygiene technology

Urządzenia do zachowania higieny

Приспособления для поддержания гигиены

ht.hoecker.de

38

16

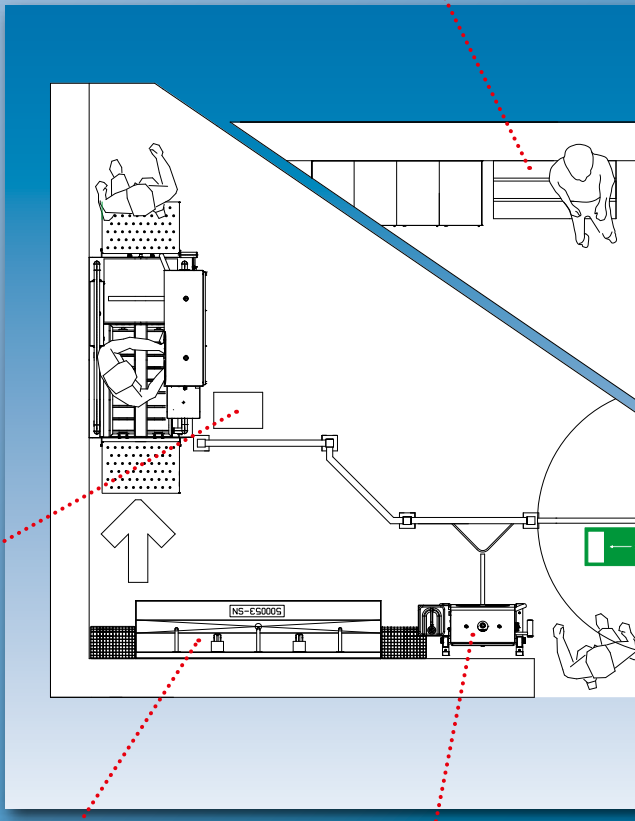

39

58

32

35

68

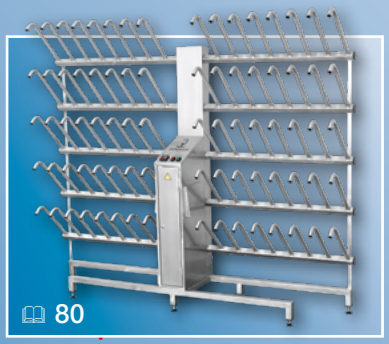
80

82

53

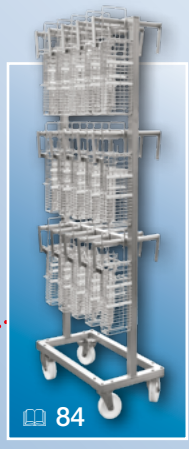
84

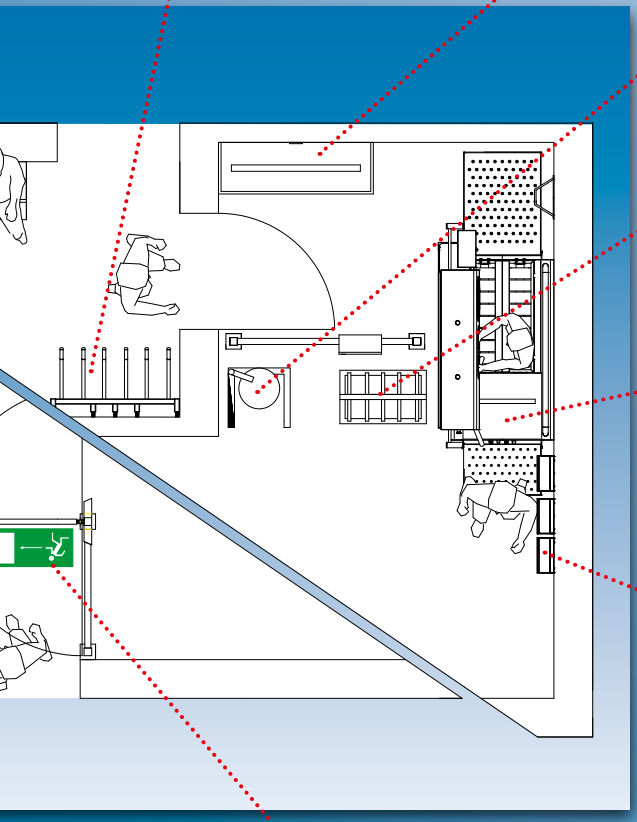

66

48

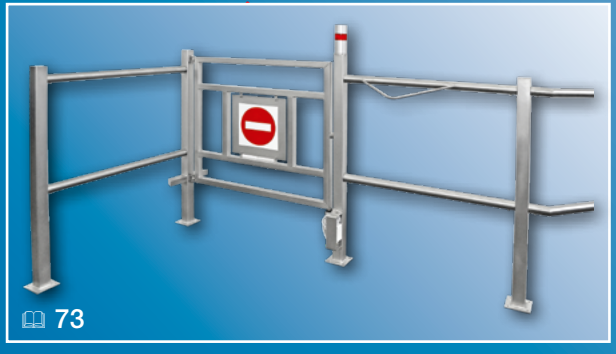
73

49

Hand wash basin

Compact version without rear panel.

Umywalka w wykonaniu standardowym, wersja kompaktowa bez ścianki tylnej.

Умывальник стандартный, рукомойник в стандартном исполнении с планкой для настенного монтажа.

With knee operation · Włącznik kolanowy · коленный включатель	Art.-Nr.
Running time adjustable up to max. 40 sec. Czas pracy regulowany (max. 40 s). Регулировка рабочего времени (макс. 40 с).	A 100498 B 100500

With sensor operation · Sterowanie fotokomórką · Управление фотоэлементом	Art.-Nr.
Sensor with signal delay and switching-off safety device (after 2 min. approx.) Fotokomórka wyłączająca - wyregulowana na 2 min. Управление Фотоэлементом – отрегулирован на 2 мин.	A 125715 B 125689

With sensor tap (battery-driven) · Fotokomórka w wylewce (zasilanie baterią) Фотодатчик в кране (батерейное питание)	Art.-Nr.
Sensor outlet with thermostat mixing valves with protection against scalding. Battery operation 6V. Sterowanie umywalki z elektrozaworem inklusywnie zawór termostatyczny, zasilane baterią li-ion 6V. Датчик уровня воды с вентилем, регулирующим температуру воды с защитой от ожогов, аккумуляторы 6В.	B 125716

	X x Z x Y		
A	470 x 415 x 250/275 mm	410 x 360 x 180 mm	~7,2 kg
B	550 x 440 x 250/275 mm	520 x 310 x 180 mm	~8,4 kg

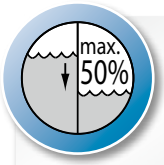

Flow rate regulation

The flow rate regulators used in the handwashing basins make it possible to reduce water consumption by up to 50% per minute.

Regulacja natężenia przepływu

Ograniczniki przepływu wody stosowane są w umywalkach, aby ograniczyć ilość przepływu wody. Oszczędność wody wynosi do 50% na minutę.

Регулятор расхода воды

Ограничители потока воды используются в раковинах для снижения расхода воды. Экономия воды составляет до 50% в минуту.

Sensor control

The sensor control contributes to the avoidance of excessive water use.

The water flow is automatically switched off after 120 seconds. In the same way an accidental release is avoided by a two second signal delay.

A daily hygiene rinse prevents standing water.

Sterowanie fotokomórką

Czujnik kontrolny zmniejsza zużycie dużej ilości wody.

Przepływ wody zostaje automatycznie wyłączony po 120 sekundach. Przypadkowe włączenie kranu jest zapobiegane poprzez opóźniony o 2 sekundy włącznik.

Codzienne płukanie higieniczne zapobiega przedostawaniu się wody.

Управление фотоэлементом

Контрольный датчик снижает чрезмерный расход воды.

Подача воды автоматически перекрывается через 120 секунд. Случайное включение крана предотвращается за счет включателя с 2-секундной задержкой подачи воды.

Ежедневное гигиеническое полоскание предотвращает попадание воды вода.

✆ +49 5407 890 0 · 🖷 +49 5407 890 100

Hand basin with splash guard

and fixed spout made of stainless steel, delivery incl. a flow rate regulator and mixing valve, basin design with large radiuses for easy and thorough cleaning.

A: With sensor operation (mains connection)
B: With sensor operation (battery operated)
C: With sensor outlet (mains connection)
D: With knee operation (self-closing valve)

Umywalka tłoczona ze ścianą chroniącą przed opryskiwaniem

stała wylewka ze stali nierdzewnej, regulacja czasu przepływu oraz temperatury wody, kształt umywalki o dużym promieniu umożliwia łatwe i dokładne czyszczenie.

A: Fotokomórka (zasilanie sieciowe)
B: Fotokomórka (zasilanie baterią)
C: Fotokomórka w wylewce
D: Włącznik kolanowy

Рукомойник из пресованной стали со стенкой предохраняющей от разбрызгивания воды

Кран из нержавеющей стали, регулировка времени потока и температуры воды, Форма рукомойника с большим радиусом сбособствует легкой и тщательной очистке.

A: Фотодатчик (сетевое питание)
B: Фотодатчик (батерейное питание)
C: Фотодатчик в кране
D: Коленный включатель

	X x Z x Y			Art.-Nr.
A	470 x 470 x 240/654 mm	380 x 350 x 150 mm	~ 9,6 kg	110885
B	470 x 470 x 240/654 mm	380 x 350 x 150 mm	~ 9,6 kg	112074
C	470 x 470 x 240/654 mm	380 x 350 x 150 mm	~ 10,8 kg	111969
D	470 x 470 x 240/654 mm	380 x 350 x 150 mm	~ 9,6 kg	110886

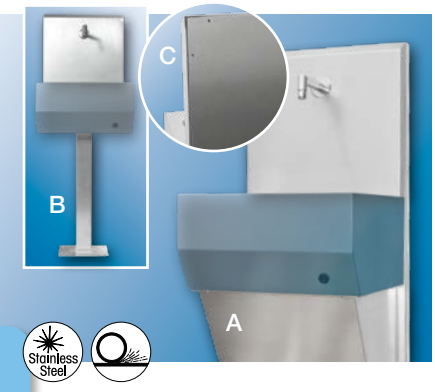

Multiple / Hand wash basin accessories

A: Connection panel · **B:** Stand · **C:** Rear panel cover

Akcesoria do umywalek i rynien
A: Osłona połączeń hydraulicznych · **B:** Stojak do umywalki · **C:** Osłona tylna do umywalki

Дополнительное оснащение для рукомойников
A: Защита гидравлических соединений · **B:** Стойка для рукомойника · **C:** Задняя защита рукомойника

	Y, Z, X × Z × Y		Art.-Nr.
A	447 x 388/236 x 360 mm	~3,7 kg	100511
B	465 x 350 x 611 mm	~6,5 kg	100513
C	450 x 650 x 1,2 mm	~2,9 kg	106839

Sensor control

As a replacement part or for retrofitting existing hand wash basins/multiple hand wash basins.

Zestaw fotokomórki
Jako część zamienna lub do modernizacji istniejących umywalek i rynien.

Фотоэлемент, включающийся в гусаке
Как запчасть или для модернизации существующих рукомойников.

			Art.-Nr.
	230 V / 50 Hz	~1,0 kg	100495
	1x 6V Li Ion	~1,2 kg	100494

Solenoid valve

A: (3/8“ outside thread) · **B:** Solenoid valve 6 V (3/8“ outside thread)

Zawór elektromagentyczny
A: 24 V (3/8“ AG) · **B:** Zawór elektromagentyczny 6 V (3/8“ AG)

Электромагнитый клапан
A: 24 V (3/8“ AG) · **B:** Электромагнитый клапан 6 V (3/8“ AG)

		Art.-Nr.
A	~0,1 kg	125536
B	~0,1 kg	125537

Cupboard unit for handwash basin

Door with T-handle and cylinder lock,
with openings on the rear side for service pipes.

Szafka pod umywalkę do mycia rąk
Drzwi z uchwytem w kształcie litery T i zamkiem cylindrycznym.

Шкаф под раковину для мытья рук
Дверцы с Т-образной ручкой и цилиндровым замком.

	Y, Z, X × Z × Y		Art.-Nr.
	470 x 410 x 950 mm	~20 kg	100512
	230 V / 50 Hz	~1,0 kg	100495
	1x 6V Li Ion	~1,2 kg	100494

✆ +49 5407 890 0 · 🖷 +49 5407 890 100

Multiple hand wash basin, 2 to 4 washing places

with splash guard and fixed spout made of stainless steel, incl. flow restrictor and thermo-mixing valve, basin design with large radiuses for easy and thorough cleaning.
Optionally with sensor control, sensor outlet or knee operation.

Umywalka rynnowa, 2-4 stanowiskowa

ze ścianką chroniącą przed opryskiwaniem i stałymi wylewkami, zawiera ogranicznik przepływu wody oraz zawór mieszający (regulacja temperatury), kształt umywalki o dużym promieniu ułatwiający dokładne mycie.
Opcjonalnie: sterowanie fotokomórką, wylewka z wbudowaną fotokomórką lub włącznikiem kolanowym.

Лотковый рукомойник на 2-4 поста

Со стенкой предохраняющей от разбрызгивания воды и постоянными кранами; ограничитель потока воды и смесительный клапан (регулировка температуры); форма рукомойника с большим радиусом облегчает процесс чистки.
Опционально: управление фотодатчиком, кран со встроенным фотодатчиком, коленный включатель.

			Art.-Nr.			
	X x Z x Y					
2	1245 x 452 x 732 mm	~34 kg	110831	111326	112080	110832
3	1867 x 452 x 732 mm	~47 kg	110833	111327	112081	110834
4	2489 x 452 x 732 mm	~60 kg	110849	111328	112082	110848

Pedestal and rear panel

A: Two pedestals for multiple handwash basins, height 610 mm.
B: Rear wall panel for multiple handwash basins.

Stopka i ścianka do umywalki / umywalki rynnowej
A: 2x stopka do umywalki rynnowej, wys. 610 mm.
B: Osłona umywalki rynnowej.

Пьедестал и задняя настенная панель для единичного / многопозиционного умывальника
A: Пьедестал для многопозиционного умывальника, выс 610 мм.
B: Защита лоткового рукомойника.

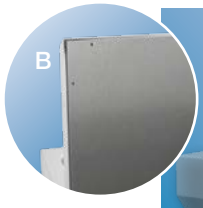

	X x Z x Y			Art.-Nr.
A	465 x 350 x 610 mm	2-4	~14 kg	100514
B	1245 x 730 x 1,2 mm	2	~9 kg	100516
B	1865 x 730 x 1,2 mm	3	~13 kg	100517
B	2485 x 730 x 1,2 mm	4	~17 kg	100518

Sink unit with storage rack

With or without drainboard, delivery incl. siphon, standpipe valve and strainer insert.

Zlewozmywak z półką z rurek
z ociekaczem lub bez, w zestawie syfon, rurka przelewowa i sitko odpływowe.

Рукомойник с полкой для хранения
В комплекте сифон и сливная решетка, опционально труба избытка воды.

Further models on request · Inne wykonanie na zapytanie · Другие модели по запросу

X x Z x Y				
700 x 700 x 850 mm	500 x 500 x 300 mm	125679	–	–
800 x 700 x 850 mm	600 x 500 x 320 mm	125680	–	–
1000 x 600 x 850 mm	400 x 400 x 250 mm	–	100680	125678
1200 x 700 x 850 mm	500 x 500 x 300 mm	–	125675	100690
1400 x 700 x 850 mm	600 x 500 x 320 mm	–	125676	125677

Sink unit with large basin

Delivery incl. siphon, standpipe valve and strainer insert.

Zlewozmywak z dużą komorą roboczą
w zestawie syfon, rurka przelewowa i sitko odpływowe.

Рукомойник с большой рабочей камерой
В комплекте сифон и сливная решетка.

Further models on request · Inne wykonanie na zapytanie · Другие модели по запросу

X x Z x Y		Art.-Nr.
1050 x 600 x 850 mm	800 x 500 x 375 mm	109615
1205 x 600 x 850 mm	955 x 510 x 380 mm	125681
1530 x 600 x 850 mm	1280 x 510 x 380 mm	125682

sonderbau.hoecker.de

Shower heads for floor and wall mounting

blockable incl. a locking delay, parallel or tapering stream. No backflow. Stainless steel bearing springs and valve body seat.

Spłukiwacz do montażu na ścianę lub stojący
z opcją opóźnienia zamknięcia. Sprężyna nośna i gniazdo zaworu ze stali nierdzewnej.

Душ для настенного или настольного монтажа
блокирующийся включатель, регулировка потока струи. Поддерживающая пружина и краны из нержавеющей стали.

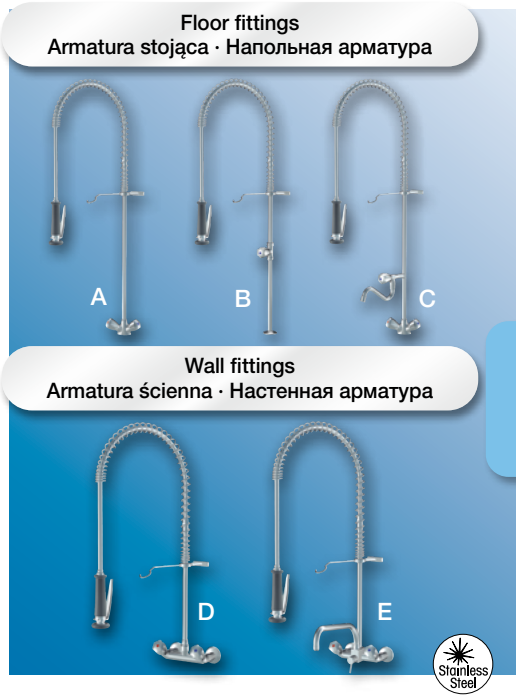

	X × Z × Y		Art.-Nr.
A	400 x 1100 mm	~4,7 kg	100675
B	400 x 1100 mm	~4,5 kg	100676
C	400 x 1100 mm	~5,2 kg	100677
D	400 x 950 mm	~5,0 kg	100678
E	400 x 950 mm	~5,2 kg	100679

Sink with folding grid

for wall mounting, basin design with large radiuses for easy and thorough cleaning.

Zlewozmywak z rozkładanym rusztem
przystosowany do montażu na ścianie, kształt umywalki o dużym promieniu umożliwia łatwe i dokładne czyszczenie.

Рукомойник со складывающейся решеткой
Приспособлен для настенного монтажа, форма рукомойника с большим радиусом облегчает процесс чистки.

X × Z × Y			Art.-Nr.
470 x 470 x 240 mm	380 x 350 x 150 mm	~6,5 kg	111594

Equipment washing station

Large washing area with adjustable grid for depositing the wash ware, incl. tap with pendulum shower and separate swivel spout, lateral connection possibility for compressed air or water hose.

Stanowisko do mycia drobnych elementów
Duża powierzchnia do mycia, z regulowanym rusztem do odkładania przedmiotów, w zestawie bateria z wahadłowym spłukiwaczem i oddzielną obrotową wylewką, możliwość podłączenia bocznego węża do sprężonego powietrza lub wody.

Пост мойки мелкого инвентаря
Большая поверхность для мытья, с регулировкой решетки для отекания, в комплекте кран с качающимся устройством для споласкивания и отдельным поворотным наконечником; возможность бокового подключения шланга для сжатого воздуха или воды.

X × Z × Y		Art.-Nr.
855 x 650 x 1612/2044 mm	~67,0 kg	123513

Drinking fountain

for wall mounting, tap for triggering an arc-shaped jet.
Basin cover for covering the connections.
A: Manual (push button activation)
B: Contactless (sensor activation)

Umywalka z wodą do picia
do montażu na ścianie, możliwość uruchomienia łukowego promienia wody, z osłoną maskującą instalację przyłączeniową.
A: Ręczne (uruchamianie przyciskiem)
B: Bezdotykowe (uruchamianie fotokomórką

Фонтанчик для питья
Для настенного монтажа; возможность установки дугового радиуса воды; с защитной стенкой прикрывающей инсталляцию для подключения.
A: Ручной запуск (с помощью кнопки)
B: Бесконтактный запуск (фотодатчик)

	X x Z x Y		Art.-Nr.
A	370 x 360 x 160/210 mm	~4 kg	100525
B	370 x 360 x 160/210 mm	~4 kg	111245

Mobile hygiene station I

Mobile hand wash basin with folding towel dispenser “MINI” and arm lever dispenser, lower cabinet with hinged door and wire-mesh waste paper bin. Slot above the door for throwing in paper towels. Storage space for two 10-litre containers in the cabinet (for fresh and/or waste water).
A: With infrared dispenser, water triggered by foot pump independent of mains.
B: With arm lever dispenser, water triggered by self-closing valve. (with water mains connection).
C: Cart, suitable for mounting a Mobile Hygiene Station I.

Mobilna stacja utrzymania higieny I
Mobilna umywalka do mycia rąk z zamykanym pojemnikiem ręczników “MINI” i dozownikiem płynu/mydła, Szafka dolna z drzwiczkami uchylnymi i pojemnikiem na papier z siatki drucianej. Miejsce na dwa 10-litrowe kanistry w szafce (dla wody świeżej i/lub ścieków).
A: Bezdotykowy dozownik płynu/mydła, woda jest pobierana niezależnie od zasilania sieciowego za pomocą pompy nożnej
B: Łokciowy dozownik płynu/mydła, woda jest pobierana przez zawór samozamykający (z przyłączem do sieci wodociągowej)
C: Podwozie, przystosowane do “mobilnej stacji utrzymania gigieny I”.

Мобильная станция гигиены I
Мобильная станция гигиены с закрываемым дозатором бумажных полотенец “МИНИ” и дозатором мыла Нижний шкафчик с откидными дверцами и дозатором бучажных полотенец (исполнение из решеточной стали)
Место для двух канистр емкостью 10 л (для свежей воды и/или стоков)
A: Бесконтактный дозатор мыла/жидкости, вода подается независимо от питания из сети с помощью педального насоса
B: Локтевой дозатор мыла/жидкости, вода подается с помощью самозакрывающегося клапана (с подключением к заводской сети)
C: Каркас приспособленный для мобильного санпропускника.

	X x Z x Y		Art.-Nr.
A	500 x 560 x 1440 mm	~34,0 kg	123413
B	500 x 560 x 1440 mm	~34,0 kg	125531
C	630 x 150 x 1400 mm	~2,7 kg	125606

✆ +49 5407 890 0 · 🖷 +49 5407 890 100

Mobile hygiene station II

in a particularly robust design. Consisting of: hand wash basin with folding towel dispenser "MIDI" and arm lever dispenser on a mobile housing. The additional equipment with a rechargeable battery, pump and fresh and waste water containers (10 l each) enables completely mains-independent operation. Optionally the unit can also be connected to an existing water and electricity supply. If there is no hot water available, the integrated instantaneous water heater can also be used in 230 V operation.

Mobilna stacja utrzymania higieny II

konstrukcja o podwyższonej wytrzymałości. Stacja zawiera: umywalkę do mycia rąk, zamykany pojemnik na ręczniki „MIDI" oraz zamykany łokciowy dozownik płynu/mydła. Dodatkowe wyposażenie z akumulatorem, pompą oraz kanistrami na świeżą i zużytą wodę (10 l każdy) umożliwia całkowicie niezależną od sieci zasilającej pracę. Opcjonalnie może być również podłączony do istniejącej sieci wodociągowej i elektrycznej. Przy zasilaniu 230 V można również korzystać z wbudowanego przepływowego podgrzewacza wody, jeśli nie ma dostępu do ciepłej wody.

Мобильная станция гигиены II

Конструктив с повышенной прочностью. Станиця гигиены состоит из: рукомойника с закрываемым дозатором бумажных полотенец „МИДИ" и локтевым дозатором мыла/жидкости. Дополнительное оснащение с акумулятором, насосом и канистрами на свежую воду и стоки (каждый вместимостью 10л) позволяет на работу независимо от сети. Опционально станцию можно подключить к существующей электрической и водяной заводской сети. При подключении к питанию 230В можно также пользоваться встроенным проточным подогревателем воды, если нет доступа к теплой воде.

X x Z x Y			Art.-Nr.
585 x 535 x 1155/1580 mm	370 x 340 x 150 mm	~45 kg	100520

Cleanmaster RS 44

Free-standing hand wash basin with sensor outlet and with "SOWM-1010" sole cleaning machine underneath, fully equipped with folding towel dispenser, arm lever dispenser and waste paper basket. An additional static brush section enables easy and ergonomic cleaning of the upper side of the shoe.

Cleanmaster RS 44

Ściana higieny zawierająca: umywalkę uruchamianą za pomocą fotokomórki umieszczonej w wylewce, urządzenie do czyszczenia podeszew i cholew „SOWM-1010" wyposażone dodatkowo w szczotkę umożliwiającą czyszczenie górnej części buta, łokciowe dozowniki mydła i płynu, pojemnik na papierowe ręczniki jednorazowe oraz druciany kosz na papier.

Cleanmaster RS 44

Санпропускник состоящий из из: рукомойника, запускаемого с помощью фотодатчика расположенного в кране, мойки подошв и голенищь обуви „SOWM-1010", дополнительной щетки позволяющей на очистку верхней части обуви, локтевого дозатора мыла и жидкости, дозаторов бумажных полотенец и решеточной корзины для бумаг.

X x Z x Y			Art.-Nr.
1110 x 550 x 1690 mm	380 x 350 x 150 mm	~75 kg	111834

Cleanmaster RS 40

Free-standing, sensor-controlled hand wash basin with ”SOWM-1010“ sole cleaning machine underneath, fully equipped with folding towel dispenser, arm lever dispenser, waste paper basket and canister holder.

Cleanmaster RS 40
Ściana higieny zawierająca: umywalkę uruchamianą za pomocą fotokomórki, urządzenie do czyszczenia podeszew i cholew „SOWM-1010“, łokciowy dozownik mydła/płynu, pojemnik na papierowe ręczniki jednorazowe oraz druciany kosz na papier.

Cleanmaster RS 40
Санпропускник состоящий из: рукомойника запускаемого с помощью фотодатчика, мойки подошв и голенищ обуви „SOWM-1010“, локтевого дозатора мыла/жидкости, дозатора бумажных полотенец и решеточной корзины для бумаг.

X × Z × Y			Art.-Nr.
1110 x 550 x 1690 mm	380 x 350 x 150 mm	~75 kg	100522

Cleanmaster RS 45

Free-standing, sensor-operated hand wash basin with ”SOWM-1010“ sole cleaning machine underneath, fully equipped with folding towel dispenser, arm lever dispenser and waste paper basket. An additional static brush section enables easy and ergonomic cleaning of the upper side of the shoe.

Cleanmaster RS 45
Ściana higieny zawierająca: umywalkę uruchamianą za pomocą fotokomórki, urządzenie do czyszczenia podeszew i cholew „SOWM-1010“ wyposażone dodatkowo w szczotkę umożliwiającą czyszczenie górnej części buta, łokciowy dozownik mydła/płynu, pojemnik na papierowe ręczniki jednorazowe oraz druciany kosz na papier.

Cleanmaster RS 45
Санпропускник состоящий из: рукомойника, запускаемого с помощью фотодатчика, мойки подошв и голенищь обуви „SOWM-1010“, дополнительной щетки позволяющей на очистку верхней части обуви, локтевого дозатора мыла и жидкости, дозатора бумажных полотенец и решеточной корзины для бумаг.

X × Z × Y			Art.-Nr.
1110 x 550 x 1690 mm	380 x 350 x 150 mm	~75 kg	111828

✆ +49 5407 890 0 · 🖷 +49 5407 890 100

Cleanmaster RS 25

Hand wash basin with splash guard and extended rear wall cover mounted on a heavy-duty pedestal, fully equipped with arm lever dispenser and hand dryer.
A: Sensor operated (mains connection)
B: Knee operated (self-closing valve)

Cleanmaster RS 25
Umywalka wolnostojąca ze ścianą chroniącą przed opryskiwaniem, wyposażona w łokciowy dozownik mydła/płynu oraz bezdotykową suszarkę do rąk.
A: Fotokomórka (zasilanie sieciowe)
B: Włącznik kolanowy

Cleanmaster RS 25
Свободностоящий рукомойник со стенкой предохраняющей от разбрызгивания воды, оснащен локтевым дозатором мыла/жидкости и бесконтактной сушилкой рук.
A: Фотодатчик (подключение к сети)
B: Коленный включатель

	Y Z X X × Z × Y			Art.-Nr.
A	820 x 508 x 1270 mm	380 x 350 x 150 mm	~40 kg	100519
B	820 x 508 x 1270 mm	380 x 350 x 150 mm	~40 kg	123586

Cleanmaster RS 26

Hand wash basin with splash guard and extended rear wall cover mounted on heavy-duty pedestal, fully equipped with two arm lever dispensers, folding towel dispenser and wire-mesh wastepaper basket.
A: Sensor operated (mains connection)
B: Knee operated (self-closing valve)

Cleanmaster RS 26
Umywalka wolnostojąca ze ścianą chroniącą przed opryskiwaniem, wyposażona w dwa łokciowe dozowniki mydła/płynu, pojemnik na papierowe ręczniki jednorazowe oraz druciany kosz na papier
A: Fotokomórka (zasilanie sieciowe)
B: Włącznik kolanowy

Cleanmaster RS 26
Свободностоящий рукомойник со стенкой предохраняющей от разбрызгивания воды, оснащен двумя локтевыми дозаторами мыла/жидкости, дозатором бумажных полотенец и решеточной корзиной для бумаг.
A: Фотодатчик (подключение к сети)
B: Коленный включатель

	Y Z X X × Z × Y			Art.-Nr.
A	820 x 508 x 1270 mm	380 x 350 x 150 mm	~35 kg	123525
B	820 x 508 x 1270 mm	380 x 350 x 150 mm	~35 kg	123588

Hygiene wall HW10

Large splash guard for wall mounting, equipped with a hand wash basin with knee operation, an arm lever dispenser, a folding towel dispenser and a waste paper basket.

Ściana higieny HW10
Ściana higieny zawierająca: umywalkę uruchamianą za pomocą włącznika kolanowego, łokciowy dozownik mydła/płynu, pojemnik na papierowe ręczniki jednorazowe oraz kosz na papier.

Панель чистоты HW10
Панель чистоты состоящий из: рукомойника запускаемого с помощью коленного включателя, локтевого дозатора мыла/жидкости, дозатора бумажных полотенец и корзины для бумаг.

X x Z x Y		Art.-Nr.
950 x 500 x 900/1100 mm	~27 kg	100501

Hygiene wall HW12

Large splash guard for wall mounting, equipped with a hand wash basin with knee operation, an arm lever dispenser, a folding towel dispenser, a waste paper basket and a knife disinfection basin.

Ściana higieny HW12
Ściana higieny zawierająca: umywalkę uruchamianą za pomocą włącznika kolanowego, łokciowy dozownik mydła/płynu, pojemnik na papierowe ręczniki jednorazowe, kosz na papier oraz sterylizator na 8-10 noży.

Панель чистоты HW12
Панель чистоты состоящий из: рукомойника запускаемого с помощью коленного включателя, локтевого дозатора мыла/жидкости, дозатора бумажных полотенец, корзины для бумаг и стерилизатора на 8-10 ножей.

X x Z x Y		Art.-Nr.
1180 x 500 x 900/1100 mm	~35 kg	100504

✆ +49 5407 890 0 · 🖷 +49 5407 890 100

Disinfection basin for knife blades · Sterylizatory wyposażone w grzałkę
Стерилизаторы со встроенным нагревательным элементом и

Plastic insert for knife blade protection.
Wkładka do sterlizatora z tworzywa sztucznego.
Вкладыш для стерилизатора из полимерного материала.

Separate drain with ball valve.
Oddzielne przyłącze spustowe z zaworem kulowym.
отдельное подключение к сливу с шаровым краном.

Disinfection basin for knife blades with basin heating incl. thermostat and safety shut-off in case of dry running (A+B) or for the sole supply of external hot water only (C+D). Compact design with fresh water inlet and ball valve for draining on the underside of the basin.

Options
A: Without thermometre
B: With thermometre
C: Without heating with adjustable hot water intake
D: Without heating with adjustable hot water intake and thermometre

Sterylizatory do noży są wyposażone w grzałkę z regulowanym termostatem i ochronę przed pracą na sucho (A+B) lub przystosowane do doprowadzenia ciepłej wody z sieci (C+D). Zwarta konstrukcja z doprowadzeniem świeżej wody oraz zaworem kulowym do opróżniania sterylizatora.

Opcje
A: Bez termometru
B: Z termometrem
C: Bez grzałki z możliwością regulacji doprowadzenia ciepłej wody
D: Bez grzałki z możliwością regulacji doprowadzenia ciepłej wody i termometrem

Стерилизаторы оснащены теном с регулированным термостатом и защитой от работы в сухом режиме (A+B) или приспособлены для подачи горячей сетевой воды (C+D). Компактная конструкция с подводом свежей воды и шариковым клапаном для спуска воды.

Опции
A: Без термометра
B: С термометра
C: Без нагрева с регулятором температуры подачи горячей воды
D: Без нагрева с регулятором температуры подачи горячей воды и термометром

		X x Z x Y				Art.-Nr.
A	10	252 x 212 x 525 mm	1000 W	L/N/PE	~8,0 kg	111614
B	10	252 x 212 x 525 mm	1000 W	L/N/PE	~8,0 kg	111613
C	10	252 x 212 x 525 mm	–	–	~6,0 kg	125490
D	10	252 x 212 x 525 mm	–	–	~6,0 kg	125492
A	20	525 x 212 x 525 mm	3000 W	3L/N/PE	~13,0 kg	125429
B	20	525 x 212 x 525 mm	3000 W	3L/N/PE	~13,0 kg	112083
C	20	525 x 212 x 525 mm	–	–	~11,0 kg	125501
D	20	525 x 212 x 525 mm	–	–	~11,0 kg	125502

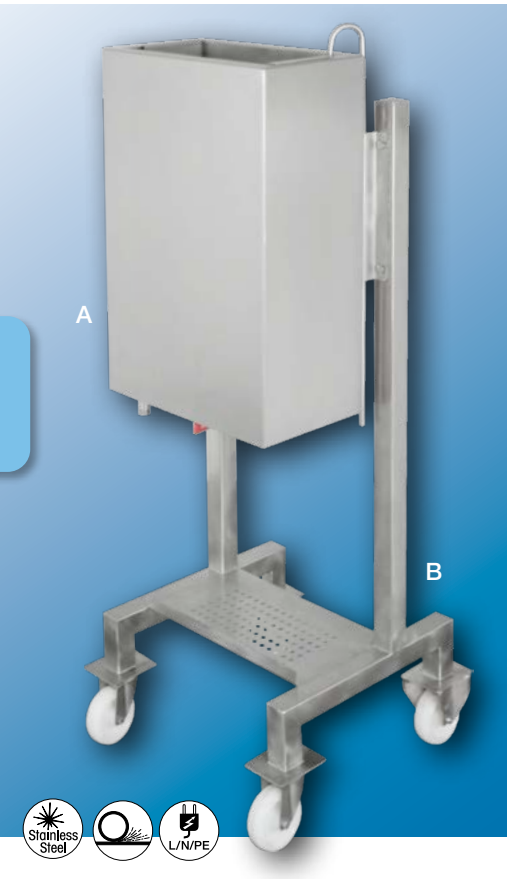

Disinfection basin for cleaver

with basin heating incl. thermostat and safety shut-off in case of dry running, suitable for a cleaver with a blade length of up to 300 mm.

Sterylizator do dezynfekcji tasaków
Sterylizator wyposażony w grzałkę z regulowanym termostatem i ochronę przed pracą na sucho. Przeznaczony do tasaków o długości ostrza do 300 mm.

Стерилизатор для дезинфекции топоров
Стерилизатор оснащен теном с регулированным термостатом и защитой от работы в сухом режиме. Предназначен для топоров с длиной лезвия макс. 300 мм.

Cart for cleaver disinfection basin

Mobile support frame with swivel castors and fixed castors as well as storage option for a waste water tank.

Podwozie do sterylizatora do dezynfekcji siekiery
Ruchoma rama nośna z kółkami skrętnymi i stałymi oraz miejscem na pojemnik na ścieki.

Шасси для тазика для дезинфекции топоров
Мобильная опорная рама с поворотными и фиксированными роликами и местом для хранения канистры для сточных вод

		X x Z x Y			Art.-Nr.
A	1	427 x 255 x 582 mm	2000 W	~16,0 kg	125503
B		423 x 447 x 1158 mm		~12,0 kg	108836

Hand dryer Tri-Blade

for contact-free wiping off residual moisture after hand cleaning using the air blade principle. Microban© integrated in the housing and HEPA filter in the air inlet for optimum hygiene.

Bezdotykowa suszarka do rąk Tri-Blade
z filtrem powietrza HEPA. Ułatwione czyszczenie, zintegrowany system antybakteryjny Microban.

Бесконтактная сушилка для рук Tri-Blade
С фильтром для воздуха типа HEPA. Легкая чистка, антибактерийная система Microban.

Other colours on request · Inne kolory na zamówienie · Другие цвета по запросу.

X x Z x Y		Art.-Nr.
617 x 300 x 195 mm	~9,6 kg	100469

✆ +49 5407 890 0 · 🖷 +49 5407 890 100

Hand dryer Fusion

Hands-under unit with two selectable speed levels (ECO/TURBO) and air outlet modes (MULTIJET/BLADE), hygienically safe thanks to HEPA filter in the air inlet and UV-C generator.

Suszarka do rąk Fusion
Urządzenie z możliwością wyboru dwóch trybów pracy (ECO/TURBO) oraz dwóch trybów wylotu powietrza (MULTIJET/BLADE), wbudowany filtr HEPA oraz generator UV-C.

Сушилка для рук Fusion
Оборудование с возможностью выбора одного из двух режимов работы (ECO/TURBO), а также двух режимов выброса воздуха (MULTIJET/BLADE), встроенный фильтр типа HEPA и генератор лучей UV-C.

	X x Z x Y		Art.-Nr.
	165 x 154 x 278 mm	~3,0 kg	500185

Paper towel dispenser

A: MINI: Capacity for approx. 300 paper towels (~232 mm x 110 mm).
B: MIDI: Capacity for approx. 600 paper towels (~232 mm x 110 mm).

Pojemnik na ręczniki jednorazowe
A: MINI: Pojemność na ok. 300 sztuk papierowych ręczników (~232 mm x 110 mm).
B: MIDI: Pojemność na ok. 600 sztuk papierowych ręczników (~232 mm x 110 mm).

Контейнер для одноразовых полотенец
A: MINI: Вместимость на около 300 штук бумажных полотенец (~232 мм x 110 мм).
B: MIDI: Вместимость на около 600 штук бумажных полотенец (~232 мм x 110 мм).

	X x Z x Y		Art.-Nr.
A	270 x 125 x 200 mm	~2,2 kg	111853
B	270 x 125 x 350 mm	~3,8 kg	106748

Towel roll dispenser

for inside unwinding paper rolls (Ø = max. 200mm, height = max. 265 mm), sheet separation by tear-off edge.

Pojemnik na ręczniki w rolce
do wewnętrznego rozwijania rolek papieru z zakantowaniem do obrywania, wysokość rolki max. 265 mm, średnica rolki max. 200 mm.

Емкость для полотенец на ролике
Для внутренней размотки рулонов бумаги с краем для срывания бумаги; высота рулона макс. 265 мм, диаметр ролика макс. 200 мм.

	X x Z x Y		Art.-Nr.
	280 x 205 x 415 mm	~5,3 kg	100464

Arm lever dispenser

for dispensing liquid soap, disinfectant or hand cream of suitable viscosity, delivery incl. 1 litre storage container (PE) and 6 stickers (Soap/Soap, Disinfection/Disinfectant, Care/Skin Care), also suitable for EURO bottles.
A: With stainless steel lock · **B:** Open version · **C:** Drip tray

Dozownik łokciowy
do dozowania mydła w płynie, środka dezynfekcyjnego lub kremu do rąk o odpowiedniej lepkości, dostawa wraz z pojemnikiem do przechowywania o pojemności 1 litra (PE). Jest przystosowany również do butelek EURO.
A: Z zamkiem ze stali nierdzewnej · **B:** Wersja otwarta · **C:** Tacka ociekowa

Локтевой дозатор
для дозировки жидкого мыла, дезинфицирующего средства либо крема для рук соответствующей вязкости; поставка в комплекте с ящиком для хранения вместимостью 1л. Приспособлен для бутылок EURO.
A: С замком из нерж.стали · **B:** Открытый вариант · **C:** Лоток для отекания

	Y/Z/X X × Z × Y		Art.-Nr.
A	95 x 85/140 x 370/395 mm	~1,7 kg	100455
B	95 x 85/140 x 310/350 mm	~1,1 kg	100457
C	185 x 108 x 300 mm	~0,3 kg	100458

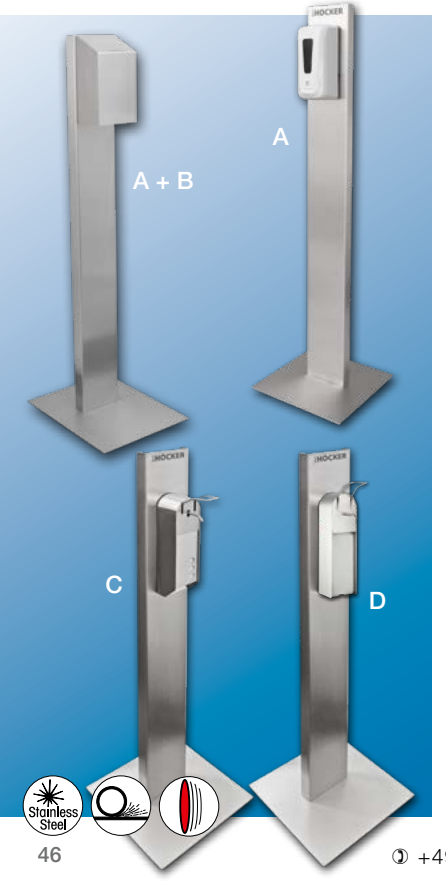

Disinfection Station DS 1

A: With infrared dispenser (111519).
B: Hood with inclined roof.

Stojak do dezynfekcji DS 1
A: Z dozownikiem na fotokomórkę (111519).
B: Obudowa z nachylonym dachem.

Стойка для дезинфекции DS 1
A: Дозатор с фотодатчиком (111519).
B: Корпус с наклонной крышей.

Disinfection Station DS 2

C: Disinfection station with arm lever dispenser 100455.
D: Disinfection column with arm lever dispenser 100457.

Stojak do dezynfekcji DS 2
C: Z dozownikiem łokciowym (100455).
D: Z dozownikiem łokciowym (100457).

Подставка для дезинфекции DS 2
C: С локтевым дозатором (100455).
D: С локтевым дозатором (100457).

	Y/Z/X X × Z × Y			Art.-Nr.
A	390 x 390 x 1410 mm	4x 1,5 V	~11,8 kg	100461
B	120 x 160 x 300 mm		~1,7 kg	100460
C	390 x 390 x 1410 mm		~11,8 kg	111294
D	390 x 390 x 1410 mm		~11,6 kg	111296

✆ +49 5407 890 0 · 🖷 +49 5407 890 100

A: Disinfection column DS 5

with infrared dispenser (111519).

A: Stojak do dezynfekcji DS 5, z dozownikiem na fotokomórkę (111519).

A: Подставка для дезинфекции DS 5, с дозатором с фотодатчиком (111519).

B: Counter stand DS 4

with infrared dispenser (111519).

B: Stojak do dezynfekcji DS 4, z dozownikiem na fotokomórkę (111519).

B: Подставка для дезинфекции DS 4, с дозатором с фотодатчиком (111519).

C: Disinfection column DS 3

with infrared dispenser (111519).

C: Stojak do dezynfekcji DS 3, z dozownikiem na fotokomórkę (111519).

C: Подставка для дезинфекции DS 3, с дозатором с фотодатчиком (111519).

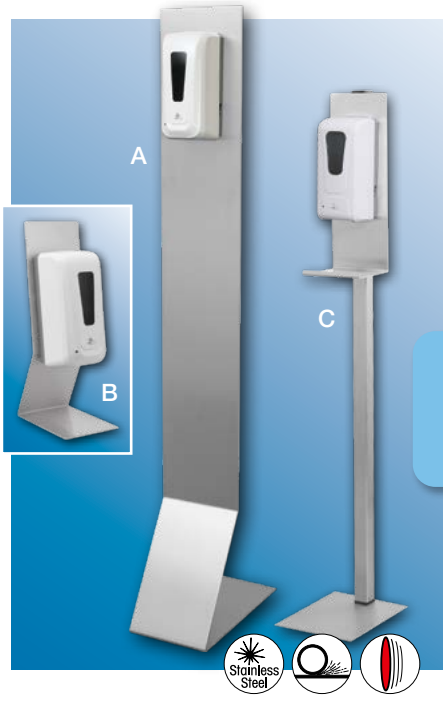

	X x Z x Y			Art.-Nr.
A	220 x 300 x 1330 mm	4x 1,5 V	~7,5 kg	111297
B	150 x 200 x 460 mm	4x 1,5 V	~7,0 kg	111244
C	220 x 400 x 1600 mm	4x 1,5 V	~12,0 kg	125591

Infrared dispenser

made of plastic, capacity 1 l, for dispensing:
A: Disinfectant · **B:** Liquid soap/hand cream

Dozownik na fotokomórkę
wykonany z tworzywa sztucznego, pojemność 1 L, do dozowania:
A: Środka dezynfekującego · **B:** Mydła w płynie/kremu do rąk

Дозатор с фотодатчиком
Выполнен из пластмассы, вместимость 1л, для дозировки:
A: Дезинфицирующего средства · **B:** Жидкого мыла /крема для рук

	X x Z x Y			Art.-Nr.
A	120 x 260 x 105 mm	4x 1,5 V	~0,8 kg	111519
B	120 x 260 x 105 mm	4x 1,5 V	~0,8 kg	125327

Disinfectant dispenser DesiMan

touch-free, for 5 l containers.

Dozownik na fotokomórkę DesiMan, przeznaczony do pojemników 5 L.

Дозатор с фотодатчиком DesiMan, предназначен для емкостей вместимостью 5 л.

X x Z x Y		Art.-Nr.
268 x 171 x 420 mm	~5,5 kg	112076

Universal dispenser

With hinged lid, exchangeable front plate made of shatterproof polycarbonate with optimised openings.
A: For one-way overalls · **B:** For beard covers and hair nets · **C:** For gloves

Podajnik uniwersalny
z pokrywą na zawiasach, wymienna przednia płyta wykonana z niełukącego się poliwęglanu ze zoptymalizowanymi otworami.
A: Na kombinezony jednorazowe · **B:** Na czepki, maski higieniczne · **C:** Na rękawiczki

Универсальный дозатор
с крышей на петлях, сменная передняя панель изготовлена из безосколочного поликарбоната с оптимизированными отверстиями.
A: Для одноразовых комбинезонов
B: Для сеток, шапочек, гигиенических масок · **C:** Для перчаток

	X x Z x Y		Art.-Nr.
A	270 x 125 x 380 mm	~2,0 kg	100424
B	270 x 125 x 380 mm	~2,0 kg	100425
C	270 x 125 x 380 mm	~2,0 kg	100426

Universal dispenser USP-1

for hair nets, beard covers, one-way gloves, earplugs etc.
Filling through a flip top lid.
A: Concealed withdrawal opening, lockable flap · **B:** With open withdrawal

Pojemnik uniwersalny USP-1
na czepki, maski higieniczne, rękawiczki jednorazowe,
ochronniki słuchu, itd. Uzupełnianie poprzez otwarcie pokrywy.
A: Z przysłoniętym otworem do pobierania
B: Z otwartym odbiorem

Универсальный контейнер USP-1
для одноразовых шапочек, гигиенических масок,
одноразовых перчаток, средств защиты слуха и т.д.
Наполнение контейнера через отверстие с крышкой.
A: С прикрытым дозировочным отверстием
B: С открытым дозировочнм отверстием

	X x Z x Y		Art.-Nr.
A	360 x 150 x 440 mm	~3,2 kg	100423
B	235 x 210 x 345 mm	~2,5 kg	100468

Glove dispenser

with four compartments, each with an etching, indicating the size.

Dozownik rękawiczek
z czterema przegródkami, każda z wytrawionym oznaczeniem rozmiaru.

Дозатор перчаток
с четырмя перегородками, каждая с декапированным обозначением размера.

	X x Z x Y		Art.-Nr.
	521 x 288 x 112 mm	~3,9 kg	111537

✆ +49 5407 890 0 · 🖷 +49 5407 890 100

First aid box

A: Content according to DIN 13157 for companies up to 20 employees.
B: Content according to DIN 13169 for companies up to 100 employees.

Apteczka ze stali szlachetnej
A: Wykonanie wg normy DIN 13157 dla zakładów do 20 zatrudnionych pracowników.
B: Wykonanie wg normy DIN 13169 dla zakładów do 100 zatrudnionych pracowników.

Аптечка первой помощи из нержавеющей стали
A: Изготовлена, согласно норме DIN 13157
для предприятий с численностью персонала до 20 человек.
B: Изготовлена, согласно норме DIN 13169
d для предприятий с численностью персонала до 100 человек.

	X x Z x Y		Art.-Nr.
A	270 x 125 x 350 mm	~3,3 kg	100421
B	270 x 125 x 350 mm	~3,8 kg	100422

Cabinet for eye wash bottles

for a storage of max. 2 bottles.

Szafka na butelki do płukania oczu
do przechowywania max. 2 butelek.

Шкафчик на бутылки для полоскания глаз
для хранения макс. 2 бутылок.

X x Z x Y		Art.-Nr.
265 x 100 x 355 mm	~3,0 kg	106652

Floor drain

with odour trap and removable sludge trap, provided with floor anchors and earthing screw for professional installation, drain socket with 108 mm diameter.
A: Vertical pipe outlet · **B:** Horizontal pipe outlet · **C:** Anti-slip cover plate

Kratka ściekowa
z syfonem i wyjmowanym osadnikiem, kotwy podłogowe i śruba uziemiającą do profesjonalnej instalacji, odpływ (Ø 108 mm) o 100 mm długości.
A: Pionowy odpływ · **B:** Poziomy odpływ · **C:** Nakładka antypoślizgowa.

Сточная решетка
с сифоном и снимаемым сборником, анкерные болты и заземляющий винт для профессионального монтажа, слив DN110.
A: Вертикальный слив · **B:** Горизонтальный слив
C: Противоскользящая крышка

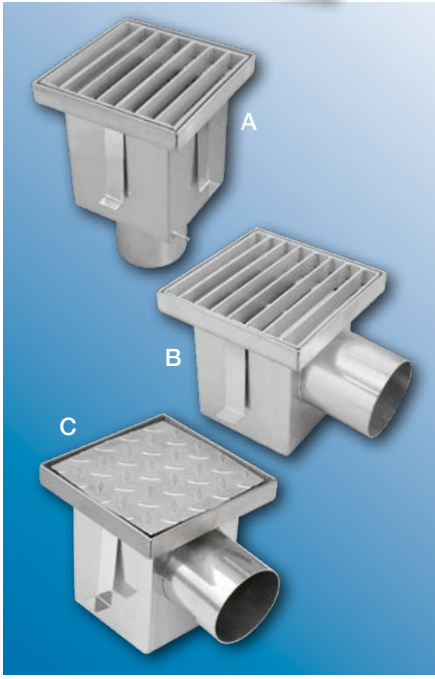

	X x Z x Y		Art.-Nr.
A	210 x 210 x 210 mm	~7,5 kg	100839
B	210 x 210 x 210 mm	~7,5 kg	100845
C	200 x 200 x 25 mm	~0,5 kg	109040

Paper dispenser / basket combination

consisting of:
– Mounting rack for wall fitting
– Mesh wire paper bin (100471)
A: With paper towel dispenser (106748 🕮 45)
B: With paper roll towel dispenser (100464 🕮 45)

Stojak z pojemnikiem na ręczniki papierowe i koszem na papier
składający się z:
– Stojaka do montażu ściennego,
– Kosza z drutu ze stali nierdzewnej (100471)
A: Z pojemnikiem na ręczniki papierowe (106748 🕮 45)
B: Z pojemnikiem na ręczniki papierowe w rolce (100464 🕮 45)

Стойка с ящиком под бумажные полотенца и корзиной для бумаги
состоит из:
– Стойки, предназначенной для настенного монтажа,
– Проволочной корзины из нержавеющей стали (100471)
A: С ящиком под бумажные полотенца (106748 🕮 45)
B: С ящиком под бумажные полотенца (100464 🕮 45)

	X x Z x Y		Art.-Nr.
A	335 x 145 x 1150 mm	~7,5 kg	100463
B	335 x 145 x 1150 mm	~9,0 kg	100465

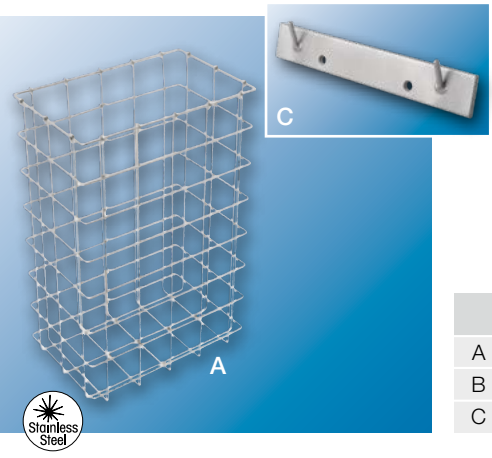

Paper basket

A: For 35 l bags · **B:** For 60 l bags · **C:** Wall houlder for A

Koszyk na papier
A: Na worki o pojemności 35 l · **B:** Na worki o pojemności 60 l
C: Uchwyt ścienny dla A

Корзина для бумаги
A: Для мешков вместимостью 35 л
B: Для мешков вместимостью 60 л
C: Держатель настенный для A

		X x Z x Y		Art.-Nr.
A	35 l	350 x 250 x 400 mm	~1,3 kg	100471
B	60 l	400 x 260 x 580 mm	~2,0 kg	100472
C		200 x 45 x 50 mm	~0,3 kg	100473

Paper bin

Koszyk na papier

Корзина для бумаги

	X x Z x Y		Art.-Nr.
40 l	350 x 250 x 450 mm	~5,2 kg	100474
60 l	330 x 250 x 695 mm	~9,0 kg	100475

✆ +49 5407 890 0 · 🖷 +49 5407 890 100

Litter bin

self-closing lid, for freestanding.

Pojemnik na odpadki
wolnostojący, ze zdejmowaną pokrywą.

Контейнер для мусора
со съёмной верхней крышкой, свободно стоящим.

	X x Z x Y		Art.-Nr.
40 l	320 x 255 x 635 mm	~5,4 kg	100497

Bin bag holder

for 120 liter bags, with clamping collar Ø 315 mm. For wall mounting.
A: With lid
B: Without lid

Stojak
na worki jednorazowe 120 litrowe, z pierścieniem mocującym Ø 315 mm, z mocowaniem do ściany.
A: Z pokrywą
B: Bez pokrywy

Подставка
для одноразовых 120 литровых мешков с крепежным кольцом Ø 315 мм. с креплением к стене.
A: С крышкой · **B:** Без крышки

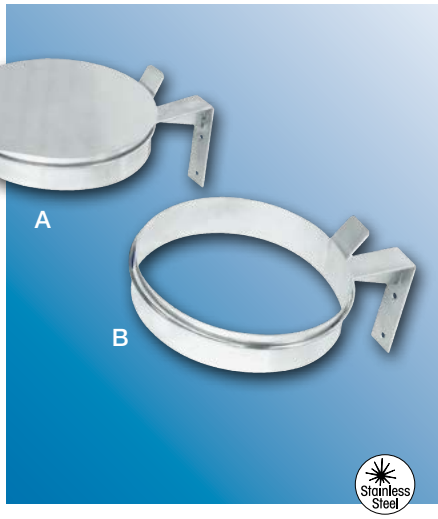

	X x Z x Y		Art.-Nr.
A	530 x 335 x 260 mm	~3,3 kg	100665
B	480 x 335 x 260 mm	~2,3 kg	100666

Bin bag stands

for 120 litre bags, with clamping collar Ø 315 mm. Adjustable height.
A: With lid · **B:** Without lid

Stojak na worki jednorazowe
120 litrowe, z pierścieniem mocującym Ø 315 mm, możliwość regulacji wysokości.
A: Z pokrywą
B: Bez pokrywy

Подставка
для одноразовых 120 литровых мешков с крепежным кольцом Ø 315 мм. Регулируемая по высоте.
A: С крышкой
B: Без крышки

	X x Z x Y		Art.-Nr.
A	470 x 460 x 535 – 815 mm	~7,0 kg	100486
B	470 x 460 x 535 – 815 mm	~6,0 kg	100489

Bin bag stands with pedal

for 120 litre bags, with clamping collar Ø 315 mm. The lid opens by foot pedal.
A: Stationary model
B: Mobile model

Stojak na śmieci z dźwignią nożną
na worki jednorazowe 120 litrowe, z pierścieniem mocującym Ø 315 mm i otwieraną pokrywą.
A: Wersja stacjonarna
B: Wersja jeżdżąca

Стойка для мусорных пакетов с педалью
для 120-литровых пакетов, с крепежным кольцом Ø 315 мм. Крышка открывается при помощи ножной педали.
A: В неподвижном исполнении
B: В передвижном исполнении

	X x Z x Y			Art.-Nr.
A	480 x 470 x 950 mm		~8,0 kg	100490
B	480 x 650 x 950 mm	Ø 125 mm	~10,0 kg	100491

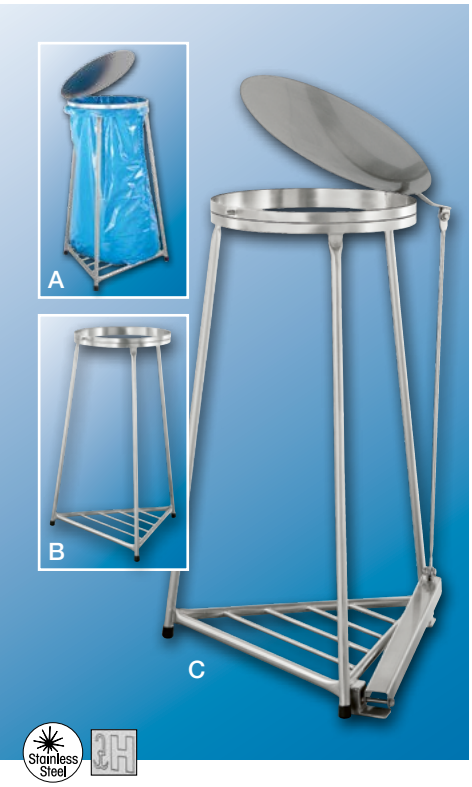

Bin bag stands “Swiss” model

for 120 litre bags, with clamping collar Ø 410 mm.
A: With lid
B: Without lid
C: The lid opens by foot pedal.

Stojak model “Swiss”
na worki jednorazowe 120 litrowe, z pierścieniem mocującym Ø 410 mm.
A: Z pokrywą
B: Bez pokrywy
C: Pokrywą otwieraną za pomocą dźwigni nożnej.

Подставка модель “Swiss”
для одноразовых 120 литровых мешков с крепежным кольцом Ø 410 мм.
A: С крышкой
B: Без крышки
C: Крышка открывается с помощью ножной педали.

	X x Z x Y		Art.-Nr.
A	560 x 536 x 850 mm	~7,0 kg	100483
B	560 x 536 x 850 mm	~6,0 kg	100482
C	560 x 536 x 850 mm	~9,2 kg	100484

✆ +49 5407 890 0 · 🖷 +49 5407 890 100

PURO bin liner holder

for 120 l sacks and cleaning cloth rolls, with clamping ring Ø 315 mm, lid and foot pedal.

Stojak PURO

z uchwytem na ręczniki w rolce, przeznaczony na worki 120 l, z pierścieniem mocującym Ø 315 mm i pokrywą otwieraną za pomocą dźwigni nożnej.

Подставка PURO

с держателем для бумажных полотенец в рулоне, предназначен дл мешков вместимостью 120 л, с монтажным кольцом диам. 315 мм и крышкой с педальным включением.

X x Z x Y		Art.-Nr.
470 x 480 x 1525 mm	~10,5 kg	109879

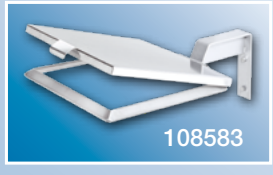

100488

100478

sonderbau.hoecker.de

Hygiene units - the advantages

Urządzenia do zachowania higieny - zalety · Оборудование для соблюдения гигиены - преимущества

Flexible PLC control unit

allows the matching of drainage times and detergent release as well as the integration of extra equipment such as signal units and time-measuring systems.

Programowalny sterownik PLC

pozwala dopasować czasy użytkowania, dozowania detergentu, a także integrację dodatkowego wyposażenia, takiego jak np. systemy pomiaru czasu.

Программируемый ПЛК

позволяет подобрать продолжительность пользования, дозировку детергента, а также агрегатировать дополнительное оснащение, например, систему измерения времени.

Circumvention prevention

The software prevents the circumvention of the compulsory entry control. The combination with the signal tower 🕮 69 assures a high safety level for the entry into the production area.

Zapobieganie obchodzeniu

oprogramowanie zapobiega pominięcia obowiązkowej kontroli dostępu. Połączenie z wieżą sygnałową 🕮 69 zapewnia wysoki poziom bezpieczeństwa przy wejściu do obszaru produkcji.

Предотвращение обхода

программное обеспечение предотвращает обход обязательного контроля доступа. Соединение с сигнализационной башней 🕮 69 обеспечивает высокий уровень безопасности при входе в производственную зону.

Double-sided operation

As an optional function, it is possible to activate the shoe cleaning process while the turnstile turns free.

Działanie dwukierunkowe

Jako funkcja opcjonalna, możliwe jest aktywowanie procesu czyszczenia obuwia, gdy kołowrót jest zwolniony.

Двух-потоковая работа

В качестве опции можно запустить процесс очистки обуви при свободной вертушке.

Consumption monitoring

The level in the canister is continuously monitored and a warning light comes on when it is empty.

Monitorowanie zużycia środków higieny

Poziom środka w zbiorniku jest stale monitorowany i lampka ostrzegawcza zapala się, gdy zbiornik jest pusty.

Отслеживание расхода гигиенических средств

Уровень гигиенического средства в емкости постоянно отслеживается, при пустой емкости загорается предупредительная лампочка.

Easy cleaning

The brushes can be removed without tools. Disassembly of the brushes is carried out without tools. An additional flushing hole enables thorough cleaning of the brush spray tube.

Łatwe w utrzymaniu czystości

Demontaż szczotek następuje bez użycia narzędzi. Dodatkowy otwór do płukania umożliwia dokładne czyszczenie instalacji rozprowadzającej środek czyszczący.

Поддержка чистоты

Демонтаж щеток выполняется без использования инструментов. Дополнительное отверстие для ополаскивания позволяет на тщательную очистку установки для разводки моющего средства.

Safety

Optionally all hygiene units can be fitted with a rechargeable battery which releases the safety lock in the case of a power cut.

Bezpieczeństwo

Opcjonalnie wszystkie jednostki higieniczne mogą być wyposażone w akumulator, który zwalnia blokadę zabezpieczającą w przypadku zaniku zasilania.

Безопасность

В качестве опции все гигиеническое оборудование может быть оснащено аккумулятором, который при отключении питания снимает защитную блокировку.

✆ +49 5407 890 0 · 🖷 +49 5407 890 100

Hygiene units · Urządzenia do zachowania higieny · Санитарное оборудование

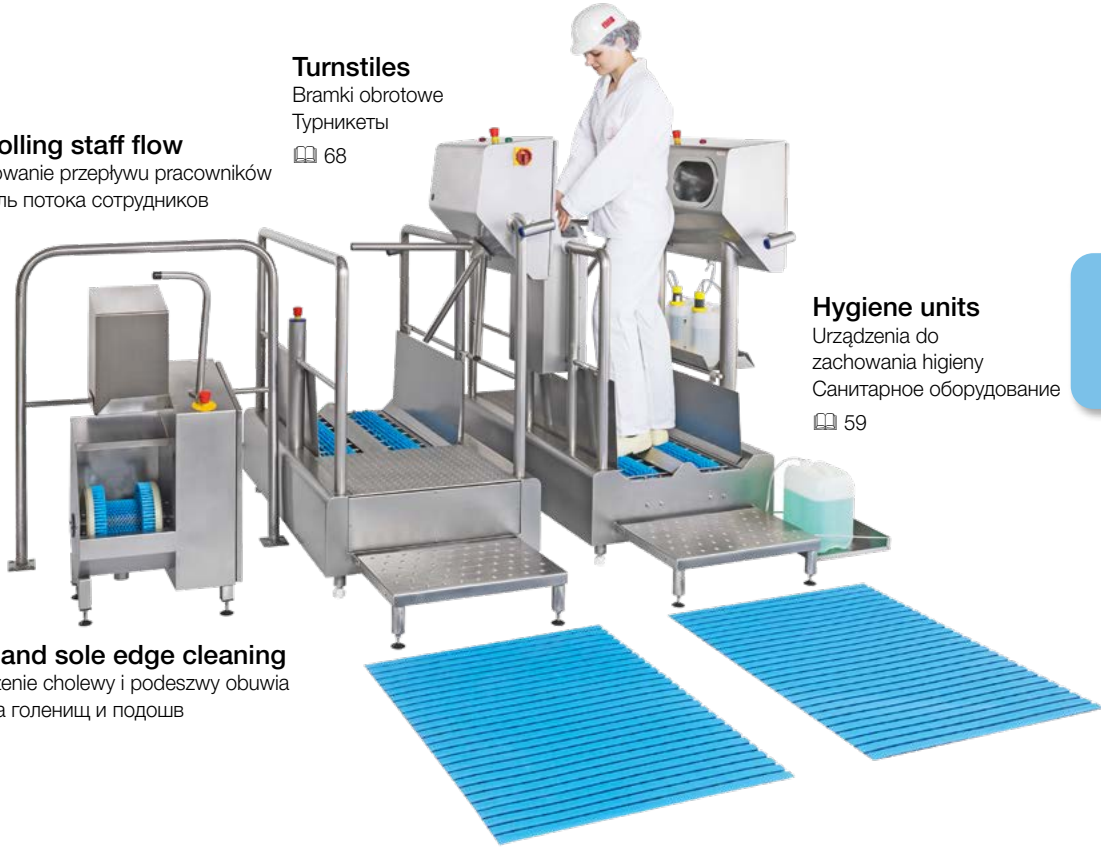

Turnstiles
Bramki obrotowe
Турникеты
📖 68

Controlling staff flow
Kontrolowanie przepływu pracowników
Контроль потока сотрудников
📖 73

Hygiene units
Urządzenia do zachowania higieny
Санитарное оборудование
📖 59

Sole- and sole edge cleaning
Czyszczenie cholewy i podeszwy obuwia
Очистка голенищ и подошв
📖 56

The highest level of hygiene standards is required when entering sensitive areas in the food and pharmaceutical industries.

From the wearing of protective clothing to the controlled entry into the production area as well as efficient cleaning and disinfection possibilities for staff.

On the following pages you will find a wide selection of Höcker hygiene units with many solutions for your various requirements.

From planning, to production, to delivery a tailor-made solution can be found and realised according to our customers' wishes.

Najwyższy poziom zachowania higieny jest wymagany przy wchodzeniu do obszarów wrażliwych w zakładach przemysłu spożywczego i farmaceutycznego.

Począwszy od noszenia odzieży ochronnej, po kontrolowane wejścia do strefy produkcyjnej, a także wydajne możliwości czyszczenia i dezynfekcji dla personelu.

Na kolejnych stronach znajdą Państwo szeroki wybór urządzeń do utrzymania higieny firmy Höcker z wieloma rozwiązaniami spełniającymi najróżniejsze wymagania.

Od planowania, przez produkcję, aż po dostawę - rozwiązania dostosowane do indywidualnych potrzeb klienta.

На входе в уязвимые зоны пищевых и фармацевтических цехов требуется строжайшее соблюдение правил гигиены: начиная с защитной спецодежды и зон контролируемого доступа, и заканчивая эффективной очисткой и дезинфекцией для персонала.

На следующих страницах представлен богатый выбор санитарного оборудования для соблюдения гигиены от компании Höcker с многочисленными решениями, соответствующими самым разным требованиям.

Начиная с этапа планирования и производства, и заканчивая поставкой готовой продукции - наши решения адаптированы к индивидуальным потребностям клиентов.

Cleanmaster SOWM-1010

Sole edge cleaning machine for the cleaning of soles and sole edges. The rotation of the brushes and the addition of the detergent are started by an integrated sensor in the casing.
C: With additional brush section
D: With canister covering

Cleanmaster SOWM-1010
Urządzenie do równoczesnego czyszczenia podeszw i kantów (boków) podeszw. Obrót szczotek i dozowanie środka czyszczącego są automatycznie, uruchamiane za pomocą zintegrowanej, zabudowanej w obudowie fotokomórki.
C: Z dodatkową szczotką umożliwiającą czyszczenie górnej części buta · **D:** Obudowa kanistra

Cleanmaster SOWM-1010
Приспособление для равномерной очистки подошв и кромок (боковых поверхностей) подошв. Вращение щёток и дозировка чистящего средства включается автоматически с помощью интегрированного, встроенного в корпус фотоэлемента.
C: С дополнительной щеткой позволяющей на очистку верхней части обуви · **D:** Корпус канистры

	X x Z x Y		Art.-Nr.
A	540 x 390 x 1106 mm	~30 kg	100566
B	540 x 390 x 1106 mm	~30 kg	100608
C	540 x 390 x 1106 mm	~30 kg	125373
D	244 x 244 x 400 mm	~3 kg	100565

Cleanmaster SOWM-1000

Sole-cleaning machine
Sole-cleaning is carried out by a rotating brush which is activated by a sensor when the machine is entered. Brush easily exchangeable. Dosage of the detergent is adjustable. The container can be attached on the left, right or rear side according to your needs.

Urządzenie do czyszczenia podeszew
Szczotka obrotowa umieszczona między podpórką buta zapewnia dokładne mycie podeszwy. Urządzenie uruchamia fotokomórka umieszczona we frontowej ściance urządzenia. Zapewniona jest regulacja dozowania środka czyszczącego. Łatwe czyszczenie maszyny. Na życzenie, kanister ze środkiem czyszczącym może być umieszczony: z tyłu, z prawej lub z lewej strony.

Приспособление для чистки подошв
Вращающаяся щётка установлена между опорами обуви и обеспечивает тщательную чистку подошвы. Приспособление включается с помощью фотоэлемента, установленного на передней стенке приспособления. беспечивается регулировка дозировки чистящего средства. Лёгкая очистка машины. По желанию заказчика - канистра с чистящим средством может устанавливаться: сзади, справа или слева.

	X x Z x Y		Art.-Nr.
A	585 x 626 x 1161 mm	~34 kg	100564
B	585 x 626 x 1161 mm	~34 kg	100607

✆ +49 5407 890 0 · 🖷 +49 5407 890 100

Cleanmaster SOWM-2000

Sole and boot washer
Sole cleaning at the push of a button by an easily exchangeable rotating brush with adjustable detergent dosage. Boot cleaning with a water-fed brush.

Urządzenie do mycia podeszew i butów
Włącznik przyciskowy oraz szczotka do ręcznego mycia. Dozowany koncentrat czyszczący. Mycie obuwia zimną wodą za pomocą szczotki ręcznej.

Приспособление для очистки подошв и обуви
Кнопочный выключатель и щётка для чистки вручную. Дозируемый моющий концентрат. Промывка обуви холодной водой с помощью щётки-душа для чистки вручную.

	X x Z x Y	mm		Art.-Nr.
A	986 x 612 x 1153 mm	300 mm	~40 kg	100619
B	986 x 612 x 1153 mm	300 mm	~40 kg	100632

Cleanmaster STWM-1000

Boot-cleaning machine
One horizontally located and two vertically located brushes, will see to the cleaning of soles and bootlegs, activated by a sensor.

Urządzenie do czyszczenia butów
W podeście wykonanym ze stali nierdzewnej jest jedna poziomo i dwie pionowo osadzone szczotki, które w zetknięciu z butem dokładnie go czyszczą. Ruch obrotowy szczotek uruchamiany jest za pomocą fotokomórki umieszczonej na końcówce rączki do podpierania.

Приспособление для чистки обуви
Изготовлено из нержавеющей стали в форме подмостков, оснащено одной горизонтальной и двумя вертикально расположенными щётками, которые при соприкосновении с обувью тщательно очищают её. Вращательное движение щёток осуществляется с помощью сенсорного датчика, расположенного под поручнем.

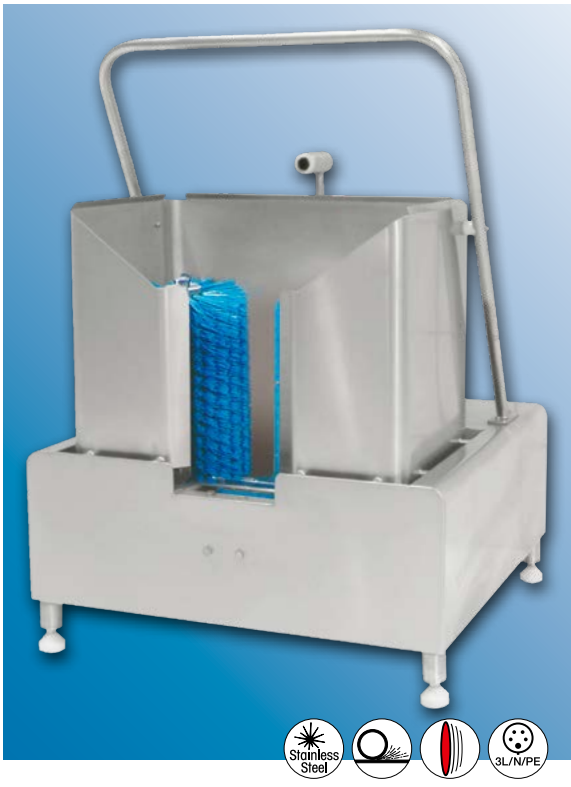

	X x Z x Y	mm		Art.-Nr.
	700 x 641 x 1072 mm	300 mm	~70 kg	100618

Cleanmaster STWM-5100

Walk-through machine for sole and boot leg cleaning.
Two horizontal and three vertical brushes clean the sole and the boot shaft while passing through. Activation is by means of a sensor.

Przechodnie urządzenie do czyszczenia podeszew i butów z osłoną chroniącą przed opryskiwaniem.
Podczas przechodzenia dwie poziome i trzy pionowe szczotki zapewniają czyszczenie podeszw i cholew butów. Aktywacja odbywa się za pomocą fotokomórki.

Проходное устройство для очистки подошв и обуви с антибрызговой защитой.
Во время прохождения две горизонтальные и три вертикальные щетки обеспечивают очистку подошв и голенищь обуви. Старт работы с помощью фотодатчика.

X x Z x Y	mm		Art.-Nr.
1615 x 1100/1203 x 1205 mm	300 mm	~160 kg	100620

Stainless Steel · 3L/N/PE

Chemistry box

for safe and secure storage of chemical containers, can be locked with a padlock (to be supplied by the customer).

Pojemnik na chemikalia
do bezpiecznego i chronionego przechowywania pojemników z chemikaliami, możliwość zamknięcia na kłódkę (klienta).

Емкость с крышкой
для безопасного хранения канистр с химическими средствами, возможность закрывания на замок.

X x Z x Y			Art.-Nr.
455 x 385 x 605 mm	450 x 380 x 400 mm	~11,5 kg	111756

Stainless Steel

✆ +49 5407 890 0 · 🖷 +49 5407 890 100

Cleanmaster HS 40

Double-sided walk-through sole cleaning machine

A two-way walk-through machine. The rotating brushes permit a quick and thorough cleaning of both soles with a minimum of time and energy.
400 mm deep steps are mounted on each side. These can be removed as required.

Dwukierunkowe przechodnie urządzenie do czyszczenia podeszw

Zaprojektowane do przechodzenia w obu kierunkach.

Obracające się szczotki umożliwiają szybkie i dokładne czyszczenie obydwu podeszew przy minimalnym zużyciu czasu i energii.

W zestawie są dwa stopnie o głębokości 400 mm, które można demontować.

Проходная мойка подошв обуви

Спроектировано для прохождения в обоих направлениях.

Вращающиеся щетки позволяют быстро и тщательно очистить обе подошвы при минимальных затратах времени и электроэнергии.

В наборе две съемные ступеньки с глубиной 400 мм.

Stainless Steel · 3L/N/PE · SPS

	X x Z x Y	mm		Art.-Nr.
A	1615 x 800/1053 x 1210 mm	300 mm	~115 kg	100568
B	1794 x 800/1053 x 1210 mm	500 mm	~138 kg	100569
C	2094 x 800/1053 x 1210 mm	800 mm	~160 kg	100570
D	2494 x 800/1053 x 1210 mm	1200 mm	~190 kg	100571
E	2894 x 800/1053 x 1210 mm	1600 mm	~220 kg	100572

Cleanmaster HS 42

	X × Z × Y	mm		Art.-Nr.
A	2260 x 904/1153 x 1660 mm	800 mm	~190 kg	100575
B	2260 x 904/1153 x 1660 mm	800 mm	~190 kg	100576

A: Left-sided
B: Right-sided

Consisting of:
– Sole cleaning
– Turnstile unit

Optional:
– Canister covering
– Signal tower 📖 69
– Turnstile release device (rechargeable battery) during a power cut

A: Lewostronna
B: Prawostronna

Zawiera:
– Moduł do czyszczenia podeszew
– Bramkę obrotową

Opcjonalnie:
– Obudowa kanistra
– Wieża sygnalizacyjna 📖 69
– Urządzenie do zwalniania bramki obrotowej (akumulator) podczas braku zasilania

A: Левосторонний
B: Правосторонний

Содержит:
– Модуль для очистки подошв
– Турникет

В качестве опции:
– Корпус канистры
– Сигнализационная башня 📖 69
– Устройство для разблокировки турникета (аккумулятор) при отключении питания

✆ +49 5407 890 0 · 🖷 +49 5407 890 100

Cleanmaster HS 47

	X x Z x Y	mm		Art.-Nr.
A	2260 x 904/1153 x 1660 mm	800 mm	~230 kg	100579
B	2260 x 904/1153 x 1660 mm	800 mm	~230 kg	100580

A: Left-sided
B: Right-sided

Consisting of:
– Sole cleaning
– Hand disinfection unit
– Turnstile unit

Optional extras
– Canister cover
– Signal tower 🕮 69
– Turnstile release device (rechargeable battery) during a power cut

A: Lewostronna
B: Prawostronna

Zawiera:
– Moduł do czyszczenia podeszew
– Moduł do dezynfekcji rąk
– Bramkę obrotową

Opcjonalne dodatki
– Obudowa kanistra
– Wieża sygnalizacyjna 🕮 69
– Urządzenie do zwalniania bramki obrotowej (akumulator) podczas braku zasilania

A: Левосторонний
B: Правосторонний

Содержит:
– Модуль для очистки подошв
– Модуль для дезинфекции рук
– Турникет

В качестве опции
– Корпус канистры
– Сигнализационная башня 🕮 69
– Устройство для разблокировки турникета (аккумулятор) при отключении питания

Cleanmaster HS 62

	X x Z x Y	mm		Art.-Nr.
A	2260 x 904/1153 x 1710 mm	800 mm	~250 kg	100600
B	2260 x 904/1153 x 1710 mm	800 mm	~250 kg	100602

A: Left-sided
B: Right-sided

Consisting of:
– Sole cleaning
– Hand washing unit
– Paper towel dispenser 📖 45
– Rubbish bin 📖 50
– Hand disinfection unit
– Turnstile unit

Optional extras:
– Canister cover
– Signal tower 📖 69
– Turnstile release device (rechargeable battery) during a power cut

A: Lewostronna
B: Prawostronna

Zawiera:
– Moduł do czyszczenia podeszew
– Moduł do mycia rąk
– Podajnik ręczników papierowych 📖 45
– Kosz na zużyte ręczniki papierowe 📖 50
– Moduł do dezynfekcji rąk
– Bramkę obrotową

Opcjonalne dodatki:
– Obudowa kanistra
– Wieża sygnalizacyjna 📖 69
– Urządzenie do zwalniania bramki obrotowej (akumulator) podczas braku zasilania

A: Левосторонний
B: Правосторонний

Содержит:
– Модуль для очистки подошв
– Модуль для мытья рук
– Контейнер для бумажных полотенец 📖 45
– Корзину для использованных бумажных полотенец 📖 50
– Модуль для дезинфекции рук
– Турникет

В качестве опции
– Корпус канистры
– Сигнализационная башня 📖 69
– Устройство для разблокировки турникета (аккумулятор) при отключении питания

✆ +49 5407 890 0 · 🖷 +49 5407 890 100

Cleanmaster HS 62 TR

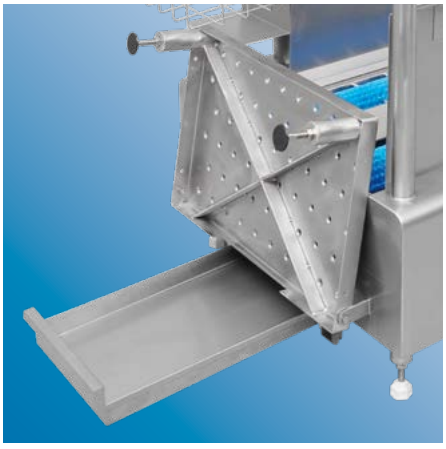

Dry cleaning

Sole cleaning without water for production lines with dry products e.g. rice, powders or flours.

Made-to-measure manufacture for all hygiene stations is available.

Czyszczenie na sucho

Czyszczenie bez wody na liniach produkcyjnych z produktami suchymi, np. ryżem, proszkami lub mąkami. Możliwe wykonanie stacji higieny w dowolnej konfiguracji zgodnie z życzeniem Klienta.

Сухая очистк

Очистка без воды на производственных линиях с сухими продуктами, например, рисом, порошками или мукой. Возможно использование санпропускника в произвольной комбинации по желанию клиента.

	Y Z X X × Z × Y	mm		Art.-Nr.
A	2260 x 904 x 1710 mm	800 mm	~243 kg	100614
B	2260 x 904 x 1710 mm	800 mm	~243 kg	100615

A: Left-sided
B: Right-sided

Consisting of:
– Sole-cleaning (dry)
– Hand washing unit
– Paper towel dispenser 🕮 45
– Rubbish basket 🕮 50
– Hand disinfection unit
– Turnstile unit

Optional extras:
– Canister cover
– Signal tower 🕮 69
– Turnstile release device (rechargeable battery) during a power cut

A: Lewostronna
B: Prawostronna

Zawiera:
– Moduł do czyszczenia podeszew na sucho
– Moduł do mycia rąk
– Podajnik ręczników papierowych 🕮 45
– Kosz na zużyte ręczniki papierowe 🕮 50
– Moduł do dezynfekcji rąk
– Bramkę obrotową

Opcjonalne dodatki:
– Obudowa kanistra
– Wieża sygnalizacyjna 🕮 69
– Urządzenie do zwalniania bramki obrotowej (akumulator) podczas braku zasilania

A: Левосторонний
B: Правосторонний

Содержит:
– Модуль для сухой очистки подошв
– Модуль для мытья рук
– Контейнер для бумажных полотенец 🕮 45
– Корзину для использованных бумажных полотенец 🕮 50
– Модуль для дезинфекции рук
– Турникет

В качестве опций
– Корпус канистры
– Сигнализационная башня 🕮 69
– Устройство для разблокировки турникета (аккумулятор) при отключении питания

Cleaning machines for dry operation

Sole edge cleaning machines for cleaning soles and sole edges. Contactless activation via sensor, occurring dirt is collected in a drawer.

A: Cleanmaster SOWM-1010-TR

B: Cleanmaster HS 39 TR

Urządzenia czyszczące na sucho

Urządzenia do czyszczenia podeszw oraz jej bocznych krawędzi. Aktywacja za pomocą fotokomórki, zanieczyszczenia są zbierane w specjalnej szufladzie.

A: Cleanmaster SOWM-1010-TR

B: Cleanmaster HS 39 TR

Оборудование для сухой зачистки

Оборудование для очистки подошвы и ей бокового края. Запуск с помощью фотодатчика. Загрязнения накапливаются в специальном кармане.

A: Cleanmaster SOWM-1010-TR

B: Cleanmaster HS 39 TR

A

B

Stainless Steel · 3L/N/PE

Dry cleaning

Sole cleaning without water for production lines with dry products e.g. rice, powders or flours.

Made-to-measure manufacture for all hygiene stations is available.

Czyszczenie na sucho

Czyszczenie bez wody na liniach produkcyjnych z produktami suchymi, np. ryżem, proszkami lub mąkami. Możliwe wykonanie stacji higieny w dowolnej konfiguracji zgodnie z życzeniem Klienta.

Сухая очистк

Очистка без воды на производственных линиях с сухими продуктами, например, рисом, порошками или мукой. Возможно использование санпропускника в произвольной комбинации по желанию клиента.

	X x Z x Y		Art.-Nr.
A	540 x 400 x 1105 mm	~30 kg	109526
B	1080 x 1565 x 1220 mm	~110 kg	109527

✆ +49 5407 890 0 · 🖷 +49 5407 890 100

Cleanmaster HS 62 V

– Inclusive splash guard
– W cenie osłona przeciwbryzgowa
– Антибрызговая защита в комплекте

	X x Z x Y	mm		Art.-Nr.
A	2260 x 947/1153 x 1660 mm	800 mm	~240 kg	100601
B	2260 x 947/1153 x 1660 mm	800 mm	~240 kg	100603

A: Left-sided
B: Right-sided

Consisting of:
– Sole cleaning
– Hand washing unit
– Hand dryer with air knife 📖 44
– Hand disinfection unit
– Turnstile unit

Optional:
– Canister covering
– Signal tower 📖 69
– Turnstile release device (rechargeable battery) during a power cut

A: Lewostronna
B: Prawostronna

Zawiera:
– Moduł do czyszczenia podeszew
– Moduł do mycia rąk
– Bezdotykowa suszarka do rąk 📖 44
– Moduł do dezynfekcji rąk
– Bramkę obrotową

Opcjonalnie:
– Obudowa kanistrów
– Wieża sygnalizacyjna 📖 69
– Urządzenie do zwalniania bramki obrotowej (akumulator) podczas braku zasilania

A: Левосторонний
B: Правосторонний

Содержит:
– Модуль для очистки подошв
– Модуль для мытья рук
– Бесконтактную сушилку для рук 📖 44
– Модуль для дезинфекции рук
– Турникет

В качестве опции:
– Кожух канистры
– Сигнализационная башня 📖 69
– Устройство для разблокировка турникета (аккумулятор) при отсутствии питания

Cleanmaster HS 55

	X x Z x Y	mm		Art.-Nr.
A	2260 x 1150 x 1660 mm	500 mm	~390 kg	100594
B	2260 x 1150 x 1660 mm	500 mm	~390 kg	100595
C	2260 x 1150 x 1660 mm	800 mm	~412 kg	108714
D	2260 x 1150 x 1660 mm	800 mm	~412 kg	108808
E	2960 x 1150 x 1660 mm	1200 mm	~442 kg	112006

A+C: Left-sided
B, D+E: Right-sided

Consisting of:
– Sole cleaning
– Boot shaft cleaning
– Hand disinfection unit
– Turnstile unit

Optional extras:
– Canister cover
– Signal tower 🕮 69
– Turnstile release device (rechargeable battery) during a power cut

A+C: Lewostronna
B, D+E: Prawostronna

Zawiera:
– Moduł do czyszczenia podeszew
– Moduł do czyszczenia cholewek butów
– Moduł do dezynfekcji rąk
– Bramkę obrotową

Opcjonalne dodatki:
– Obudowa kanistra
– Wieża sygnalizacyjna 🕮 69
– Urządzenie do zwalniania bramki obrotowej (akumulator) podczas braku zasilania

A+C: Левосторонний
B, D+E: Правосторонний

Содержит:
– Модуль для очистки подошв
– Модуль для очистки голенищ
– Модуль для дезинфекции рук
– Турникет

В качестве опции:
– Корпус канистры
– Сигнализационная башня 🕮 69
– Устройство для разблокировки турникета (аккумулятор) при отключении питания

✆ +49 5407 890 0 · 🖷 +49 5407 890 100

Cleanmaster HS 56

Compact, double-sided sole and boot shaft cleaning machine with hand disinfection / turnstile unit. Lateral machine step for persons with flat footwear before/after sole cleaning.
A: Left side · **B+C:** Right side

Cleanmaster HS 56
Kompaktowe, dwukierunkowe urządzenie do czyszczenia podeszew i cholewek butów wyposażone w moduł dezynfekcji rąk oraz bramkę obrotową. Boczne wejście przeznaczone dla osób z niskim obuwiem, bez konieczności czyszczenia cholewek.
A: Lewostronna · **B+C:** Prawostronna

Cleanmaster HS 56
Компактная, двухпотоковая мойка подошв и голенищ обуви оснащенная модулем дезинфекции рук и турникетом. Боковая ступенька предназначена для персонала в низкой обуви, без необходимости очистки голенищ.
A: Левосторонняя · **B+C:** Правосторонняя

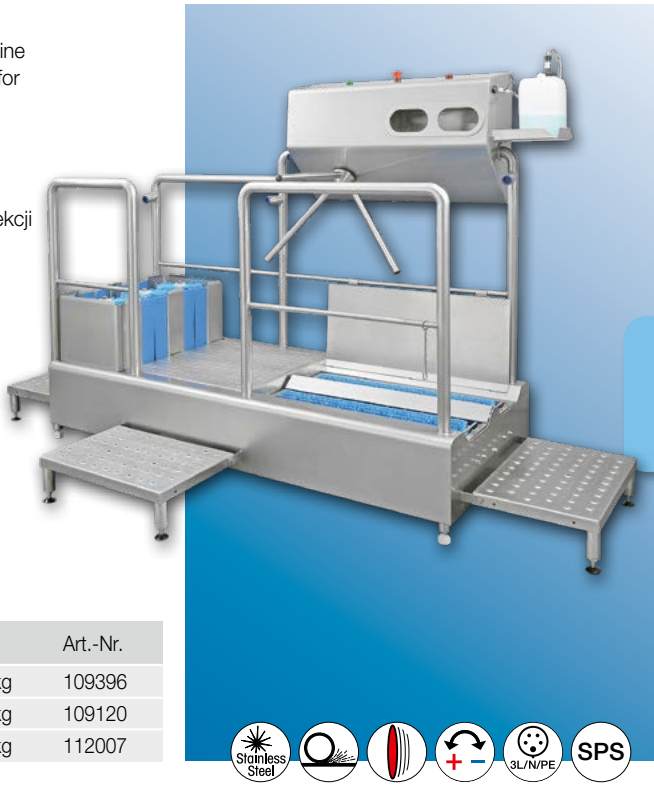

	Y Z X X x Z x Y	mm		Art.-Nr.
A	2760 x 1300 x 1660 mm	800 mm	~440 kg	109396
B	2760 x 1300 x 1660 mm	800 mm	~440 kg	109120
C	3160 x 1300 x 1660 mm	1200 mm	~450 kg	112007

Cleanmaster HS 56 SO

Compact, double-sided sole and boot shaft cleaning machine. Lateral machine step for people with flat footwear before/after sole cleaning.

Cleanmaster HS 56 SO
Kompaktowe, dwukierunkowe urządzenie do czyszczenia podeszew i cholewek butów. Boczne wejście przeznaczone dla osób z płaskim obuwiem, bez konieczności czyszczenia cholewek.

Cleanmaster HS 56 SO
Компактная, двухпотоковая мойка подошв и голенищ обуви. Боковая ступенька предназначена для персонала в низкой обуви, без необходимости очистки голенищ.

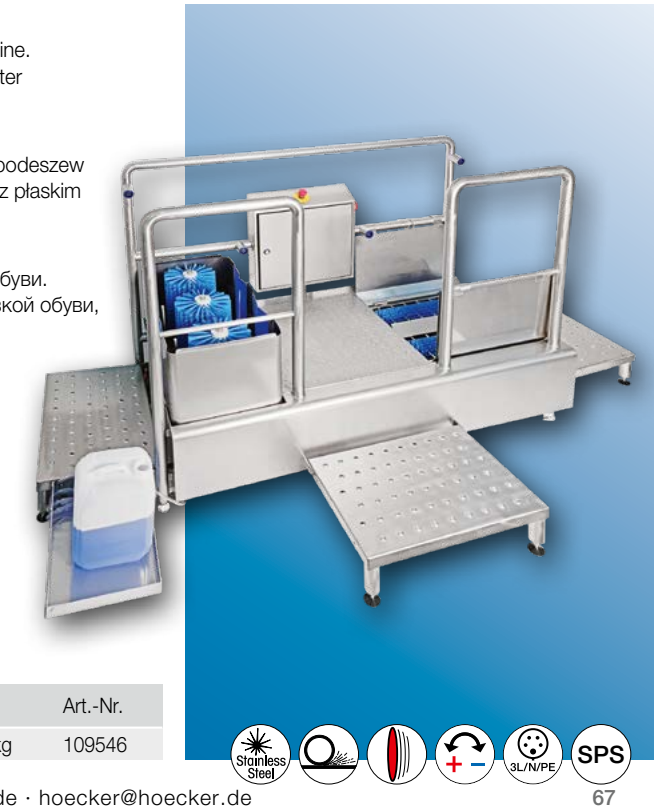

Y Z X X x Z x Y	mm		Art.-Nr.
2460 x 1300 x 1660 mm	500 mm	~230 kg	109546

Turnstile units

in combination with disinfection and/or handwashing unit with automatic water and/or liquid soap dispenser. Disinfectant is finely atomised in all models and simultaneously applied to the hands from above and below.

The PLC control enables the individual configuration of certain parameters.

With EDP integration option via a potential-free contact (e.g. time recording system / signalling system).

With compact models (e.g. ref. 100585) the installation side (right/left) can be freely determined, double-sided operation is standard for all systems (but can be deactivated on request).

Bramki obrotowe

w połączeniu z automatyczną dezynfekcją rąk i /lub z dozownikem mydła w płynie. Środek dezynfekujący jest drobno rozpylany na ręce, jednocześnie z góry i z dołu.

Dzięki zintegrowanemu sterownikowi PLC można indywidualnie konfigurować główne parametry. Poprzez elektroniczny system jest możliwe połączenie np. z systemem rejestracji czasu pracy/ system sygnalizacji.

Strona instalacji (R/L) w modelach kompaktowych (np. 100585) jest dowolnie możliwa, praca w dwóch kierunkach jest standardem dla wszystkich systemów (na życzenie może zostać dezaktywowany).

Турникеты

Предназначена для контролированного процесса входа персонала в производственную зону цеха. Предлагаемые модели оснащены дезинфектором для рук или дозатором мыла. Встроенный контроллер PLC позволяет на индивидуальную конфигурацию главных параметров, на пример: подключение к существующим системам регистрации времени работы возможно благодаря установленной системе фотодатчиков. Внутренний переключатель позволяет на выбор места, в котором находится оборудование (левый/правый), а также проход персонала в двух направлениях.

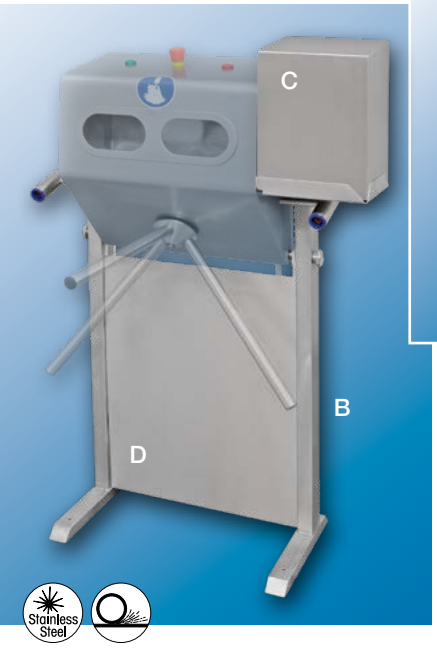

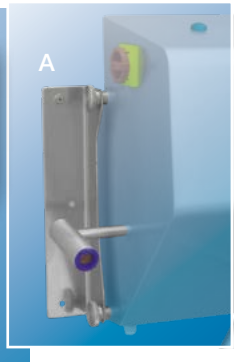

Accessories for turnstile units

suitable for DA 01 / DA 51 / DA 63

Akcesoria do bramek obrotowych
odpowiednie do DA 01 / DA 51 / DA 63

Аксессуары для турникетов
подходят к DA 01 / DA 51 / DA 63

	X x Z x Y		Art.-Nr.
A	80 x 80 x 410 mm	~3 kg	100584
B	622 x 400 x 1225 mm	~13 kg	100583
C	244 x 233 x 364 mm	~4 kg	100587
D	522 x 32 x 763 mm	~4 kg	100586

Rechargeable battery for emergency

As an optional extra all turnstile units can be fitted with a rechargeable battery which unlocks the turnstile in the case of a power cut.

Akumulator służący do podtrzymania zasilania
Opcjonalnie bramki obrotowe mogą być wyposażone w akumulator, który je odblokowuje w przypadku braku zasilania.

Аккумулятор для сохранения питания
В качестве опции турникеты могут быть оснащены аккумулятором, который при отключении питания снимает с них блокировку.

✆ +49 5407 890 0 · 🖷 +49 5407 890 100

Signal tower

Consisting of a base, flashing light and siren element, signals actuation of the emergency stop at a hygiene station, Stainless steel angle incl. in the scope of delivery.

Wieża sygnalizacyjna
składa się z podstawy, sygnalizacji świetlnej i dźwiękowej. Sygnalizuje uruchomienie wyłącznika awaryjnego w śluzie higienicznej. Dostawa wraz ze wspornikiem ze stali nierdzewnej.

Сигнализационная колонна
Состоит из основания, световой и звуковой сигнализации. Сигнализирует запуск аварийной кнопки в санпропускнике; поставляется в комплекте с кронштейном из нержавеющей стали.

X x Z x Y		Art.-Nr.
80 x 80 x 250 mm	~1 kg	100581

Cleanmaster DA 01

Turnstile with staff entry control.

Cleanmaster DA 01
Bramka obrotowa z kontrolą przepływu personelu.

Cleanmaster DA 01
Турникет с контролем доступа для определенного персонала.

Delivery without wall bracket
W zestawie bez uchwytów do montażu ściennego · В наборе без кронштейнов для настенного монтажа

X x Z x Y		Art.-Nr.
776 x 737 x 560/843 mm	~38 kg	100664

DesiMan DUO

A: With disinfectant dispenser.
B: With soap dispenser.

DesiMan DUO
A: Z dozownikiem środka dezynfekującego.
B: Z dozownikiem mydła w płynie.

DesiMan DUO
A: С дозатором дезинфицирующего средства.
B: С дозатором жидкого мыла.

	X x Z x Y		Art.-Nr.
A	845 x 342 x 534 mm	~30 kg	100458
B	845 x 342 x 534 mm	~30 kg	110816

Cleanmaster DA 51 / DA 63

A: With disinfectant dispenser.
B: With soap dispenser.

Cleanmaster DA 51 / DA 63

A: Z dozownikiem środka dezynfekującego.
B: Z dozownikiem mydła w płynie.

Cleanmaster DA 51 / DA 63

A: С дозатором дезинфицирующего средства.
B: С дозатором жидкого мыла.

	X x Z x Y		Art.-Nr.
A	888 x 717 x 570/902 mm	~42 kg	100585
B	888 x 717 x 570/902 mm	~42 kg	100604

Turnstile unit Cleanmaster DAL 51

L: Long, left-hand version, with disinfectant dispenser.
R: Long, right-hand version, with disinfectant dispenser.

Bramka obrotowa Cleanmaster DAL 51

L: Wersja długa, lewa, z dozownikiem środka dezynfekującego.
R: Wersja długa, prawa, z dozownikiem środka dezynfekującego.

Турникет Cleanmaster DAL 51

L: Длинный вариант, левый, с дозатором дезинфицирующего средства.
R: Длинный вариант, правый, с дозатором дезинфицирующего средства.

	X x Z x Y		Art.-Nr.
L	888 x 717 x 570/902 mm	~42 kg	111004
R	888 x 717 x 570/902 mm	~42 kg	112077

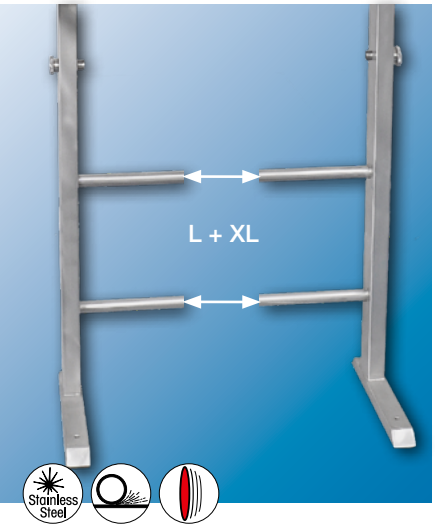

Pedestal L

compatible with DAL 51 L/R (112077//111004).

Stojak typ L
kompatybilny z DAL 51 L/R (112077/111004).

Подставка тип L
Подходит для DAL 51 L/R (112077/111004).

Pedestal XL

compatible with DAL 51 L/R (112077//111004).

Stojak typ XL
kompatybilny z DAL 51 L/R (112077/111004).

Подставка тип L
Подходит для DAL 51 L/R (112077/111004).

	X x Z x Y		Art.-Nr.
L	1020 x 400 x 1225 mm	~6 kg	111017
XL	1360 x 400 x 1255 mm	~8 kg	111121

✆ +49 5407 890 0 · 🖷 +49 5407 890 100

DesiMan CC

Sequence-controlled cleaning of the hands with soap/water and subsequent disinfectant dispensing. **L:** Left side · **R:** Right side

DesiMan CC, Stanowisko do mycia rąk wodą z mydłem i modułem do dezynfekcji rąk. **L:** Lewa strona · **R:** Prawa strona

DesiMan CC, Стенд для мойки рук водой с мылом и модулем дезинфекции рук. **L:** Левосторонний · **R:** Правосторонний

	X × Z × Y		Art.-Nr.
L	1381 x 402 x 857 mm	~51 kg	111001
R	1381 x 402 x 857 mm	~51 kg	111000

Cleanmaster DA 52

Sequence-controlled cleaning of the hands with soap/water and subsequent disinfectant dispensing. Access control via turnstile unit.
L: Left side · **R:** Right side

Cleanmaster DA 52, stanowisko do mycia rąk wodą z mydłem i modułem do dezynfekcji rąk. Kontrola dostępu za pomocą kołowrotu.
L: Lewa strona · **R:** Prawa strona

Cleanmaster DA 52, стенд для мойки рук водой с мылом и модулем дезинфекции рук. Контроль доступа с помощью турникетного устройства.
L: Левосторонний · **R:** Правосторонний

	X × Z × Y		Art.-Nr.
L	1592 x 782 x 848 mm	~63 kg	100612
R	1592 x 782 x 848 mm	~63 kg	100613

Cleanmaster HS 54

Disinfection basin in hygiene station design with automatic filling level control.
A: With hand disinfection / turnstile uni (left-hand side).
B: With hand disinfection / turnstile unit (right-hand side).
C: Without hand disinfection / turnstile unit.

Cleanmaster HS 54
Wanna dezynfekcyjna z automatycznym uzupełnianiem poziomu napełnienia.
A: Z bramką obrotową i modułem do dezynfekcji rąk (po lewej stronie).
B: Z bramką obrotową i modułem do dezynfekcji rąk (po prawej stronie).
C: Bez bramki obrotowej i modułu do dezynfekcji rąk.

Cleanmaster HS 54
Дезинфекционная ванна с автоматическим пополнением уровня дезинфицирующего средства.
A: С турникетом и модулем дезинфекции рук (с левой стороны).
B: С турникетом и модулем дезинфекции рук (с правой стороны).
C: Без турникета и модуля дезинфекции рук.

	X × Z × Y		Art.-Nr.
A	2960 x 1050 x 1620 mm	~175 kg	100592
B	2960 x 1050 x 1620 mm	~175 kg	100613
C	2960 x 1050 x 1220 mm	~120 kg	109806

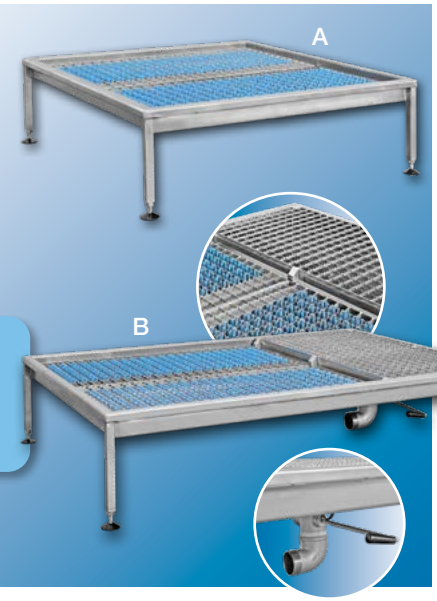

Cleanmaster hybrid 01 (A), Cleanmaster hybrid 10 (B)

Walk-through basin for sole cleaning and sole disinfection. Cleaning area with brush fields that can be filled manually with disinfectant solution. Easy draining via external lever. Disinfection area: 785 mm
A: Without drip zone · **B:** With drip zone, length: 410 mm

Cleanmaster hybrid 01 (A), Cleanmaster hybrid 10 (B)
Zbiornik do mycia i dezynfekcji obuwia. Strefa czyszczenia z polami szczotek statycznych, które można ręcznie napełniać roztworem dezynfekującym. Łatwe opróżnianie za pomocą zewnętrznej dźwigni. Strefa dezynfekcji: 785 mm.
A: Bez strefy ociekowej · **B:** Ze strefą ociekową, długość: 410 mm.

Cleanmaster hybrid 01 (A), Cleanmaster hybrid 10 (B)
Емкость для мойки и дезинфекции обуви. Зона очистки с ячейками для неподвижных щеток, ячейки можно вручную пополнять дезинфицирующим средством. Лекгий процесс опораживания с помощью наружного рычага. Зона дезинфекции: 785 мм.
A: Без лотка для отекания · **B:** С лотком для отекания Длина 410мм.

	X × Z × Y		Art.-Nr.
A	828 x 840 x 195 mm	~40 kg	111243
B	1240 x 840 x 195 mm	~54 kg	110898

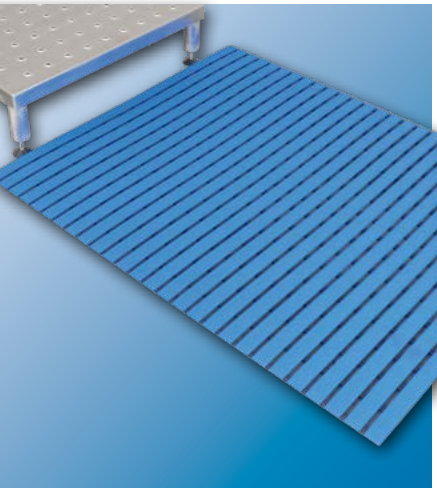

Hygiene mat

Water-resistant and easy to clean mat made of hard PVC with a soft under-tread which reduces the carry over of water in hygiene areas or wash rooms.

Mata higieniczna
Wodoodporna i łatwa w czyszczeniu mata z twardego PCV z miękkim bieżnikiem, który zmniejsza przenoszenie wody.

Гигиенический коврик
Водостойкий и легко чистящийся коврик из жесткого ПВХ с мягкой дорожкой, сокращающей перенос воды.

Other dimensions on request · Inne wykonanie na zapytanie · Другое исполнение по запросу

X × Z × Y		Art.-Nr.
1000 x 800 x 25 mm	~4,2 kg	100567

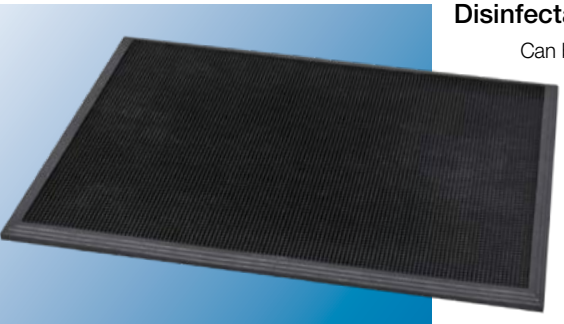

Disinfectant mat

Can be filled with up to 4,5 litres of disinfectant, stable hold on the floor due to suction cups on the underside.

Mata dezynfekcyjna
Napełnienia środkiem dezynfekującym max. do 4,5L, stabilne mocowanie do podłoża dzięki przyssawkom na spodzie maty.

Дезинфицирующий коврик
Возможность наполнения дезинфицирующим средством (макс. 4,5), стабильное крепление к полу с помощью присосок установленных на нижней части коврика.

X × Z × Y		Art.-Nr.
60 x 810 x 19 mm	~5,3 kg	111495

✆ +49 5407 890 0 · 🖷 +49 5407 890 100

Disinfection mat FLEX 3

Suitable for passenger and transport traffic. Edge height: 2 mm, non-slip, abrasion-resistant and UV-resistant, can be combined with mobile disinfection unit FLEX 3 TR.

Mata dezynfekująca FLEX 3
Przeznaczona dla ruchu osobowego i transportowego. Wysokość krawędzi: 2 mm, antypoślizgowa, odporna na ścieranie i promieniowanie UV, można ją łączyć z mobilnym urządzeniem do dezynfekcji FLEX 3 TR.

Дезинфицирующий коврик FLEX 3
предназначен для движения персонала и автотранспорта. Высота края: 2 мм. Противоскользящая, устойчивая от механического износа и лучей UV, можно соединить с мобильной установкой для дезинфекции FLEX 3 TR.

	X × Z × Y		Art.-Nr.
A	2210 x 1000 x 10 mm	~10 kg	111493
B	2210 x 2000 x 10 mm	~17 kg	111246
C	2210 x 3000 x 10 mm	~25 kg	111494

Mobile disinfection unit FLEX 3 TR

Mobile unit cart made of aluminium, incl. 60-litre dosing container and dosing pump for automatic filling of a disinfection mat.

Mobilne urządzenie do dezynfekcji FLEX 3 TR, Aluminiowy transporter sprzętu przenośnego, zawierający zbiornik do dozowania o pojemności 60 l i pompę dozującą do automatycznego napełniania maty dezynfekcyjnej.

Мобильная установка для дезинфекции 3 TR, Алюминиевый транспортер мобильного инвентаря содержащий емкость для дозировки вместимостью 60 л и насос дозирующий для автоматического наполнения дезинфицирующего коврика.

X × Z × Y		Art.-Nr.
770 x 540 x 770 mm	~20 kg	111247

Railing for staff guidance

Individually planned railing system consisting of e.g.: **A:** End post, **B:** Intermediate post, **C:** Corner post, **D:** Intermediate element, **E:** Special element, e.g. end for turnstile unit, **F:** Angle element 45°, **G:** Railing integration, e.g. to an emergency exit gate, **H:** Angle element 45° "S".

System poręczy
Indywidualnie zaplanowany system balustrad zawierający np.: **A:** Słupek końcowy, **B:** Słupek pośredni, **C:** Słupek narożny, **D:** Element pośredni, **E:** Element specjalny, np. zakończenie dla systemu kołowrotu, **F:** Element kątowy 45°, **G:** Integracja poręczy, np. z bramą ewakuacyjną, **H:** Element kątowy 45° "S".

Система баллюстрад
Специально запланирована система баллюстрад состоит на пример из: **A:** Конечный столбик, **B:** Центральный столбик, **C:** Угловой столбик **D:** Центральный элемент, **E:** Специальный элемент, на пример наконечник для турникета, **F:** Угловой элемент 45°, **G:** Соединение баллюстрады с эвакуационными воротами, **H:** Угловой элемент 45° "S".

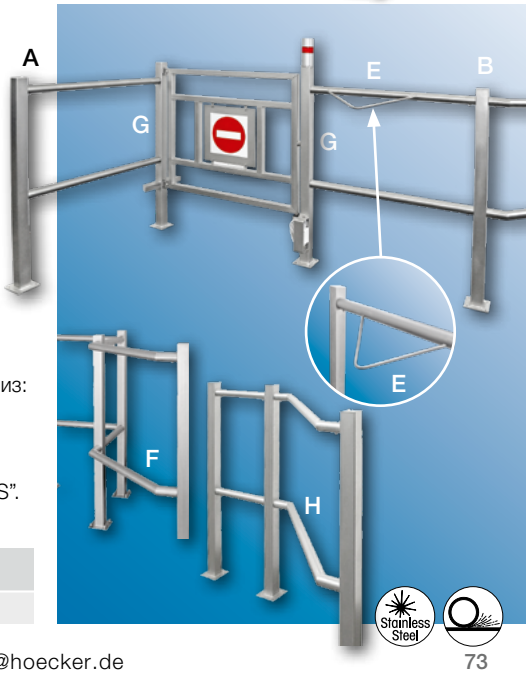

X × Z × Y
individuell · individueel · individuel

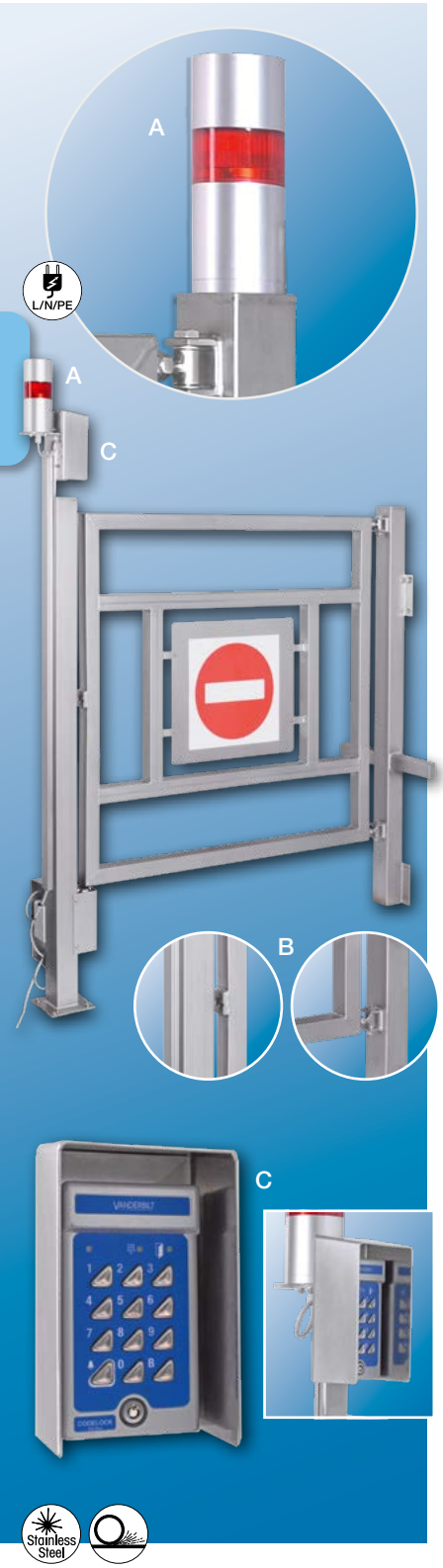

Additional equipment for emergency exit gate

A: Signal tower, signals the use of an emergency exit door by flashing light and alarm sound. Increased safety by alerting other staff in the danger area. Discourages misuse of the emergency exit door as a regular exit.
B: Pendulum function for the use of the emergency exit door in both directions by authorised personnel who are exempt from using the hygiene control unit (cleaners, persons with walking disabilities, etc.).
C: Code lock with stainless steel keypad, incl. protective housing. For authorised, temporary deactivation of the alarm function at the emergency exit gate.
D: Digital input for the processing of a 12 V input signal of a time recording system.
E: Digital output for the transmission of usage data to an external EDP system.
F: Integration in railing system.

Dodatkowe wyposażenie bramek ewakuacyjnych

A: Słupek sygnalizacyjny, sygnalizuje użycie bramki ewakuacyjnej za pomocą migającego światła i dźwięku alarmowego. Większe bezpieczeństwo dzięki ostrzeganiu innych pracowników znajdujących się w obszarze zagrożenia. Zniechęca do wykorzystywania bramki ewakuacyjnej jako zwykłego wyjścia.
B: Funkcja wahadła umożliwiająca korzystanie z bramki ewakuacyjnej w obu kierunkach przez upoważniony personel, który jest zwolniony z obowiązku używania śluzy higienicznej.
C: Zamek szyfrowy z klawiaturą ze stali nierdzewnej, z obudową ochronną. Służy do autoryzowanego, czasowego wyłączenia funkcji alarmowej w bramce ewakuacyjnej.
D: Wejście cyfrowe do przetwarzania sygnału wejściowego 12 V z urządzenia system rejestracji czasu pracy.
E: Wyjście cyfrowe do przesyłania danych o użytkowaniu na zewnątrz - system EDP.
F: Integracja z systemem balustrad.

Дополнительное оснащение эвакуационных ворот

A: Сигнализационный столбик, сигнализирует использование эвакуационных ворот с помощью маргающего света и звукового сигнала. Больша безопасность благодаря предупреждению персонала находящегося в опасной зоне. Лишает персонал желания использовать эвакуационные ворота как обычный проход.
B: Маятниковые свойства позволяют использовать эвакуационные ворота в двух направлениях уполномоченным персоналом, который не обязан применять гигиенический санпропускник
C: Замок со шифром с клавиатурой из нержавеющей стали, защитным корпусом. Предназначен для авторизованного, временного выключения сигнализационной функции в эвакуационных воротах.
D: Цифровой вход для обработки входного сигнала 12 В из оборудования система регистрации рабочего времени
E: Цифровой вход для передачи данных об использовании снаружи - система EDP.
F: Интеграция с системой баллюстрад.

	X x Z x Y		Art.-Nr.
A	80 x 80 x 250 mm	~1 kg	100548
B	–	–	100547
C	–	–	100549
D	–	–	123237
E	–	–	123067
F	–	–	123056

✆ +49 5407 890 0 · 🖷 +49 5407 890 100

Emergency exit gate

For evacuation of hazardous areas. Monitoring of the door position by means of potential-free contact It is recommended to send a signal to the company's own system or e.g. to the signal tower ref. 100548 to warn of existing danger and to deter unauthorised use. Dimensioning according to ASR 2.3, optional additional equipment see 🕮 74.
A: For up to 5 employees · **B:** For up to 20 employees · **C:** For up to 200 employees

Bramka ewakuacyjna
Do ewakuacji z obszarów niebezpiecznych/wrażliwych. Monitorowanie położenia bramki za pomocą styku bezpotencjałowego, wyjście sygnału do systemu firmowego lub np. wieży sygnalizacyjnej (100548) służące do ostrzegania o istniejącym niebezpieczeństwie i powstrzymywania przed nieuprawnionym użyciem. Wymiarowanie bramek zgodnie z ASR 2.3, (opcjonalne wyposażenie dodatkowe patrz 🕮 74).
A: Dla maks. 5 pracowników · **B:** Dla maks. 20 pracowników
C: Dla maks. 200 pracowników

Эвакуационные ворота
Для эвакуации персонала из опасных зон. Мониторинг расположения ворот с помощью сухого контакта, выход сигнала в фирменную систему или, например, в сигнализационную колонну (100548), для предостережения об опасности и приостановки неуполномоченного использования. Размер ворот согласно ASR 2.3 (опционально дополнительное оснащение - см. 🕮 74).
A: Для макс. 5 человек · **B:** Для макс. 20 человек · **C:** Для макс. 200 человек

	X x Z x Y			Art.-Nr.
A	1155 x 240 x 1257 mm	5	900 mm	100544
B	1255 x 240 x 1257 mm	20	1000 mm	100545
C	1455 x 240 x 1257 mm	200	1200 mm	100546

Document tray A3 (A), XL (B), compact (C)

A: For attachment to railing tubes of the HÖCKER railing system.
B: For lateral fastening along a hygiene unit.
C: For attachment to railing tubes of the HÖCKER railing system or a hygiene unit.

Podstawka pod dokumenty A3 (A), XL (B), kompaktowa (C)
A: Do mocowania do rur systemu poręczy HÖCKER.
B: Do mocowania wzdłuż śluzy higienicznej.
C: Do mocowania do rur systemu relingowego HÖCKER lub śluzy higienicznej.

Подставка для документов A3 (A), XL (B), компактная (C)
A: Для крепления труб системы баллюстрад HÖCKER.
B: Для крепления вдоль санпропускника.
C: Для крепления труб системы перил HÖCKER или санпропускника.

	X x Z x Y		Art.-Nr.
A	330 x 450 x 133 mm	~2,8 kg	100574
B	1316 x 380 x 364 mm	~12,0 kg	110454
C	100 x 240 x 255 mm	~2,0 kg	123559

Self-closing swivel door

A: On wall bracket incl. counter stop.
B: Floor model with padlock locking option, incl. pole with counter stop.

Bramka wahadłowa
A: Na wsporniku ściennym z ogranicznikiem.
B: Model stojaka z opcją blokowania za pomocą kłódki, zawiera słupek z ogranicznikiem.

Маятниковые ворота
A: Установка на стенном кронштейне с ограничителем
B: Модель подставки с опцией блокировки с помощью замка, в комплекте со столбиком и ограничителем

Other dimensions on request · Inne wykonanie na zapytanie
Другое исполнение по запросу

	X x Z x Y		Art.-Nr.
A	820 x 120 x 400 mm	~11,5 kg	125119
B	1380 x 120 x 1100 mm	~20,0 kg	110255

Mobile foam unit

Mobile misting and foaming unit for manual application of foam, degreaser or disinfectant. Suitable for the fluid group 2. Delivery incl. stainless steel foam lance, foam hose and air hose.

Mobilne jednostki pianotwórcze
Przenośne urządzenie do wytwarzania mgły i piany do ręcznego podawania piany pianki, odtłuszczacza lub środka dezynfekującego. Odpowiednie dla Grupa płynów 2. Dostawa z lancą do piany ze stali nierdzewnej, wąż do piany i wąż do powietrza.

Мобильные пенные установки
Мобильный туманообразующий и пенообразующий аппарат для ручного нанесения пены пены, обезжиривателя или дезинфицирующего средства. Подходит для Группа жидкостей 2. Поставка включает пенное копье из нержавеющей стали, пенный шланг и воздушный шланг.

	X x Z x Y			Art.-Nr.
A	300 x 360 x 1000 mm	19,5 l	~11,0 kg	100560
B	530 x 530 x 1000 mm	50,0 l	~25,0 kg	100559

+49 5407 890 0 · +49 5407 890 100

Foam pistol

with quick-coupling including foam lance and rinsing lance.
80 bar max., 150 °C max. 80cl/min.

Pistolet do rozpylania piany
w zestawie szybkozłączka, z lancą do rozprowadzania piany i lancą do płukania. Ciśnienie robocze maks. 80 bar, temperatura maks. 150 °C, przepustowość 0,8 l/min.

Пистолет для напыления пены
в наборе с быстроразъемным соединением, копьем для напыления пены и копьем для полоскания. Рабочее давление не более 80 бар, темп. не более 150 °C, пропускная способность 0,8 л/мин.

	X x Z x Y		Art.-Nr.
	400 x 30 x 210 mm	~1,2 kg	100439

Pistol shower heads

A: Low pressure pistol, rubber-coated, jet strength and angle infinitely variable.
B: High pressure pistol, 275 bar max., 150 °C max., 45 l/Min.

Pistolet natryskowy
A: Jednoręczny przystosowany do ciągłej pracy, powleczony gumą. Strumień wody i kąt regulowany.
B: Pistolet natryskowy, 275 bar max., 150 °C max., 45 l/min.

Пистолет душ
A: ND-водяной пистолет, резиновое покрытие, однопози-ционная сила и угол струи.
B: Распылительный пистолет, 275 бар макс., 150 °C макс, 45 л/мин.

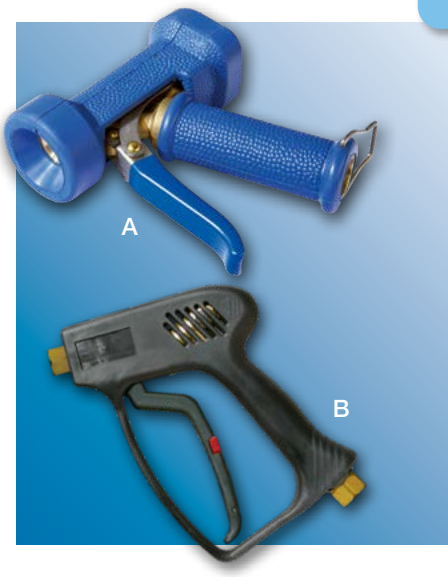

	X x Z x Y		Art.-Nr.
A	140 x 170 mm	~0,9 kg	100437
B	220 x 170 mm	~0,5 kg	100440

Economy shower

made of shock-proof plastic, max. pressure: 6 bar, max. temperature: 90°C .
A: Plastic valve ½“ · **B:** Plastic valve ¾“
C: Metal valve ½“ · **D:** Metal valve ¾“

Pistolet natryskowy ekonomiczny, wykonany z tworzywa sztucznego odpornego na uderzenia, max. ciśnienie: 6 barów, max. temperatura: 90°C.
A: Zawór z tworzywa sztucznego ½“ · **B:** Zawór z tworzywa sztucznego ¾“
C: Zawór metalowy ½“ **D:** Zawór metalowy ¾“

Экономный душирующий пистолет, Выполнен из пластика прочного от механических ударов, макс. давление 6 Бар, макс. температура 90°C
A: Клапан из пластика ½“ · **B:** Клапан из пластика ¾“
C: Металлический клапан ½“ · **D:** Металлический клапан ¾“

		Art.-Nr.
A	~0,55 kg	111477
B	~0,55 kg	111478
C	~0,55 kg	111479
D	~0,55 kg	111480

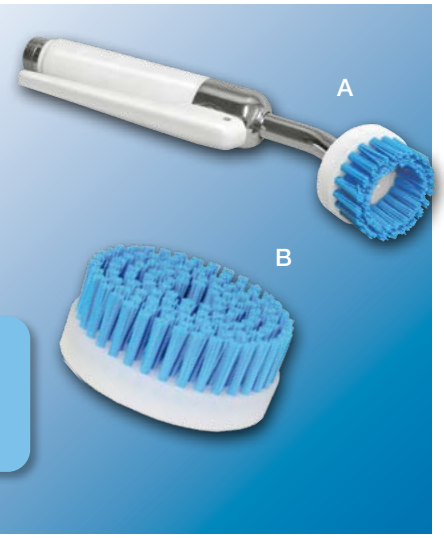

Washing brushes

A: Hand lever unit with insulated handle, immediate stopping.
Water release by operation of the lever.
Visible chromeplated copper parts, PA plate-brush, Ø 50 mm.
B: Polyamide brushes, Ø 120 mm.

Szczotki do mycia
A: Dźwignia rączki z izolacją, z natychmiastowym zamknięciem.
Uwalnianie wody następuje za pomocą dźwigni. Widoczne elementy mosiężne pokryte chromem, szczotka PA Ø 50 mm..
B: Szczotka PA Ø 120 mm.

Щетки для мытья
A: Рукоятка с изолированной ручкой, с немедленным пе-рекрытием.
Подача воды при помощи рычага. Видимые элементы хромированные, PA щетка, Ø 50 мм.
B: Щетка PA, Ø 120 мм.

	X x Z x Y		Art.-Nr.
A	250 x 50 mm	~0,4 kg	100528
B	120 x 50 mm	~0,3 kg	100529

Automatic plastic hose reel KS

Plastic drum incl. 15 m hygiene hose ½“ and 0.6 m intake hose.
Stainless steel drum holder and pivoting wall bracket.

Automatyczny zwijacz węża z tworzywa sztucznego KS
Bęben z tworzywa sztucznego z wężem spożywczym ½“
o dł. 15 m oraz wężem doprowadzającym o dł. 0,6 m.
Uchwyt bębna oraz uchwyt ścienny obrotowy ze stali nierdzewnej.

Пластиковый Держатель для шланга со сматывающим автоматом KS
Пластиковый барабан с пищевым шлангом ½“ длиной ≈ 15 м и подводящим шлангом длиной ≈ 0,6 м. Держатель барабана
и вращающийся настенный держатель из нержавеющей стали.

	X x Z x Y				Art.-Nr.
	186 x 554 x 450 mm	130°C	100 bar	~25 kg	100436

Automatic hose reel VA

Stainless steel drum for 20 m ½“or 15 m ¾“ hose.
Stainless steel angled hinge and pivoting wall bracket.

Automatyczny zwijacz węża VA
Bęben ze stali nierdzewnej do węża ½“ o dł. 20 m lub do węża ¾“ o dł. 15 m.
Uchwyt bębna oraz uchwyt ścienny ze stali nierdzewnej.

Держатель для шланга со сматывающим автоматом VA
Барабан из нержавеющей стали для шланга ½“ длиной 20 м или для шланга ¾“ длиной 15 м. Держатель барабана и настенный держатель
из нержавеющей стали.

	X x Z x Y				Art.-Nr.
	304 x 770 x 460 mm	130°C	100 bar	~29 kg	100442

Stainless Steel

✆ +49 5407 890 0 · 🖷 +49 5407 890 100

Hose holder

for approx. 25 m hose of Ø ½“ or 20 m hose of Ø ¾“.

Uchwyt na wąż ze stali nierdzewnej
dla ok. 25 m węża, ½“ lub 20 m węża ¾“.

Держатель для шланга из нержавеющей стали
для около 25 метрового шланга, Ø ½“ или 20 м шланга Ø ¾“.

X x Z x Y		Art.-Nr.
325 x 135 x 380 mm	~2,5 kg	100427

Hose holder

A: Approx. 20 m hose ½“ or approx. 15 m hose ¾“.
B: Approx. 25 m hose ½“ or approx. 20 m hose ¾“.

Uchwyt na wąż ze stali nierdzewnej
A: Dla ok. 20 m węża ½“ lub ok. 15 m węża ¾“.
B: Dla ok. 25 m węża ½“ lub ok. 20 m węża ¾“.

Держатель для шланга из нержавеющей стали
A: Для ≈ 20 м шланга ½“ или ≈ 15 м шланга ¾“.
B: Для ≈ 25 м шданга ½“ или ≈ 20 м шланга ¾“.

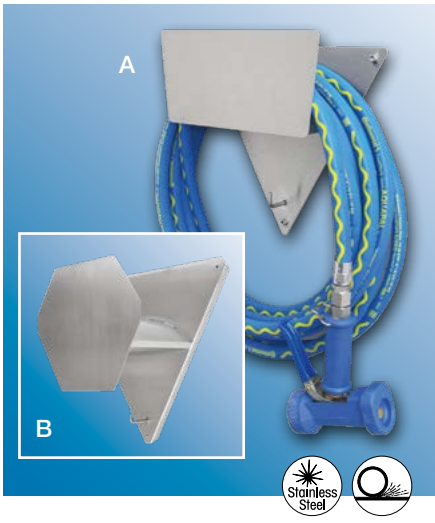

Delivery without hose and spray gun
W zestawie bez węża i pistoletu natryskowego · в наборе без шланга и пистолета

	X x Z x Y		Art.-Nr.
A	350 x 125 x 330 mm	~1,5 kg	100429
B	480 x 175 x 415 mm	~3,1 kg	100428

Hygiene hoses

A: Drinking water hose Aquapal®, licensed according to KTW A, DVGW W270 and FDA.
B: Drinking water hose Q, licensed according to KTW A, DVGW W270, FDA and VP549.
Also available fully assembled with sleeve fittings in the desired length.

Węże spożywcze
A: Wąż do wody pitnej Aquapal®, zgodny z normami KTW A, DVGW W270 i FDA.
B: Wąż do wody pitnej Q, zgodny z normami KTW A, DVGW W270, FDA i VP549.
Możliwość zakupu węży o określonej długości wraz ze złączkami.

Пищевые шланги
A: Шланг для питьевой воды Aquapal®, соответствует стандартам KTW A, DVGW W270 и FDA.
B: Шланг для питьевой воды Q, соответствует стандартам KTW A, DVGW W270, FDA и VP549.
Возможность приобретения шлангов желаемой длины в комплекте с фитингами.

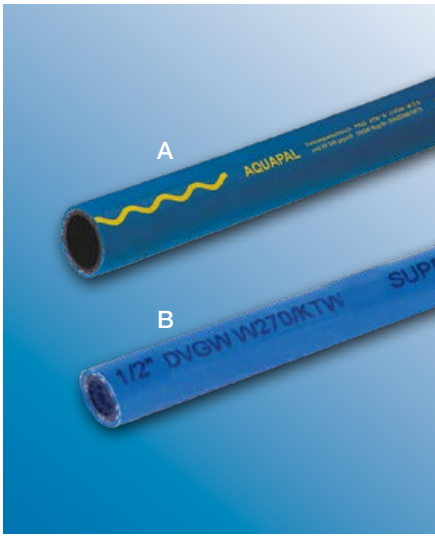

A	1-40 m	-20°C – +90°C	10 bar
A	1-40 m	-20°C – +90°C	10 bar
B	1-50 m	-15°C – +60°C	20 bar
B	1-50 m	-15°C – +60°C	20 bar

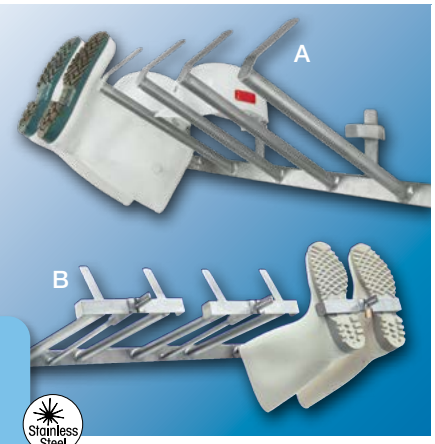

Clog and boot storage unit for wall-mounting

for 3 pairs in the smallest space, for wall mounting.
A: Without anti-theft device · **B:** With anti-theft device

Stojak na kalosze do montażu na ściannego
dla 3 par, do małych pomieszczeń, przytwierdzony do ściany z możliwością przedłużenia.
A: Bez zabezpieczenia przed kradzieżą · **B:** Z zabezpieczeniem przed kradzieżą

Стойка для сапог Приспособлен для монтажа на стене для 3 пар, для малых помещений, крепится к стене с возможностью удлинения.
A: Без защиты от краж · **B:** С защитой от краж

Further designs on request · Inne wykonanie na zapytanie · Другое исполнение – по запросу

		X x Z x Y		Art.-Nr.
A	3	1000 x 453 x 200/515 mm	~5,5 kg	100621
B	3	1000 x 453 x 200/515 mm	~6,0 kg	100633

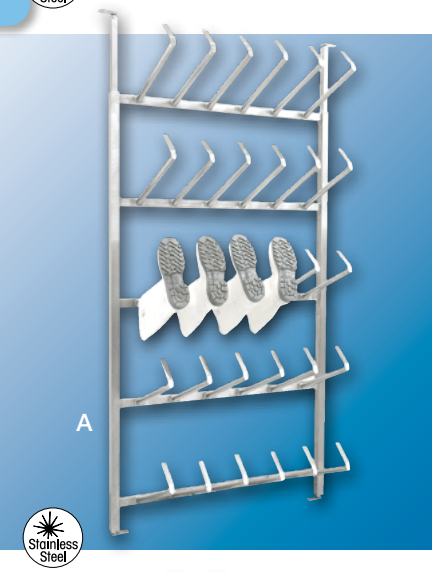

Clog and boot holder for floor mounting

with telescopic tube for an additional necessary attachment to the ceiling, max. ceiling height: 3.375 mm.
A: Without anti-theft device · **B:** With anti-theft device

Stojak na kalosze o regulowanej wysokości montażu,
mocowania do sufitu, maks. wysokość: 3375 mm.
A: Bez zabezpieczenia przed kradzieżą · **B:** Z zabezpieczeniem przed kradzieżą

Подставка на резиновые сапоги с регулировкой высоты монтажа,
крепление к потолку, макс. высота 3375мм
A: Без защиты от кражи · **B:** С защитой от кражи

Further designs on request · Inne wykonanie na zapytanie · Другое исполнение – по запросу

		X x Z x Y		Art.-Nr.
A	15	1080 x 450 x 2050 mm	~45 kg	100622
B	15	1080 x 450 x 2050 mm	~48 kg	100634

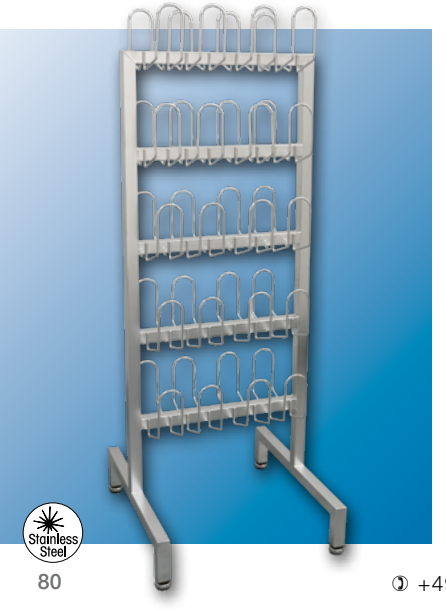

Support for clogs for free installation

for 20 pairs of shoes/clogs.

Stojak na gumowce wolnostojący
na 20 par obuwia.

Стойка для резиновых сапог свободностоящая
на 20 пар обуви.

Further designs on request · Inne wykonanie na zapytanie · Другое исполнение – по запросу

		X x Z x Y		Art.-Nr.
	20	700 x 800 x 2000 mm	~26 kg	100623

✆ +49 5407 890 0 · 🖷 +49 5407 890 100

Boot-dryer system

with a switch for warm air, duration of the airing controlled by an adjustable timer. Disinfection and smell neutralisation by a built-in UV heater.

Urządzenie do suszenia obuwia
z regulacją temperatury powietrza, programowanie czasu suszenia. Dezynfekcja i neutralizacja zapachu za pomocą wbudowanej lampy UV.

Сушилка для обуви
с регулировкой температуры воздуха, программирование продолжительности сушки. Дезинфекция и нейтрализация запахов при помощи встроенной УФ-лампы.

	X x Z x Y				Art.-Nr.
10	678 x 426 x 1961 mm	380 m²/h	~60 kg	~35°C	100624
20	1196 x 426 x 1961 mm	380 m²/h	~65 kg	~35°C	100625
30	1716 x 426 x 1961 mm	380 m²/h	~70 kg	~35°C	100626
40	1196 x 726 x 1961 mm	380 m²/h	~75 kg	~35°C	100627
40	2300 x 425 x 1961 mm	380 m²/h	~75 kg	~35°C	111811

Boot dryer with timer function

Individually programmable (three time profiles per weekday), disinfection and odour neutralisation through integrated UV lamp.

Urządzenie do suszenia obuwia z wyłącznikiem czasowym
możliwość zaprogramowania trzech okresów suszenia w ciągu doby, dezynfekcja i neutralizacja zapachów za pomocą wbudowanej lampy UV.

Сушилка обуви с временным включателем
возможность программирования трех режимов процесса сушки в течение суток, дезинфекция и нейтрализация запахов с помощью встроенной лампы UV.

	X x Z x Y				Art.-Nr.
10	678 x 426 x 1961 mm	380 m²/h	~60 kg	40-65°C	100628
20	1196 x 426 x 1961 mm	380 m²/h	~65 kg	40-65°C	100629
30	1716 x 426 x 1961 mm	380 m²/h	~70 kg	40-65°C	100630
40	1196 x 726 x 1961 mm	380 m²/h	~75 kg	40-65°C	100631
40	2300 x 726 x 1961 mm	380 m²/h	~75 kg	40-65°C	125665

Apron storage 8 mm

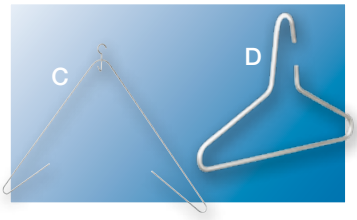

A: Apron hanger rack
B: Wall fixing
C: Apron hanger
D: Hangers

Akcesoria na wieszaki, 8 mm
A: Stojak na wieszaki
B: Listwa ścienna na wieszaki
C: Wieszak na fartuchy
D: Wieszak na ubranie

Аксессуары для вешалок 8 мм
A: Стойка для вешалок
B: Настенная рейка для вешалок
C: Вешалка
D: Вешалки

Further designs on request · Inne wykonanie na zapytanie · Другое исполнение – по запросу

		X × Z × Y		Art.-Nr.
A	10	1050 x 800 x 2000 mm	~30,0 kg	100535
B	10	1050 x 700 x 400 mm	~10,4 kg	100542
C		1005 x 30 x 850 mm	~1,1 kg	100537
D		425 x 8 x 235 mm	~0,4 kg	100554

Apron suspension rack

with two hook tracks for 5 aprons each.

Wieszak na fartuchy
po 5 haczyków na każdym z dwóch rzędów.

Вешалка для фартуков
по 5 крючков на каждом из двух рядов.

Further designs on request · Inne wykonanie na zapytanie · Другое исполнение – по запросу

		X × Z × Y		Art.-Nr.
	10	1200 x 800 x 1700 mm	~30,0 kg	111181

Rack for hanging up aprons

Wieszak ścienny na fartuchy

Вешалка настенная для фартуков

Further designs on request · Inne wykonanie na zapytanie · Другое исполнение – по запросу

		X × Z × Y		Art.-Nr.
A	5	400 x 51 x 50 mm	~1,25 kg	106932
B	8	640 x 51 x 50 mm	~2,00 kg	100555
C	10	800 x 51 x 50 mm	~2,50 kg	106933
D	15	1200 x 51 x 50 mm	~3,75 kg	106935
E	30	2400 x 51 x 50 mm	~7,50 kg	110152

✆ +49 5407 890 0 · 🖷 +49 5407 890 100

Apron and helmet stand

Wieszak na fartuchy i kaski

Шкафчик на три

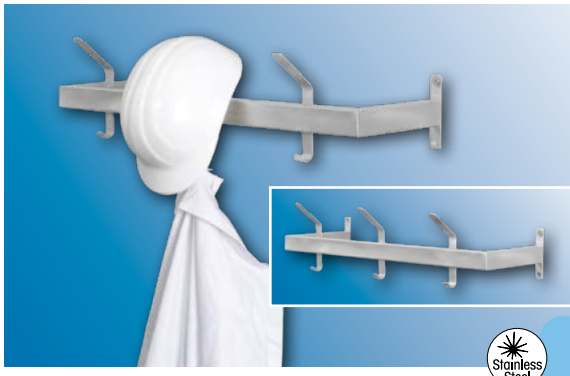

Further designs on request · Inne wykonanie na zapytanie · Другое исполнение – по запросу

	X x Z x Y		Art.-Nr.
3	660 x 270 x 190 mm	~3,0 kg	100539

Cleanmaster SWP-1400-SR

Apron and boot washing station
with integrated sole-cleaning device, including brush set, rear wall inclined slightly to the rear, with apron hooks, water spillage trough with footrest for boot cleaning.
Informations 🕮 56.

Myjka do fartuchów i butów
ze zintegrowaną myjką do podeszew - szczotka obrotowa. Tylnia ścianka lekko odchylona do tyłu z hakami na fartuch. Wanna z podpórką na nogę.
Informacje dot. myjki do obuwia 🕮 56.

Мойка для фартуков и обуви
со встроенной мойкой для подошв с вращающейся щёткой. Задняя стенка имеет лёгкий наклон назад с крючками для фартука. Ванна с подпорой для ног.
Информация 🕮 56.

X x Z x Y		Art.-Nr.
1600 x 580 x 2053 mm	~105 kg	100530

Cleanmaster SWP-1000

Apron- and boot washing station
complete with valves and brushes. The apron unit is slightly inclined backwards and has hooks to hang up the aprons. The water container at the bottom is equipped with a foot support for cleaning boots.

Stanowisko do czyszczenia fartuchów i butów
w komplecie wszystkie podłączenia i szczotki. Urządzenie jest lekko przechylone do tyłu, przymocowane hakami do ściany dla zachowania bezpieczeństwa. Dolna wanna wyposażona jest w podstawkę do stawiania nogi w celu mycia obuwia roboczego.

Место для чистки фартуков и обуви
в комплекте все подключения и щётки. Приспособление имеет лёгкий наклон назад, для соблюдения безопасности крепится к стене с помощью крючков. Нижняя ванна имеет подставку для ног и для мытья рабочей обуви.

X x Z x Y		Art.-Nr.
1200 x 500 x 1966 mm	~70 kg	100527

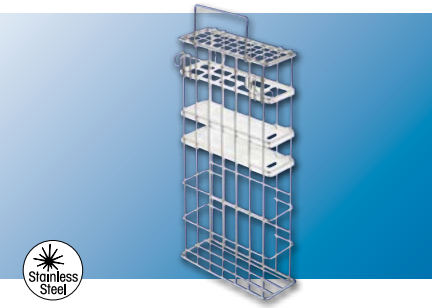

Knife basket MK

with lid, lockable with a separate padlock.

Kosz na noże MK z pokrywą i z zamknięciem.

Корзина для ножей MK с крышкой и замком.

Further designs on request · Inne wykonanie na zapytanie · Другое исполнение – по запросу

				X x Z x Y		Art.-Nr.
8	1	–	240	265 x 130 x 500 mm	~1,8 kg	100637

Storage for knife cages MK

6 holders with a push-in depth of 400 mm, protected by a padlock. Suitable for Model MK (100637).

Wieszak do przechowywania koszy na noże MK
6 uchwytów zabezpieczonych kłódką, wysunięcie do 400 mm. Pasuje do koszy MK (100637).

Вешалка для хранения корзин для ножей MK
6 закрывающихся на навесной замок держателей, с выдвижением до 400 мм. Для корзин модели MK (100637).

X x Z x Y		Art.-Nr.
985 x 430 x 100 mm	~5,4 kg	100643

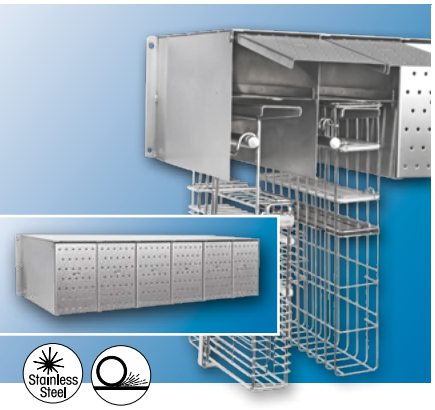

Universal safety box for knife baskets

6 compartments with a storage shelf, protected by a padlock, suitable for: Model MK (100637), Model MK-S (100635, 100636, 100640, 100641, 100642)

Uniwersalna szafka na kosze na noże 6 przegród zamykanych na kłódkę, z półkami do przechowywania fartuchów, rękawic ochronnych. Pasuje do koszy: Model MK (100637), Model MK-S (100635, 100636, 100640, 100641, 100642)

Универсальный шкаф под корзины для ножей 6 закрывающихся на навесной замок отделений, с полками для хранения фартуков, защитных перчаток. Для моделей корзин: модель MK (100637) модель MK-S (100635, 100636, 100640, 100641, 100642)

Further designs on request · Inne wykonanie na zapytanie · Другое исполнение – по запросу

X x Z x Y		Art.-Nr.
1000 x 403 x 250 mm	~28,0 kg	100648

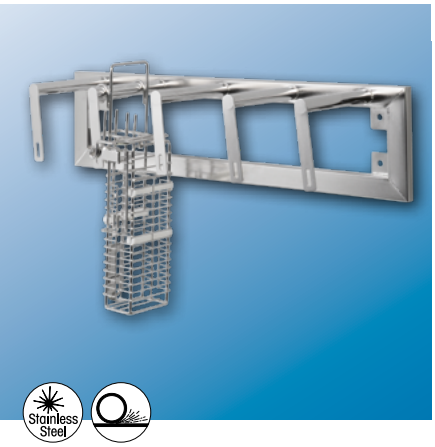

Storage for knife cages MK-S

5 holders, protected by a padlock for knife cages Modell MK-S:
A: 100636 · **B:** 100640, 100641 · **C:** 100642

Wieszak do przechowywania koszy na noże MK-S
5 uchwytów zabezpieczonych kłódką, pasuje do koszy typu MK-S:
A: 100636 · **B:** 100640, 100641 · **C:** 100642

Вешалка для хранения корзин для ножей MK-S
5 закрывающихся на навесной замок держателей, для корзин типа MK-S:
A: 100636 · **B:** 100640, 100641 · **C:** 100642

	X x Z x Y		Art.-Nr.
A	800 x 190 x 200 mm	~4,0 kg	100649
B	800 x 220 x 200 mm	~4,5 kg	100650
C	800 x 400 x 200 mm	~6,0 kg	100651

✆ +49 5407 890 0 · 🖷 +49 5407 890 100

Knife basket MK-S

lockable clamps, three plastic knife-protecting slats, special glove-holder.

Kosze na noże MK-S
zamykane, z elementami z tworzywa sztucznego i uchwytem na rękawice.

Корзины для ножей MK-S
закрывающиеся, с пластиковыми рейками для защиты ножей и перчатко-держателем.

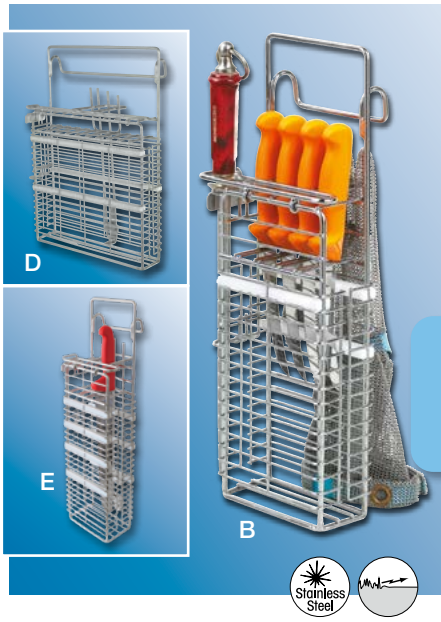

Delivery without accessories · Dostawa bez osprzętu · Поставка без аксессуаров

					X x Z x Y		Art.-Nr.
A	2	2	1	240	157 x 130 x 480 mm	~1,6 kg	100636
B	4	2	1	240	185 x 130 x 480 mm	~1,8 kg	100641
C	6	2	1	240	230 x 130 x 480 mm	~2,2 kg	100635
D	10	2	1	240	385 x 130 x 480 mm	~2,5 kg	100642
E	4	2	1	400	182 x 133 x 620 mm	~1,8 kg	100640

Knife cage transport trolley

with 2 swivel wheels and 2 fixed wheels, for easy transport and flexible storage of knife cages type MK-S. The baskets can be secured by means of a padlock.

Wózek do przechowywania/transportu koszy na noże
2 koła obrotowe i 2 koła stałe ułatwiają transport, przeznaczony do przechowywania koszy na noże typu MK-S. Kosze można zabezpieczyć kłódką.

Тележка для хранения/транспорта боксов для ножей
2 поворотные колеса и 2 неподвижные колеса облегчают транспортировку, предназначена для хранения боксов для ножей типа MK-S. Боксы можно закрыть с помощью замка.

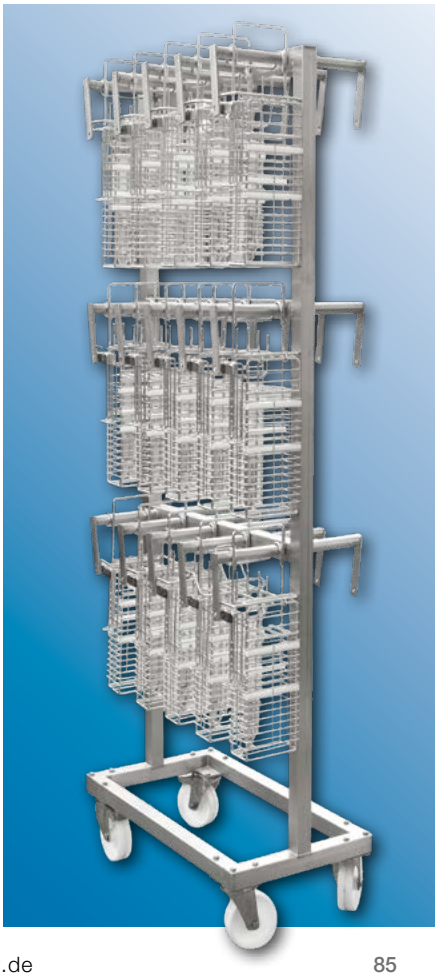

		X x Z x Y		Art.-Nr.
10	A	875 x 415 x 700 mm	~20 kg	112016
	B	875 x 415 x 700 mm	~20 kg	112016
	C	875 x 760 x 700 mm	~25 kg	112078
	D	875 x 760 x 700 mm	~25 kg	112078
20	A	875 x 415 x 1380 mm	~30 kg	109452
	B	875 x 415 x 1380 mm	~30 kg	109452
	C	875 x 760 x 1380 mm	~35 kg	111704
	D	875 x 760 x 1380 mm	~35 kg	111704
30	A	875 x 415 x 1700 mm	~40 kg	109453
	B	875 x 415 x 1700 mm	~40 kg	109453
	C	875 x 760 x 1700 mm	~45 kg	112079
	D	875 x 760 x 1700 mm	~45 kg	112079

Commercial washing facilities for: · Profesjonalne urządzenia myjące: · Профессиональное моющее оборудование:

Small parts, knife cages, crates, kitchenware

Drobne elementy, kosze na noże, E-pojemniki, naczynia

Мелкий инвентарь, боксы для ножей, е-ящики, посуда

Small parts, knife cages, crates, hooks

Drobne elementy, kosze na noże, E-pojemniki, haki

Мелкий инвентарь, боксы для ножей, е-ящики, крюки

Knife cages

Kosze na noże

Боксы для ножей

✆ +49 5407 890 0 · 🖷 +49 5407 890 100

Commercial washing facilities for: · Profesjonalne urządzenia myjące: · Профессиональное моющее оборудование:

Trays
E-pojemniki
Е-ящики

Smoke skewers
Kije wędzarnicze
Коптильные палки

Euro tubs, smoke trolleys
Wózek załadunkowy, wózek wędzarniczy
Зарядная тележка, дымовая тележка

Shelf units, tables and other equipment

Regały, stoły, urządzenia

Стеллажи, столы, приспособления

rt.hoecker.de

HÖCKER

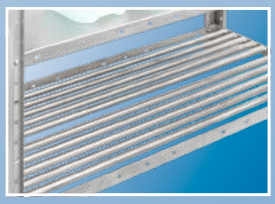

System shelf · Regały systemowe · Стеллажи

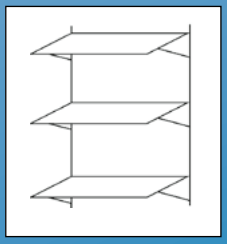

Cantilever rack
System półek wspornikowych
Система подпорочных полок

sonderbau.hoecker.de

Shelf unit

with 4 shelves and one round tube grid, screwed together. Load capacity 150 kg each. Shelves delivered unassembled.

Regał
skręcany z 4 półkami pełnymi i półką z rurek, udźwig 150 kg każda.
Regał wysyłamy rozmontowany.

Стеллаж
с 4 сплошными полками и 1 полкой из трубок, возможность произвольной переустановки (с 4 сплошными полками) макс. Нагрузка - 150 кг каждая.
Стеллаж поставляется в демонтированном виде.

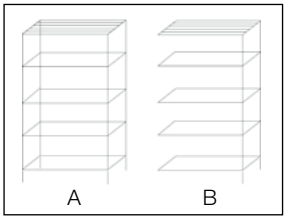

	X x Z x Y			Art.-Nr.
A	970 x 500 x 1830 mm	750 kg	~63 kg	100774
Matching extension shelf · Regał do dobudowania · Надстраиваемый стеллаж				
B	940 x 500 x 1830 mm	750 kg	~54 kg	100780

Storage unit for Euro-crates

Solidly welded frame construction with inclined shelves, 3 crates on each shelf. Other sizes on request.

Regał na EURO – pojemniki
Wykonanie specjalne, spawana konstrukcja.
Szerokość i ilość pięter na życzenie.

Стеллаж для EURO – контейнеров
Индивидуальное исполнение. Прочная, сварная конструкция.
Ширина и этажность – по желанию заказчика.

Delivery without crate · Wysyłka bez skrzynek · Поставка без ящиков

X x Z x Y			Art.-Nr.
1345 x 595 x 1700 mm	600 kg	~65 kg	100773

Wall shelf

2 levels, with side and rear upturn.

Półka ścienna
z bocznym i tylnym zakantowaniem.

Настенная полка
с боковой и задней окантовкой.

X x Z x Y		Art.-Nr.
1000 x 300 x 400 mm	~15 kg	100786

Cupboard with writing desk

one drawer at top, bottom cupboard with lockable door with T-handle and 1 height adjustable shelf (adjustment distance 65 mm).
Fixed castor and 2 adjustable steering rollers, polyurethane wheels.

Pulpit do pisania
z jedną szufladą, u dołu zamykane drzwiczki skrzydłowe z klamką w kształcie "T", z jedną półką, regulacja wysokości (regulacja co 65 mm), z 2 kółkami stałymi i 2 obrotowymi z hamulcem, koła poliuretan.

Шкаф с письменным столом с одним ящиком
створчатые дверцы, закрывающиеся снизу с T-образной щеколдой, 1-элементный, с двумя неподвижными колёсиками и 2 поворотными колёсиками с тормозами, материал - полиуретан.

X x Z x Y	Ø		Art.-Nr.
500 x 400 x 1170 mm	Ø 100 mm	~37 kg	100805

Cupboard with writing desk

Tray with hinged lid and cylinder lock,
bottom cupboard with fixed shelf and lockable door.

Szafa-pulpit do pisania
z zamykaną pokrywą górną z zamkiem cylindrycznym.
Dolna część zamykana drzwiczkami.

Шкаф с письменным столом
с закрывающейся верхней крышкой с цилиндрическим замком.Нижняя часть шкафа закрывается дверцей.

X x Z x Y		Art.-Nr.
600 x 400 x 1230 mm	~41 kg	100808

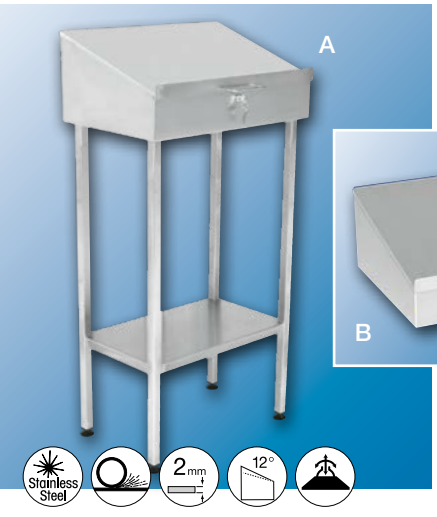

Writing desk

Desk with hinged lid and cylinder lock
A: Floor model
B: Wall mounted model

Pulpit do pisania
z zamykaną pokrywą górną z zamkiem cylindrycznym.
A: Stojąca
B: Z mocowaniem ściennym

Шкаф с письменным столом
с закрывающейся верхней крышкой с цилиндрическим замком.
A: Отдельно стоящий
B: С настенным крепежом

	X x Z x Y		Art.-Nr.
A	600 x 400 x 1230 mm	~30 kg	100806
B	600 x 400 x 250 mm	~17 kg	100807

✆ +49 5407 890 0 · 🖷 +49 5407 890 100

Stool

Stainless steel plate 2.0 mm thick,
Stable frame made of square tube.

Stołek
Siedzenie z blachy 2,0 mm, stabilna konstrukcja z profili kwadratowych.

Табурет
Сидение из листового металла 2,0 мм,
прочная рама из трубы квадратного сечения.

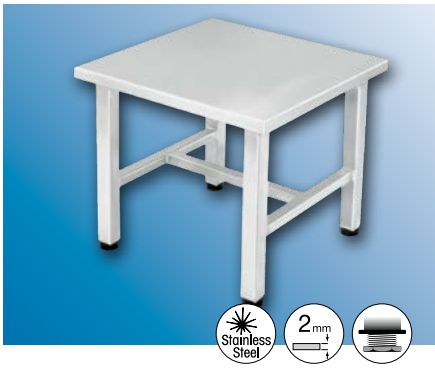

Y Z X × Z × Y			Art.-Nr.
500 x 500 x 500 mm	400 kg	~14 kg	100810

Chopping block

with exchangeable 60 mm polyethylene board.
Frame with height adjustable feet of vibration reducing solid rubber.

Kloc do porcjowania
z polietylenową płytą o grubości 60 mm.
Rama z czterema gumowymi stopkami.

Колодка для разделения на порции
с полиэтиленовой плитой толщиной 60 мм.
4 резиновых стойки.

Y Z X × Z × Y		Art.-Nr.
500 x 500 x 850 mm	~29 kg	100809

Workshop trolley

Trolley with pushing handle, 2 fixed and 2 steering wheels, one with a stopper, castor casings made of stainless steel. Wheels made of polyamide, Ø 100 mm. Ball-bearing drawers with central closure, individual pullout locking device with removable non-slip mat.
Carrying load: 35 kg per drawer, 2 wide drawers, 4 half-sided drawers and one half-sided door. Behind this, one height adjustable shelf.

Wózek do warsztatu
Z uchwytem prowadzącym, 2 koła stałe oraz 2 obrotowe, 1 z hamulcem, osłony kół ze stali szlachetnej. Koła z poliamidu Ø 100 mm. Z łożyskowanymi szufladami z zamknięciem centralnym. Udźwig szuflady: 35 kg, 2 x duże szuflady, 4 połowiczne szuflady i połowiczne drzwi. Z tyłu przestawna półka.

Тележка для мастерской
С ведущей рукояткой, 2 неповоротных колеса и 2-мя поворотными колёсами, 1 с тормозом, защита колёс из нержавеющей стали. Полиамидные колеса Ø 100 мм.
Подшипниковыми ящиками с центральным замком,Грузоподъёмность ящика: 35 кг, 2 x больших ящика, 4 половинчатых ящика и половинчатые дверцы. Сзади переставная полка.

Y Z X × Z × Y		Compartment dimensions / Wymiary schowków Размеры ящиков	Total dimensions / Masa całkowita Полная масса
	1	345 x 415 x 444 mm	895 x 450 x 820 mm
	2	728 x 400 x 60 mm	
	3	346 x 400 x 60 mm	~48 kg
	4	346 x 400 x 120 mm	Art.-Nr.
	5	346 x 400 x 180 mm	100078

Work table

Plate 2,0 mm, bottom shelf as grid or with solid shelf as special request.

Stół roboczy
Wykonany z blachy 2,0 mm, u dołu półka z rurek, lub jako wykonanie specjalne z blachy.

Рабочий стол
Изготовлен из листового металла 2,0 мм, снизу – трубчатая полка или полка из листового металла.

Y Z X X × Z × Y		Art.-Nr.
940 x 690 x 900 mm	~35 kg	100787
1190 x 690 x 900 mm	~39 kg	100788
1440 x 690 x 900 mm	~46 kg	100789
1940 x 690 x 900 mm	~61 kg	100790

Work table

with exchangeable plate of polyethylene 500, shelf as grid or with solid shelf as special request.

Stół roboczy
z wymienną płytą polietylenową, 500.
U dołu półka z rurek lub jako wykonanie specjalne z blachy.

Рабочий стол
со сменной полиэтиленовой столешницей 500.
Снизу трубчатая полка или полка из листового металла.

Y Z X X × Z × Y		Art.-Nr.
1000 x 700 x 900 mm	~39 kg	100791
1200 x 700 x 900 mm	~46 kg	100792
1500 x 700 x 900 mm	~56 kg	100793
2000 x 700 x 900 mm	~77 kg	100794

✆ +49 5407 890 0 · 🖷 +49 5407 890 100

Stage table

with exchangeable cutting surface made of polyethylene, thickness 30 mm, depth 400 mm. Stainless steel surface with rear upturn of 40 mm. Bottom shelf either with grid or with solid shelf as special request.

Stół rozbiorowy
z wyjmowaną płytą polietylenową, o gr. 30 mm i głębokości 400 mm. Płyta robocza z zakantowaniem 40 mm. Półka wykonana z rurek lub jako wykonanie specjalne z blachy.

Обвалочный стол
с демонтируемой полиэтиленовой столешницей толщиной 30 мм глубиной 400 мм. Рабочая плита с окантовкой 40 мм. Трубчатая полка или полка из листового металла.

X x Z x Y		Art.-Nr.
880 x 840 x 900 mm	~50 kg	100795
1380 x 840 x 900 mm	~75 kg	100796
1880 x 840 x 900 mm	~98 kg	100797

Double stage table

with exchangeable cutting plates made of polyethylene, thickness 30 mm, depth 400 mm. In the middle a stainless steel surface, depth 400 mm. Bottom shelf either with grid or with solid shelf as special request.

Stół rozbiorowy podwójny
z wyjmowanymi płytami polietylenowymi, o gr. 30 mm i głębokości 400 mm. Na środku płaszczyzna robocza z blachy gł. 400 mm. Półka wykonana z rurek lub z blachy jako wykonanie specjalne.

Обвалочный двойной стол
с демонтируемыми полиэтиленовыми столешницами толщиной 30 мм и глубиной 400 мм. Посередине рабочая поверхность из листового металла, глубина. 400 мм. Трубчатая полка или полка из листового металла особой конструкции.

X x Z x Y		Art.-Nr.
1880 x 1200 x 900 mm	~125 kg	100799
2380 x 1200 x 900 mm	~147 kg	100800
2800 x 1200 x 900 mm	~161 kg	100801

Filling table

working surface made of 2.0 mm thick plate, with raised edge, 17 mm and drain. Shelf as grid.

Stół pełny
Powierzchnia z blachy 2,0 mm z otworem odpływowym 17 mm. Półka z rurek.

Сплошной стол
Поверхность из листового металла 2,0 мм со сливным отверстием 17 мм. Трубчатая полка.

X x Z x Y		Art.-Nr.
1400 x 900 x 900 mm	~54 kg	100803
1900 x 900 x 900 mm	~70 kg	100804

Dissection table

with exchangeable polyethylene cutting plates thickness 30 mm, depth 600 mm, in the middle 6 outlets to slide-in units, suitable for 2 x 3 E1/E2 EURO-boxes.

Stół rozbiorowy podwójny
z wyjmowanymi płytami polietylenu o gr. 30 mm i szerokości 600 mm. W środku otwory wrzutowe pasujące do u dołu umieszczanych 2 x 3 EURO- pojemników.

Двойной обвалочный стол
со сменными столешницами из полиуретана толщиной 30 мм и шириной 600 мм. Посередине приёмные отверстия для EURO-контейнеров, снизу устанавливаются 2 x 3 EURO-контейнера.

X x Z x Y		Art.-Nr.
1700 x 1350 x 900 mm	~95 kg	100802

Delivery without crate · Wysyłka bez skrzynek · Поставка без ящиков

✆ +49 5407 890 0 · 🖷 +49 5407 890 100

Brush and equipment holder

for brushes, shovels and forks.

Wieszak na miotły i inne akcesoria
jak widły, szufle.

Вешалка для веников и прочих инструментов
вилы, совковые лопаты.

	X x Z x Y		Art.-Nr.
A	250 x 120 x 40 mm	~0,6 kg	100534
B	250 x 360 x 40 mm	~2,0 kg	106931

Shovel and fork

C: Shovel 245 x 290 mm, 1190 mm high.
D: Fork 290 x 210 mm, 950 mm high.

Szufla i widły
C: Wymiary szufli 245 x 290 mm, wysokość 1190 mm,
D: Wymiary wideł 290 x 210 mm, wysokość 950 mm.

Совковая лопата и вилы
C: Размеры лопаты 245 x 290 мм, высота 1190 мм,
D: Размеры вил 290 x 210 мм, высота 950 мм.

	Y		Art.-Nr.
C	1190 mm	~3,1 kg	100347
D	950 mm	~2,2 kg	100348

Brush dolly

to hold 4 brushes or mops
6 hooks for dustpans and hand brushes.

Wieszak na kółkach
na 4 miotły lub szczotki, 6 haczyków na zmiotki z szufelką.

Передвижная вешалка
на 4 веника или щетки, 6 крючков для щеток с совком.

	X x Z x Y			Art.-Nr.
	780 x 780 x 1800 mm	Ø 125 mm	~18,0 kg	100533

Sweeping kit holder

wall-mounted, for holding (D = 8 mm) hand brush and dustpan.

Uchwyt na zestaw do zamiatania
przystosowany do montażu na ścianie, do zawieszenia szczotki ręcznej i szufelki (D = 8 mm).

Держатель для уборочного комплекта
Wandприспособлен для монтажа на стене, для подвешивания ручной щетки и совока (Д - 8мм).

	X x Z x Y		Art.-Nr.
	340 x 140 x 35 mm	~1,0 kg	112084

Transport devices, containers, pallets, lift-tipping devices

Urządzenia do transportu, pojemniki, palety, wywrotnice

Приспособления для транспортировки, ёмкости, паллеты, опрокидыватели

tb.hoecker.de

HÖCKER

Stainless steel hand pallet truck – the advantages:	Wózek paletowy nierdzewny - korzyści:	Автопогрузчик Преимущества:
Tested by TÜV according to EN ISO 3691-5. Certification of the production process by the TÜV Rheinland.	**Certyfikat TÜV** według wymagań EN ISO 3691-5 sprawdzony proces produkcyjny poprzez TÜV Rheinland.	**Качество проверенное TÜV** соответствует требованиям EN ISO 3691-5, производственный процесс TÜV Rheinland.
Completely made of stainless steel long lasting and totally hygienic. Significantly longer life than hard chrome plated parts.	**Całkowicie ze stali nierdzewnej** wytrzymały i doskonały w utrzymaniu hygieny. W przeciwieństwie do części chromowanych o wiele dłuższa trwałość użytkowania.	**Изготовление из нержавеющей стали** Долговечное и гигиеническое покрытие. Более длительный срок службы по сравнению с хромированными частями.
Optimal corrosion protection Solid hydraulic unit as a welded construction with hygienically smooth surfaces and extensive prevention of fluting and grooves.	**Najlepsze zabezpieczenie przed korozją** Solidna konstrukcja jednostki hydraulicznej gwarantuje długą i bezproblemową obsługę.	**Лучшая защита от коррозии** Надежное изготовление гидравлических частей, конструкция приваривается к гладкой поверхности, для избежания дальнейших выбоин и бороздок.
Product safety The chipping of damaged rollers is immediately recognised as they have different colour from food.	**Bezpieczna produkcja** odpryski kół wyróżniają się kolorem na tle produktów żywnościowych.	**Безопасное производство** Цвет колес отличается от продуктов питания.
Comfortable operation with few strokes to reach maximum height. Resistence-free manoeuvering thanks to the release of the draw-bar.	**Wygodna obsługa** osiągnięcie maksymalnej wysokości podnoszenia w krótkim czasie. Łatwe manewrowanie.	**Удобное управление** достижение максимальной высоты подъема в короткий промежуток времени. Легкое маневрирование.
Smooth-running The swing axle prevents the jacking of the draw-bar at the maximum steering angle. There is also better compensation for uneven floor surfaces.	**Łatwy w prowadzeniu** dzięki zastosowaniu łożysk ślizgowych łatwy i niskooporowy obrót.	**Легкое управление** благодаря использованию скользящих подшипников и низкому сопротивлению вращения.
Suitable for coldrooms as high-grade hydraulic and lubricating oils are used. Temperature-resistant to –20 °C.	**Wykorzystanie w niskich temperaturach** poprzez wykorzystanie wysokiej jakości oleju jak i smaru, odporny na temperaturę ujemną do –20 °C.	**Эксплуатация при низких температурах** за счет использования высококачественного масла и смазки, стойкой к температуре до –20 °C.

✆ +49 5407 890 0 · 🖷 +49 5407 890 100

PALLETMASTER PRO

Hand pallet truck

our own manufacture,

– Smooth-running
– Low maintenance
– User-friendly,

Manufactured completely from stainless steel 304, suitable for refrigerated warehouses up to –20 °C. Easy cleaning and optimal corrosion protection thanks to the smooth surfaces.

Wózek paletowy

własnej produkcji,

– Łatwy w prowadzeniu
– Tani w eksploatacji
– Przyjazny w obsłudze,

Wykonany kompletnie ze stali nierdzewnej 1.4301, odporny na temperaturę ujemną do –20 °C. Poprzez gładkie powierzchnie ułatwione czyszczenie jak i najwyższa ochrona przed korozją.

Паллетная тележка

собственного производства,

– Простота в управлении,
– Низкая стоимость обслуживания,
– Приятен в использовании,

Изготовлен из нержавеющей стали 1.4301, устойчив к температуре до –20 °C. Гладкая поверхность облегчает очистку и максимально защищает от коррозии.

	2.3	2.3s
	2500 kg	2500 kg
	~83 kg	~78 kg
A	1210 mm	1210 mm
B	1500 mm	1160 mm
C	190 mm	190 mm
D	90 mm	90 mm
E	850 mm	510 mm
F	1150 mm	810 mm
G	540 mm	540 mm
H	220 mm	220 mm

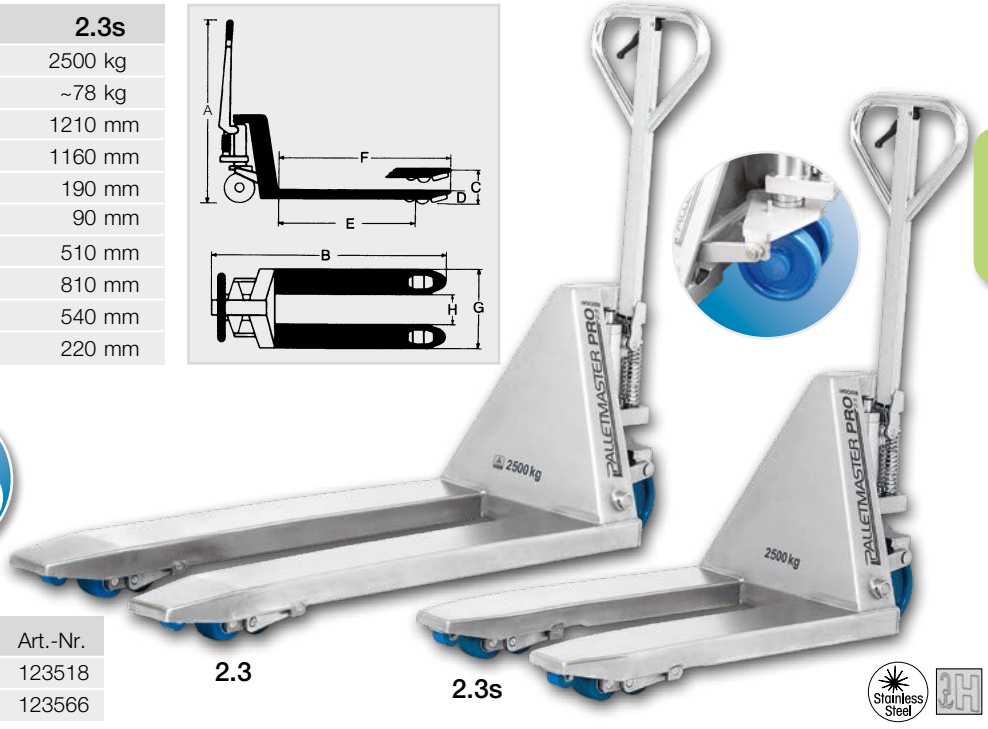

	Art.-Nr.
2.3	123518
2.3s	123566

2.3

2.3s

Stainless Steel

Custom-made products · Wykonanie specjalne · Специальная версия 102–103

Easy-Lift
Acid-Safe
Extra-Safe
Silent-Drive
Individual

sonderbau.hoecker.de

Palletmaster options · Palletmaster - modele · Palletmaster - модельный ряд

Palletmaster Pro 2.3 / 2.3s Easy-Lift

The easy access Easy-Lift pump enables the operation of loaded hand pallet trucks with a minimum amount of effort.

Pompa Easy-Lift umożliwia podnoszenie ładunków przy minimalnym wysiłku.

Насос Easy-Lift позволяет поднимать грузы при минимальных усилиях.

Combination possibilities · Możliwe kombinacje · Возможные комбинации

	Easy-Lift	Silent-Drive	Acid-Safe	Extra-Safe	Individual
Palletmaster Pro 2.3 / 2.3s (📖 101)	s	o	o	–	o
Palletmaster Pro 2.3 / 2.3s (📖 101)	s	–	o	o	o

s=Series · produkcja seryjna · модель, o=can be combined as an option · możliwy wariant · имеется в качестве опции, –=not combinable · brak wariantu · отсутствует в качестве опции

	Art.-Nr.
2.3	123563
2.3s	123568

Palletmaster Pro 2.3 / 2.3s Silent-Drive

Noticeable reduction of driving noise and a comfortable driving feeling thanks to special reduced noise rollers.

Redukcja hałasu podczas jazdy wózkiem dzięki zastosowaniu specjalnych rolek.

Снижение уровня шума при перемещении тележки за счет использования специальных роликов.

Combination possibilities · Możliwe kombinacje · Возможные комбинации

	Easy-Lift	Silent-Drive	Acid-Safe	Extra-Safe	Individual
Palletmaster Pro 2.3 / 2.3s (📖 101)	o	s	o	–	o

s=Series · produkcja seryjna · модель, o=can be combined as an option · możliwy wariant · имеется в качестве опции, –=not combinable · brak wariantu · отсутствует в качестве опции

	Art.-Nr.
2.3	123565
2.3s	123570

Palletmaster Pro 2.3 / 2.3s Acid-Safe

Acid and salt resistant chassis made of stainless steel 316 for use in extreme surroundings.

Korpus wykonany z kwasoodpornej stali nierdzewnej (1.4401) do stosowania w warunkach podwyższonego ryzyka korozyjnego.

Корпус изготовлен из кислотоустойчивой нержавеющей стали (1.4401), может использоваться в условиях повышенного риска коррозии.

Combination possibilities · Możliwe kombinacje · Возможные комбинации

	Easy-Lift	Silent-Drive	Acid-Safe	Extra-Safe	Individual
Palletmaster Pro 2.3 / 2.3s (📖 101)	o	o	s	–	o
Palletmaster Pro 2.3 / 2.3s (📖 101)	o	–	s	o	o

s=Series · produkcja seryjna · модель, o=can be combined as an option · możliwy wariant · имеется в качестве опции, –=not combinable · brak wariantu · отсутствует в качестве опции

	Art.-Nr.
2.3	112018
2.3s	123567

✆ +49 5407 890 0 · 🖷 +49 5407 890 100

Palletmaster options · Palletmaster - modele · Palletmaster - модельный ряд

Palletmaster Pro 2.3 / 2.3s Extra-Safe

Electric conductive wheels and rollers prevent a static loading of the hand pallet truck.
(No Ex-protection!)

Przewodzące elektrycznie koła i rolki zapobiegają statycznemu obciążeniu wózka ręcznego (bez ochrony przeciwporażeniowej).

Проводящие электричество колеса и ролики предотвращают электростатические разряды на ручной тележке (не имеют защиты от поражения электрическим током).

Combination possibilities · Możliwe kombinacje · Возможные комбинации

	Easy-Lift	Silent-Drive	Acid-Safe	Extra-Safe	Individual
Palletmaster Pro 2.3 / 2.3s (📖 101)	o	–	o	s	o

s=Series · produkcja seryjna · модель, o=can be combined as an option · możliwy wariant · имеется в качестве опции, –=not combinable · brak wariantu · отсутствует в качестве опции

	Art.-Nr.
2.3	123564
2.3s	123569

Palletmaster Pro Individual

Manufactured to your requirement. We can produce the Palletmaster trucks in special sizes according to your specifications.

Wykonanie zgodnie z indywidualnymi potrzebami Klienta. Jesteśmy w stanie wyprodukować wózek o określonych wymiarach, zgodnie z życzeniem Klienta.

Изготовление согласно индивидуальным потребностям клиента. Возможно изготовление тележки заданных размеров, по желанию клиента.

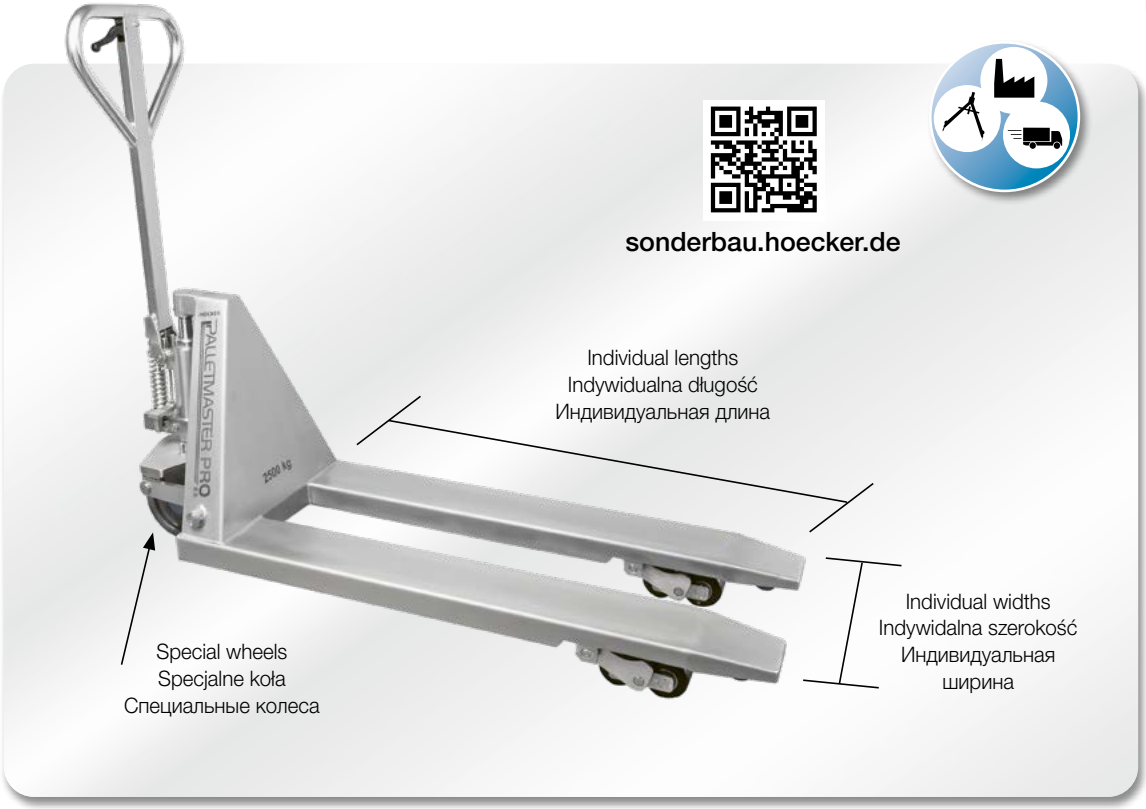

Scissor-type hand pallet truck

Stainless steel model, hard chrome-plated hydraulic piston. Suitable for wet and cold areas. Polyurethane steering wheels, polyamide fork rollers.

A: Electro-hydraulic lift, rechargeable battery-powered with built-in charger unit
B: Manual lift

Wózek ręczny nożycowy

wykonany ze stali nierdzewnej, tłok hydrauliczny powlekany chromem. Przeznaczony do stosowania w obszarach o dużej wilgotności i niskich temperaturach. Koła obrotowe z poliuretanu, rolki z poliamidu.

A: Podnośnik elektrohydrauliczny, akumulator zasilany z wbudowaną ładowarką
B: Podnośnik ręczny

Тележка ножничная ручная

изготовлена из нержавеющей стали, с хромированным штоком гидроцилиндра. Предназначена для применения в зонах с высокой влажностью и низкой температурой. Поворотные полиуретановые колеса, полиамидные ролики.

A: Электрогидравлический подъемник, заряжающийся аккумулятор со встроенным зарядным устройством
B: Ручной подъемник

1000 kg	
B	1650 mm
C	800 mm
D	90 mm
F	1200 mm
G	560 mm
H	240 mm

		Art.-Nr.
A	~155 kg	100004
B	~122 kg	100005

Stainless Steel · L/N/PE

✆ +49 5407 890 0 · 🖷 +49 5407 890 100

Hand pallet truck with weighing function

completely made of stainless steel, smooth-running, low-maintenance and user friendly.
Integrated scales with four stainless steel weighing cells. Protection-type IP68

Multi-function display with the following functions:
- Tare weight deduction, manual tare weight input
- High resolution display
- Net / gross or switching lb/kg
- Totalling of weights
- Load weighing
- Entry/exit weighing
- ± Control
- Percentage weighing
- Transfer of weight data to computer/PLC

Wózek ręczny paletowy z funkcją ważenia

wykonanie ze stali nierdzewnej, łatwy w utrzymaniu i przyjazny dla użytkownika. Zintegrowana waga z czterema ogniwami ważącymi ze stali nierdzewnej. Stopień ochrony IP68.

Wyświetlacz wielofunkcyjny z następującymi funkcjami:
- Odjęcie ciężaru tara, ręczne wprowadzanie ciężaru tara
- Wyświetlacz o wysokiej rozdzielczości
- Netto / brutto lub zmiana lb / kg
- Sumowanie wag
- Ważenie ładunku
- Licznik jednostek
- ± Kontrola
- Ważenie procentowe
- Transfer danych do komputera / PLC

Тележка для поддонов ручная с весами

изготовление из нержавеющей стали, удобна в эксплуатации. Встроенные весы с четырьмя взвешивающими ячейками из нержавеющей стали. Уровень защиты IP68.

Многофункциональный дисплей с функциями:
- Учета веса тары, ручным введением весы тары
- С дисплеем с повышенным разрешением
- Переключения нетто/ брутто или фунты/кг
- Суммирования результатов взвешивания
- Взвешивания партии
- Взвешивания на входе/на выходе
- ± Контроля
- Процентного взвешивания
- Передачи данных на компьютер/ПЛК

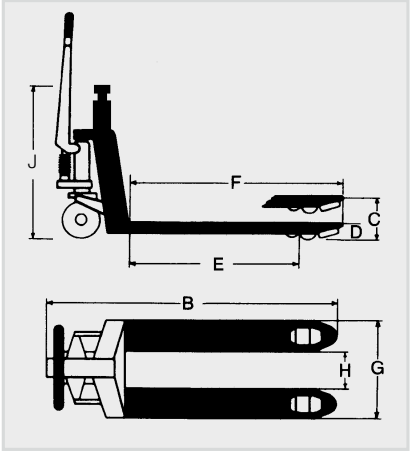

	2000 kg
	~154 kg
A	1210 mm
B	1530 mm
C	205 mm
D	90 mm
E	850 mm
F	1150 mm
G	535 mm
H	175 mm

Art.-Nr.
100302

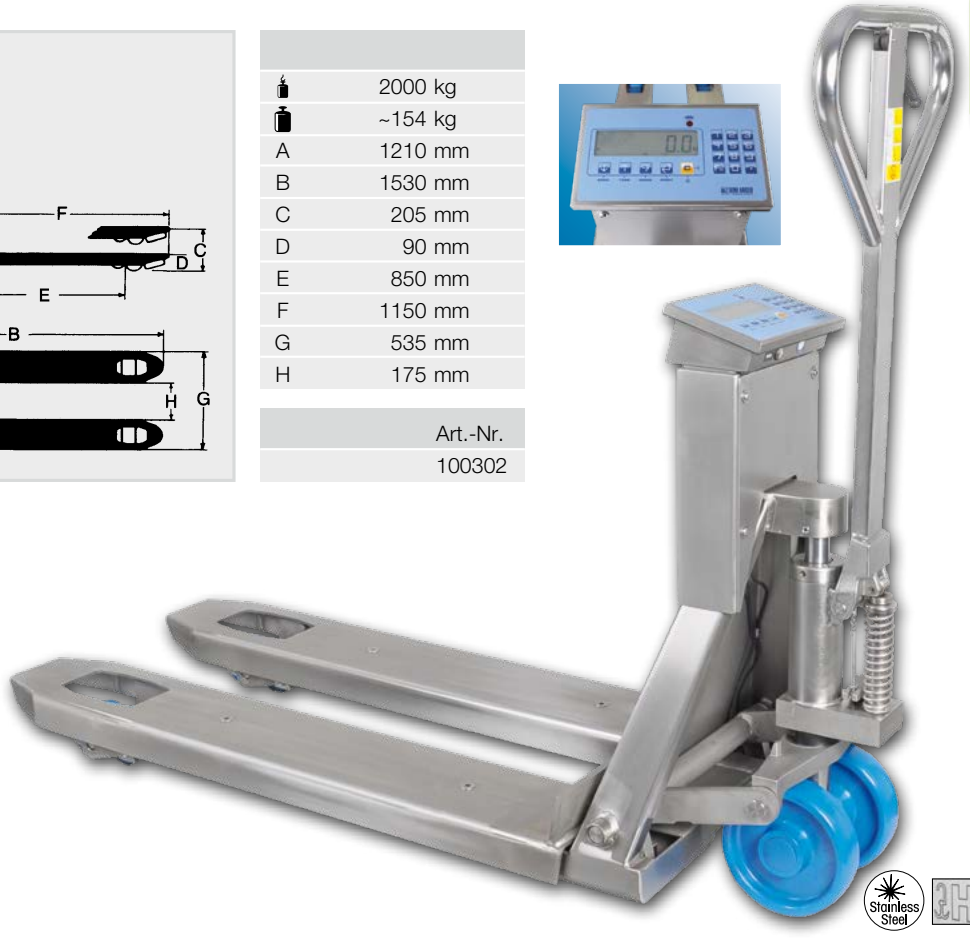

Manual walkie stacker type M-10

for stacking crates and containers or for back-friendly lifting for manual emptying.

Model with two push handles, single fork castors and two swivel castors with locking device. Wheels made of polyamide with polyurethane coating for quiet running.

Ręczny podnośnik typ M-10

do układania pudeł i pojemników na wysokości.

Wersja z dwoma uchwytami do pchania, pojedyncze rolki widełkowe i dwie rolki obrotowe z hamulcem postojowym. Koła wykonane z poliamidu z powłoką poliuretanową zapewniające cichą pracę.

Ручной подъемник типа M-10

для укладки коробок и ящиков на определенной высоте.

Вариант с двумя держателями для подталкивания, одинарные вилочные ролики и две вращательные ролики с тормозом. Колеса выполнены из полиамида покрытого полиуретаном для обеспечения тихой работы.

	1000 kg
	~220 kg
A	2073 mm
B	1703 mm
C	1650 mm
D	90 mm
E	1150 mm
F	560 mm
G	780 mm

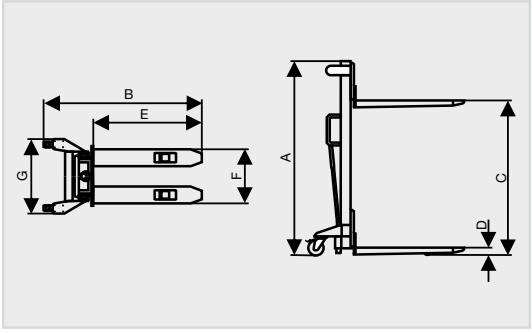

Art.-Nr.
110130

+49 5407 890 0 · +49 5407 890 100

Transportmaster BTM 1.3

Robust hand pallet truck based on the Palletmaster Pro for the efficient transport of one to two Euro-tubs (📖 108–111).

Thanks to the positioning of the lifting runners the loading and unloading of two tubs can be either one after the other or simultaneously.

Transportmaster BTM 1.3

Wytrzymały wózek ręczny wykonany na bazie Palletmaster Pro do efektywnego transportu jednego lub dwóch cymbrów (📖 108–111).

Dzięki zastosowanym prowadnicom istnieje możliwość podnoszenia, ładowania i rozładowywania dwóch zbiorników jednocześnie lub jeden po drugim.

Transportmaster BTM 1.3

Прочная ручная тележка, изготовленная на основе Palletmaster Pro, для эфективной перевозки одной или двух тележек для фарша, соответствующих стандартам (📖 108–111).

Благодаря использованным направляющим можно поднимать, загружать и разгружать два резервуара одновременно или друг за другом.

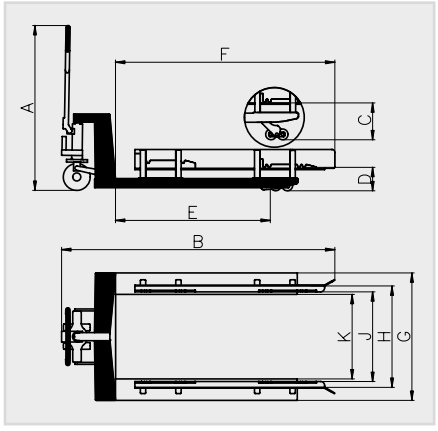

	1000 kg
	~134 kg
A	1210 mm
B	2060 mm
C	280 mm
D	175 mm
E	1150 mm
F	1635 mm
G	950 mm
H	756 mm
J	668 mm
K	630 mm

Art.-Nr.
125186

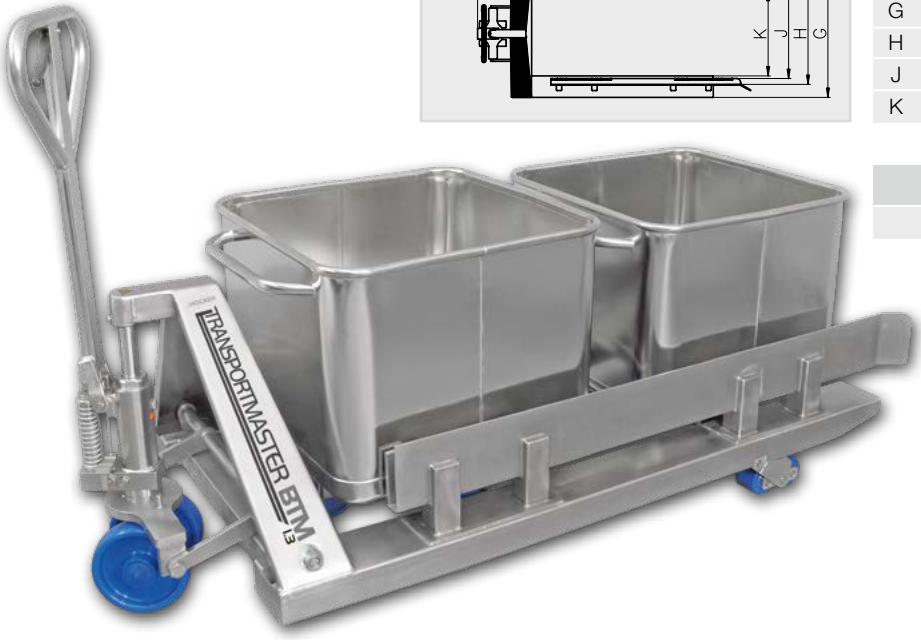

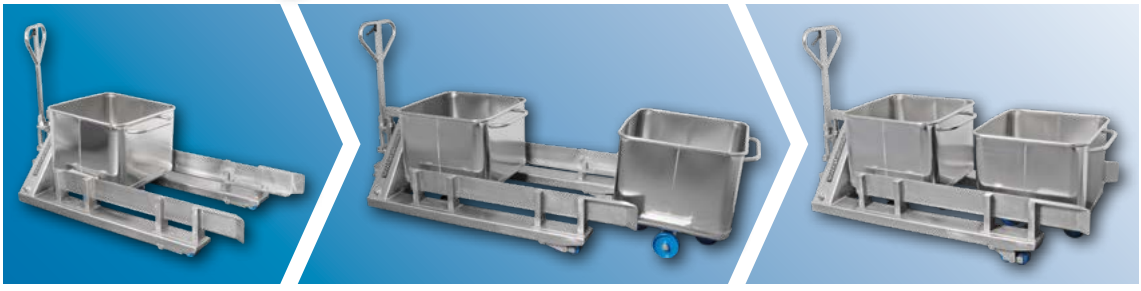

Hygienic
electrolytically polished stainless steel surfaces.
📖 8

Higieniczny
poprzez elektropolerowane powierzchnie.
📖 8

Гигиеничный
благодаря электрополировке поверхностей.
📖 8

Hygienic
clean corners due to the deep-drawn container bottom without welding seams in the corners.

Higieniczny
tłoczona dennica eliminuje łączenia w narożnikach.

Гигиеничный
чистая окантовка и бесшовная сварка.

Stable and long-lasting
because of the 5 mm re-inforced container bottom.

Stabilny i trwały
dno wzmocnione 5 mm płytą.

Стабильный и долговечный
благодаря утолщенному на 5 мм дну.

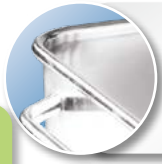

Stable and long-lasting
because of continuous fully-welded beading with inserted solid material in the corners.

Stabilny i trwały
poprzez szczelnie zaspawane zawinięcia brzegów wypełnione w kątach prętem.

Стабильный и долговечный
благодаря герметично сваренным швам, которые усилены металлическими стержнями в углах.

Long-lasting
thanks to polyamide wear-resistant wheels. No reclaimed material, no polypropylene (PP).

Trwały
odporne na zużycie koła poliamidowe. Nie stosujemy polypropylenu czy regeneracji.

Долговечный
благодаря применению устойчивых к износу колес из полиамида. Никакого полипропилена или восстановленных материалов.

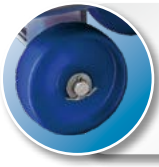

Product safety
thanks to blue wheels:
Chips are immediately recognised as foreign bodies in the food.

Bezpieczna produkcja
Odpryski kół wyróżniają się kolorem na tle produktów żywnościowych.

Безопасное производство
Благодаря синему цвету колес. Колеса отличаются от производимых продуктов своим цветом.

Product safety
thanks to stable, breakup-resistant lifting fittings made of angular profile. Matching tipping device. 📖 128–135

Bezpieczna produkcja
poprzez mocne i stabilne uchwyty wykonane z walcowanego kątownika. Pasujące do wywrotnic.
📖 128–135

Безопасное производство
Благодаря крепким и надежным отбойникам, которые изготовлены из прокатного уголка. Подходит к опрокидывателю. 📖 128–135

Options · Opcje · Опции

📖 111+165

✆ +49 5407 890 0 · 🖷 +49 5407 890 100

Euro tubs

High-quality transport container for use in many areas.
Available in various models.
For characteristics see 📖 108.

Wózek podnośnikowy i załadunkowy

Wysokiej jakości zbiornik transportowy wykorzystywany w różnych obszarach działalności firm produkcyjnych. Dostępne w różnych wersjach. Właściwości 📖 108.

Грузовые тележки изготовлены

Высококачественные транспортные цистерны, используемые в различных областях. Доступны в различных версиях. Свойства - 📖 108.

Electrolytically polished

Easy cleaning due to electrolytically polished surfaces.

Elektropolerowanie
Łatwe czyszczenie dzięki elektrolitycznie polerowanym powierzchniom.

Электрополировка
Легкий процесс очистки благодаря электролитической полировке поверхности.

	X x Z x Y			Art.-Nr.
120 l	600 x 625 x 595 mm	Ø 125 mm	~30 kg ± 0,25	100093
200 l	760 x 720 x 700 mm	Ø 150 mm	~40 kg ± 0,25	100026
300 l	760 x 720 x 950 mm	Ø 150 mm	~50 kg ± 0,25	100035

sonderbau.hoecker.de

Noise-reduced

noise-reduced design, wheels made of polyamide with polyurethane coating.

Izolacja akustyczna
redukcja hałasu dzięki zastosowaniu kół wykonanych z poliamidu z poliuretanowymi opaskami.

Акустическая изоляция
Снижение уровня шума благодаря применению колес выполненных из полиамида покрытово полиуретаном.

	X x Z x Y			Art.-Nr.
200 l	760 x 720 x 700 mm	Ø 150 mm	~40 kg ± 0,25	100034
300 l	760 x 720 x 950 mm	Ø 150 mm	~50 kg ± 0,25	100039

Perforated

4 sides and bottom perforated, Ø 10 mm, distance centre/centre hole = 20 mm.

Perforowane
4 boki i spód perforowane, otwory o Ø 10 mm, odległość środek/środek otworu = 20 mm.

С перфорацией
4 боковых стенки и нижняя часть с перфорацией, отверстия даим. 10 мм, расстояние центр/центр отверстия - 20 мм.

	X x Z x Y			Art.-Nr.
200 l	760 x 720 x 700 mm	Ø 150 mm	~34 kg	100033
300 l	760 x 720 x 950 mm	Ø 150 mm	~43 kg	100038

With draining strainer and drain,

perforated plate strainer (Ø 5 mm) with locking device, outlet with 90° pipe bend DN 40 and disc valve.

Sito ociekowe z blachy perforowanej (otwór Ø 5 mm), ujście z łukiem rurowym 90° i zaworem dyskowym DN 40.

Сито для отекания из перфорированной листовой стали (отверстие диам. 5 мм), слив с дуговым трубоотводом 90° и дисковым клапаном ДН40.

	X x Z x Y			Art.-Nr.
200 l	760 x 720 x 700 mm	Ø 150 mm	~46 kg	100032
300 l	760 x 720 x 950 mm	Ø 150 mm	~56 kg	100037

Reinforced version

with reinforced bottom radius (A), reinforced lifting fittings (B), reinforced wheel lugs (C) and solid beaded edge (D).

Wersja wzmocniona, ze wzmocnionymi narożnikami niecki zbiornika (A), wzmocnionymi zaczepami do podnoszenia (B), wzmocnionymi uchwytami do kół (C) i solidnym obrzeżem (D).

Усиленный вариант, с усиленными углами камеры емкости (A), усиленными крючками для подъема (B), усиленными держателями для колес (C) и солидными бортами (D).

	X x Z x Y			Art.-Nr.
200 l	760 x 720 x 700 mm	Ø 150 mm	42 kg ± 0,25	110976
300 l	760 x 720 x 950 mm	Ø 150 mm	52 kg ± 0,25	111288

✆ +49 5407 890 0 · 🖷 +49 5407 890 100

With separate undercarriage

The undercarriage remains on the ground during the tipping process. Ergonomic handle height, centering markings for precise setting down after tipping.

Z oddzielnym podwoziem Podwozie pozostaje na podłożu podczas opróżniania zbiornika. Ergonomiczna wysokość uchwytu, centrowanie umożliwiające precyzyjne odkładanie po przechyleniu.

Отдельные шасси Шасси остаются на полу во время процесса опораживания емкости. Оптимальная высота ручки, центрирование позволяющее на точную укладку после наклона.

	X x Z x Y			Art.-Nr.
200 l	760 x 720 x 800 mm	Ø 150 mm	59 kg ± 0,25	111285
300 l	760 x 720 x 950 mm	Ø 150 mm	69 kg ± 0,25	111286

Unpolished

without electropolishing, surface mill finish.

Niepolerowane
bez elektropolerowania, powierzchnia szlifowana.

Без полировки
без электрополировки, шлифовальная поверхность.

	X x Z x Y			Art.-Nr.
200 l	760 x 720 x 700 mm	Ø 150 mm	~40 kg ± 0,25	100031
300 l	760 x 720 x 950 mm	Ø 150 mm	~50 kg ± 0,25	100036

Plastic made of polyethylene, colours: blue, red, green, white, stainless steel lifting fittings, wheels made of polyamide with polyurethane coating.

Wózek załadunkowy z tworzywa sztucznego, wykonanie z polietylenu, kolory: niebieski, czerwony, zielony, biały, okucia do podnoszenia ze stali nierdzewnej, kółka wykonane z poliamidu z poliuretanową opaską.

Погрузочная телега из пластмассы Выполнение из полиэтилена, цвета: голубой, красный, зеленый, белый; арматура для подъема из нерж.стали; колеса выполнены из полиамида покрытого полиуретаном.

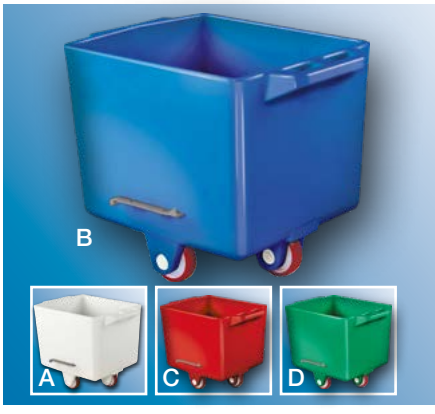

		X x Z x Y			Art.-Nr.
A	200 l	760 x 720 x 700 mm	Ø 150 mm	~22 kg	100027
B	200 l	760 x 720 x 700 mm	Ø 150 mm	~22 kg	100028
C	200 l	760 x 720 x 700 mm	Ø 150 mm	~22 kg	100030
D	200 l	760 x 720 x 700 mm	Ø 150 mm	~22 kg	100029

Optional (for all 200 and 300 l tubs)
Opcjonalnie (dla wszystkich wózków 200 i 300 L)
Опционально (для всех видов телег 200 и 300л)

Detectable wheels,

Ø 150 mm, optical detectability because of blue colour and technical detectability because of metal detectors.

Bezpieczne koła, Ø 150 mm, ewentualne odpryski kół wyróżniają się optycznie (kolor niebieski) oraz technicznie przy pomocy wykrywacza metalu.

Безопасные колеса, Ø 150 mm, возможные повреждения колес заметны оптически (голубой цвет) или технически с помощью металлодетектора.

Information: The measurements of all lids are matched to HÖCKER EURO tubs. Compatibility with tubs of other manufacturers should be checked. Custom-manufacture possible.

Informacja: Wymiary wszystkich pokryw pasują dla produktów firmy HÖCKER. Przystosowanie do produktów innych producentów – do sprawdzenia. Wykonanie specjalne na życzenie klienta.

Информация: Размеры всех крышек подходят для изделий фирмы HÖCKER Совместимость с изделиями других производителей необходимо проверить. Производство по индивидуальному заказу.

Lid

for EURO tub according to DIN 9797 standard, thickness 2.0 mm, with handle.
A: For 120 litre tubs · **B:** For 200/300 litre tubs

Pokrywa
do wózka załadunkowego zgodnie z normą DIN 9797, z uchwytem.
A: Do wózka 120 l. · **B:** Do wózka 200/300 l.

Крышка
для грузовой тележки согласно норме DIN 9797, с рукояткой.
A: Для тележки 120 л · **B:** Для тележки 200/300 л

Delivery without tub · Wysyłka bez wózka · Поставка без тележки

	X x Z x Y		Art.-Nr.
A	595 x 595 x 20 mm	~6,0 kg	100041
B	690 x 690 x 20 mm	~8,0 kg	100040

Plastic lid

made of polyethylene. For 200 and 300 litre Euro tubs DIN 9797 standard.

Pokrywa
z polietylenu na wózki załadunkowe 200 i 300 litrowe wg normy DIN 9797.

Крышка из полиэтилена
для грузовых тележек 200 и 300 –литровых, согласно норме DIN 9797.

Delivery without tub · Wysyłka bez wózka · Поставка без тележки

X x Z x Y		Art.-Nr.
700 x 690 x 40 mm	~2,0 kg	100046

Stacking lid

for 200/300 litre Euro tubs according to DIN 9797.

Pokrywa umożliwiająca sztaplowanie
do wózków załadunkowych o pojemności 200/300 litrów zgodnie z normą DIN 9797.

Крышка способствующая укладке
для погрузочных тележек вместимостью 200/300л согласно норме DIN 9797.

Delivery without tub · Wysyłka bez wózka · Поставка без тележки

X x Z x Y			Art.-Nr.
696 x 706 x 96 mm	~200 kg	~12,0 kg	104864

✆ +49 5407 890 0 · 🖷 +49 5407 890 100

Lid transport trolley

for 10 lids for 120/200 and 300 litre Euro tubs. Frames made of square tube, ends sealed by welding. Pushing handle made of round tube, 2 block rollers and 2 lockable steering wheels.

Wózek do transportu pokryw
na 10 pokryw do wózków 120/200 l i 300 l.
Rama z profila kwadratowego, końce szczelnie zaspawane.
Rączka z rurki, dwa koła stałe i dwa skrętne z hamulcem.

Тележка для транспортировки крышек
на 10 крышек для 120/200 л и 300 л тележек.
Рама из квадратного профиля, герметично заваренные торцы.
Ручка из трубы, два неподвижных колеса и два поворотных колеса с тормозом.

Delivery without lid · Wysyłka nie zawiera pokrywy · Поставка без крышки

X x Z x Y			Art.-Nr.
900 x 750 x 700 mm	Ø 150 mm	~23,0 kg	100727

Divided lid

for 200 and 300 litre Euro tubs DIN 9797 standard., with handle.

Pokrywa dwuczęściowa
na wózki załadunkowe 200 i 300 litrowe wg normy DIN 9797 z uchwytem.

Крышка из двух частей
для грузовой тележки 200/300 л согласно норме DIN 9797 с рукояткой.

Delivery without tub · Wysyłka bez wózka · Поставка без тележки

X x Z x Y		Art.-Nr.
695 x 685 x 20 mm	~9,0 kg	100042

Protective cover

made from polyethylene for Euro-tubs according to DIN 9797 (200 l, 300 l), sealed corners, tight fitting, easy to use, Foil strength 45 µm.

Folia zabezpieczająca
z polietylenu do wózków załadunkowych wg DIN 9797 (200L, 300L) zabezpieczone narożniki, dobrze osadzone, łatwe w użyciu, grubość folii 45 µm.

Защитная крышка
Крышка из полиэтилена для грузовых Евро-тележек DIN 9797 (200 и 300л) усиленные углы, плотно прилегающая, проста в использовании толщина 45 µm.

Delivery without tub · Wysyłka bez wózka · Поставка без тележки

X x Z x Y		Art.-Nr.
910 x 800 mm (140 mm)	~0,028 kg	100045

Pushing aid for Euro tubs

detachable, angle ~45°. Back-friendly because of the upright walking position. Suitable for 200 litre Euro tubs. 🕮 108–111

Rączka do prowadzenia wózka załadunkowego
zdejmowana, nachylenie ~45°.
Pasująca do wózków 200 litrowych. 🕮 108-111

Крепление для загрузочной тележки
съемная, наклон ~ 45 °.
Подходит к 200-литровым загрузочным тележкам. 🕮 108-111

Delivery without tub · Wysyłka bez wózka · Поставка без тележки

Y X x Y		Art.-Nr.
500 x 250 mm	~2,1 kg	100048

Cleaning device

for 200/300 litre euro tubs. 🕮 108–111

Stojak do czyszczenia wózków
dla wózków 200/300 litrowych. 🕮 108–111

Опрокидыватель предназначен
для 200/300 литровых тележек/чанов для фарша. 🕮 108–111

Delivery without tub · Wysyłka bez wózka · Поставка без тележки

Y Z X x Z x Y			Art.-Nr.
710 x 1180 x 1730 mm	Ø 150 mm	~18,0 kg	100047

Drainer frame

inclined placement surface, to hold 200/300 litre euro tubs according to DIN 9797. 🕮 108-111

Podest ociekowy
nachylona konstrukcja, umożliwiająca układanie wózków do ładowania o pojemności 200/300 litrów zgodnie z normą DIN 9797. 🕮 108-111

Площадка для отекания
Наклонная конструкция, позволяющая на укладку тележек вместимостью 200/300 л согласно норме DIN 9797. 🕮 108-111

Delivery without tub · Wysyłka bez wózka · Поставка без тележки

Y Z X x Z x Y			Art.-Nr.
800 x 540 x 205 mm	50 kg	~12 kg	109974

✆ +49 5407 890 0 · 🖷 +49 5407 890 100

Transport trolley

solid construction, 4mm plate receptacle,
solid rubber wheels Ø 250 mm with stainless steel bearings.
With runners, bucket size 405 x 420 mm.

Wózek transportowy
stabilne wykonanie, z 4 mm blachy, koła z pełnej gumy
Ø 250 mm na łożyskach kulkowych ze stali nierdzewnej.
Z prowadnicami i podestem 405 x 420 mm.

Транспортная тележка
устойчивая конструкция, корпус из 4 мм листовой стали.
Твердые резиновые колеса Ø 250 с подшипниками из нержавеющей стали.
С вилами, для емкости размером 405 x 420 мм.

X x Z x Y				Art.-Nr.
700 x 530 x 1320 mm	Ø 250 mm	250 kg	~21 kg	100075

Wheelbarrow for barrels

for 200 litre barrels, 2 wheels of solid rubber,
with ball bearings.

Wózek do transportu beczek
Przystosowany do 200 l beczek,
2 gumowe kółka z łożyskiem.

Тележка для транспортировки бочек
Предназначена для 200-литровых бочек,
2 резиновых колеса подшипником.

Delivery without barrel · W zestawie bez beczki · в наборе без бочки

X x Z x Y				Art.-Nr.
605 x 650 x 1440 mm	Ø 250 mm	250 kg	~19 kg	100076

Bucket and lid

10 and 15 litres.

Wiadro i pokrywa
10 i 15 litrowe.

Ведро с крышкой
10 и 15 литров.

			Art.-Nr.
A	10 l	~1,2 kg	100349
B		~0,4 kg	100351
C	15 l	~1,5 kg	100350
D		~0,7 kg	100352

Trough trolley 150 litres

Trough depth approx. 275 mm, continuous fully welded beaded edge,
Bottom with 3 mm reinforcement plate,
2 block and 2 steering rollers.
A: Without drain screw cap · **B:** With drain screw cap

Wózek wannowy 150 l
Głębokość wanny ok. 275 mm. Obrzeże całkowicie zamknięte.
Dno wzmocnione płytą 3 mm. 2 ruchome i 2 stałe koła z poliamidu.
A: Bez spustu · **B:** Ze spustem zamykanym zakrętką

Ванна - тележка 150 л
Глубина ванны 275 мм. Кромка полностью закруглена,
дно укреплено плитой толщиной 3 мм.
2- поворотных и 2 неповоротных колеса из полиамида.
A: Без сливного отверстия · **B:** Со сливным отверстием с пробкой

		X x Z x Y			Art.-Nr.
A	150 l	1130 x 670 x 840 mm	Ø 150 mm	~56,0 kg	100055
B	150 l	1130 x 670 x 840 mm	Ø 150 mm	~57,0 kg	100056

Trough trolley 450 litres

Trough depth approx. 680 mm, continuous fully welded beaded edge, bottom with 3 mm reinforcement plate. 4 block rollers with tilting moment.
A: Without drain screw cap · **B:** With drain screw cap

Wózek wannowy 450 l
Obrzeże całkowicie zamknięte. Głębokość wanny ok. 680 mm. Dno wzmocnione płytą 3 mm. 4 koła stałe z momentem kiprowania.
A: Bez spustu · **B:** Ze spustem zamykanym zakrętką

Тележка - чан 450 л
Кромка полностью закруглена. Глубина ванны ок. 680 мм.
Дно укреплено плитой толщиной 3 мм. 4- поворотных колеса с крутящим моментом.
A: Без сливного отверстия · **B:** Со сливным отверстием с пробкой

		X x Z x Y			Art.-Nr.
A	450 l	1200 x 730 x 860 mm	Ø 150 mm	~68,0 kg	100049
B	450 l	1200 x 730 x 860 mm	Ø 150 mm	~69,0 kg	100053

Lid for trough trolley

with 2 handles
A: For 150 litre trolley · **B:** For 450 litre trolley

Pokrywa na wózek wannowy
z 2 uchwytami
A: Dla wózka 150 litrowego · **B:** Dla wózka 450 litrowego

Крышка для тележки чана
с 2 рукоятками
A: Для 150-литровой тележки · **B:** Для 450-литровой тележки

Delivery without trolley · Dostawa bez wózka · Поставка без тележки

	X x Z x Y		Art.-Nr.
A	1040 x 690 x 20 mm	~12,6 kg	100057
B	1210 x 750 x 20 mm	~15,9 kg	100054

✆ +49 5407 890 0 · 🖷 +49 5407 890 100

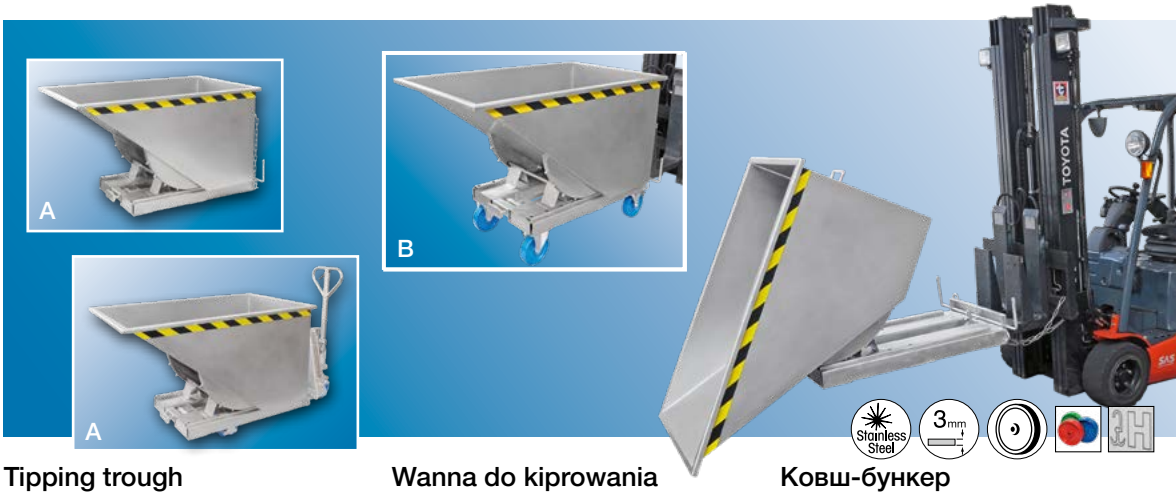

Tipping trough

self-tipping truck with automatic unlocking, low-noise and gentle-lift emptying thanks to a roll-off mechanism, automatic tilting-back after emptying.
A: Stationary model
B: Mobile model

Wanna do kiprowania

Samowywrotka z automatycznym odblokowaniem, ciche opróżnianie poprzez mechanizm zwijania, samoczynny powrót po opróżnieniu.
A: Wersja stojąca
B: Wersja mobilna

Ковш-бункер

Контейнер с автоматическим отпиранием и выгрузкой, плавная и бесшумная разгрузка благодаря механизму roll-off, автоматический наклон и самостоятельное возвращение после разгрузки.
A: В неподвижном исполнении
B: В передвижном исполнении

		X x Z x Y				Art.-Nr.
A	540 l	1600 x 865 x 870 mm		1000 kg	~145 kg	100059
B	540 l	1600 x 865 x 1120 mm	Ø 200 mm	1000 kg	~152 kg	100060

Waste removal container

with lifting fittings and reinforced bottom plate.
Continuous fully welded beaded edge.
A: 450 litres, 4 block rollers with tilting moment
B: Lid
C: 875 litres and 2 block and 2 lockable steering rollers
D: Lid

Wózek wannowy na odpady
z uchwytami do podnoszenia, dno wzmocnione,
obrzeże przyspawane dookoła, wypełnione pełnym materiałem.
A: 450 litrów, 4 koła stałe z momentem przechylającym
B: Pokrywa
C: 875 litrów, 2 koła stałe i 2 koła z hamulcem
D: Pokrywa

Ванна-тележка
с ручками для подъема, укрепленным днищем,
приваренным по периметру неполым краем.
A: 450 литров, 4 неподвижных опрокидывающих колеса
B: Крышка
C: 875 литров, 2 неподвижных колеса и 2 колеса с тормозом
D: Крышка

		X x Z x Y			Art.-Nr.
A	450 l	1120 x 720 x 875 mm	Ø 150 mm	~90 kg	100052
B		1210 x 750 x 20 mm		~16 kg	100054
C	875 l	1225 x 800 x 1275 mm	Ø 200 mm	~132 kg	100050
D		1240 x 815 x 20 mm		~17 kg	100051

Round mixing bowl

continuously fully welded edge. With pushing handle and 2 block rollers. Polypropylene wheels. Bowl depth 350 mm, Ø 700 mm.

Wanna okrągła
bez spawu, z uchwytem i dwoma kołami stałymi.
Koła z polipropylenu. Głębokość niecki 350 mm, Ø 700 mm.

Круглая ванна без сварных швов,
с рукояткой и двумя неповоротными колёсами.
Колёса из пропилена. Глубина ванны 350 mm, Ø 700 mm.

	X x Z x Y			Art.-Nr.
70 l	765 x 705 x 800 mm	Ø 125 mm	~12,4 kg	100063

Mixing bowl

continuous fully welded edge, with straight top ends and screw cap, 2 block and 2 steering rollers (1 with stopper), polypropylene wheels. Bowl depth **A:** 305 mm · **B:** 350 mm

Niecka mieszakowa
grubość ścianek 1,5 mm, wzmocnione blachą z zawiniętym obrzeżem przyspawanym na całej długości. Z dwoma prostymi bokami, ze spustem,
2 stałe i 2 obrotowe koła poliamidowe (1 x z hamulcem).
Głębokość wanny **A:** 305 mm · **B:** 350 mm

Корыто для смешивания
толщина стенок 1,5 мм, укреплена листовым металлом с загнутой сварной кромкой по всему периметру.
С двумя прямыми боковинами, со сливным отверстием,
2 неповоротных и 2 поворотных колеса из полиамида.
(1 x с тормозом). Глубина ванны **A:** 305 мм · **B:** 350 мм

		X x Z x Y			Art.-Nr.
A	150 l	1110 x 650 x 825 mm	Ø 125 mm	~32,0 kg	100061
B	250 l	1480 x 755 x 825 mm	Ø 125 mm	~39,0 kg	100062

Tripe trolley

stable construction, body made from 2 mm plate, solid rubber wheels Ø 400 mm on plastic rims with sliding bearings.

Taczka
stabilne wykonanie, wanna z 2 mm blachy, koła z pełnej gumy Ø 400 mm na feldze z tworzywa z złożyskiem ślizgowym.

Тележка
устойчивая конструкция, корпус из 2 мм листовой стали. Твердые резиновые колеса Ø 400 с пластиковыми дисками на подшипниках.

	X x Z x Y			Art.-Nr.
150 l	1800 x 860 x 825 mm	Ø 400 mm	~55 kg	100058

✆ +49 5407 890 0 · 🖷 +49 5407 890 100

Containers, stackable

continuous fully welded beaded edge,
outlet with screw cap.

Zbiornik magazynowy
Obrzeże zawinięte, szczelnie zespawane.
Wylewka z zamknięciem gwintowym.

Складской контейнер
Кромка полностью закруглена с винтовым замком.

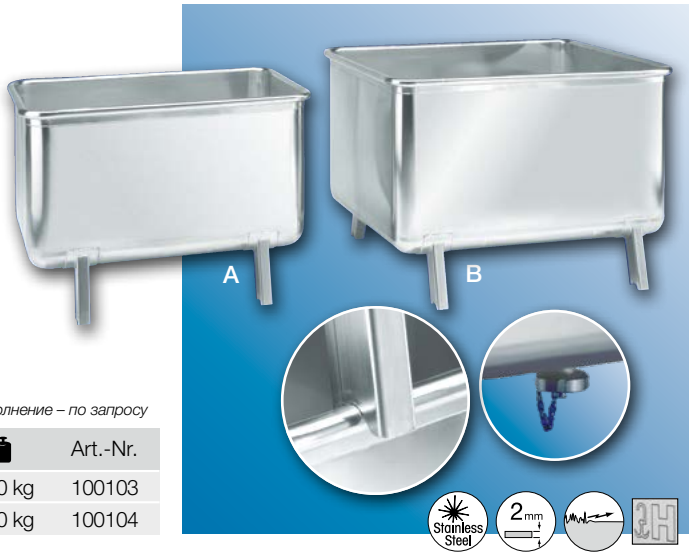

Further designs on request · Inne wykonanie na zapytanie · Другое исполнение – по запросу

		X x Z x Y		Art.-Nr.
A	450 l	1160 x 760 x 800 mm	~60 kg	100103
B	820 l	1260 x 1030 x 880 mm	~80 kg	100104

Stackable / shopping trolley

with pushing handle and trough flap, can be pushed together,
4 steering wheels made of polyamide with polyurethane coating.

Wózek zakupowy z możliwością sztaplowania
z uchwytem do pchania i klapą domykającą przestrzeń załadunkową,
4 gumowe koła wykonane z poliamidu z powłoką poliuretanową.

Тележка для покупок
с ручкой для толкания и откидной задней стенкой,
4 резиновых выполнены из полиамида покрытого полиуретаном.

X x Z x Y			Art.-Nr.
1030 x 620 x 1020 mm	Ø 125 mm	~28 kg	100023

sonderbau.hoecker.de

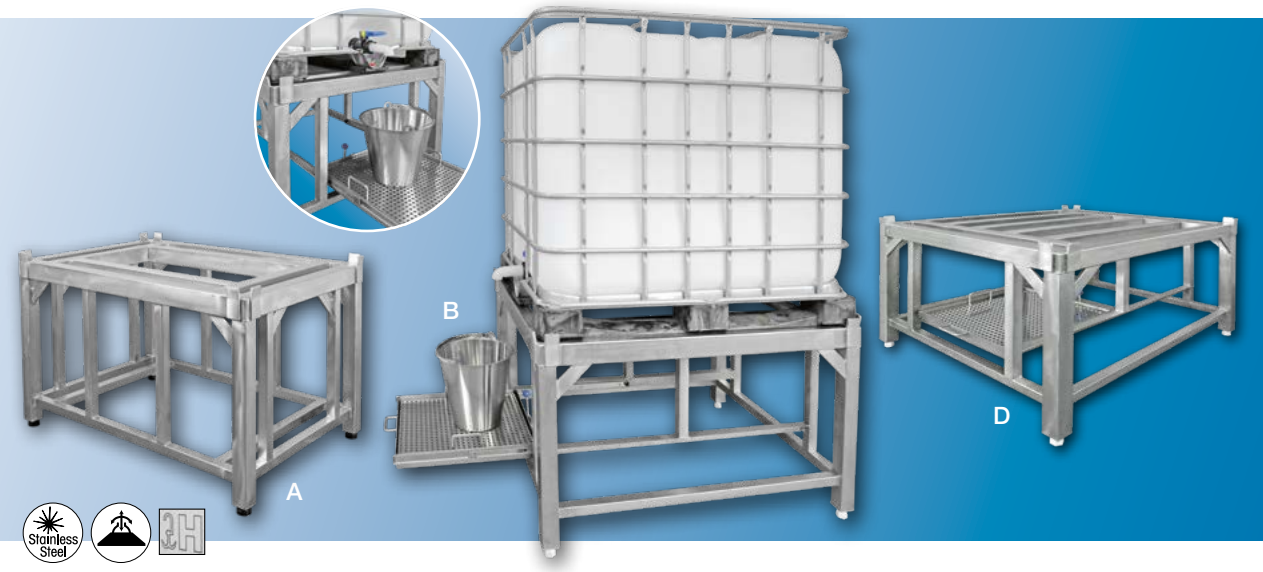

Rack for IBC containers

A: For containers 1.200 x 800 mm.
B: Additionally with pull-out drip tray with sieve and drain as disc valve.
C: For containers 1200 x 1000 mm.
D: Additionally with pull-out drip tray with sieve and drain as disc valve.

Stojak na pojemniki IBC

A: Na pojemnik o wymiarach 1200 x 800 mm.
B: Dodatkowo z wysuwaną tacką ociekową i odpływem w postaci zaworu talerzowego.
C: Na pojemnik o wymiarach 1200 x 1000 mm.
D: Dodatkowo z wysuwaną tacką ociekową i odpływem w postaci zaworu talerzowego.

Подставка для ящиков IBC

A: Для ящика размером 1200x800мм.
B: Дополнительный выдвижной лоток и сливной тарельчатый клапан.
C: Для ящика размером 1200 x 1000 мм.
D: Дополнительный выдвижной лоток и сливной тарельчатый клапан.

Delivery without container and without bucket · Dostawa bez pojemnika · Поставка без канистры

	X x Z x Y			Art.-Nr.
A	1250 x 850 x 800 mm	1000 kg	~89 kg	111507
B	1250 x 850 x 800 mm	50/1000 kg	~111 kg	111505
C	1250 x 1050 x 800 mm	1000 kg	~91 kg	111509
D	1250 x 1050 x 800 mm	50/1000 kg	~117 kg	111508

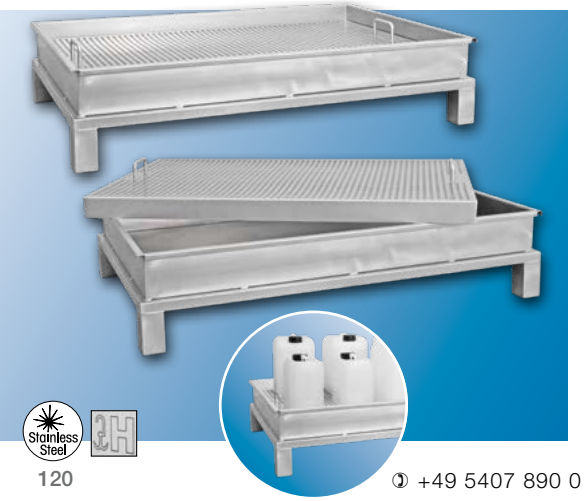

Flat pallet with drip tray

Sturdy frame construction with 4 feet, tightly welded tray and removable drip tray.

Paleta z tacą ociekową
Stabilna konstrukcja ramowa na 4 nogach, szczelnie spawana taca oraz wyjmowana taca ociekowa.

Поддон с лотком для отекания
Стабильная рамная конструкция на 4 ногах, четко сваренный лоток и снимаемый лоток для отекания.

Delivery without tank · Dostawa bez pojemnika · Поставка без канистры

X x Z x Y			Art.-Nr.
1200 x 800 x 265 mm	200 kg	~59 kg	110052

✆ +49 5407 890 0 · 🖷 +49 5407 890 100

Iron-barred box

Solidly welded all around.

Pojemnik standardowy
W pełni zespawany.

Стандартный контейнер
Цельносварной.

Y Z X X x Z x Y			Art.-Nr.
1200 x 800 x 850 mm	1000 kg	~50 kg	100099
1200 x 1000 x 850 mm	1000 kg	~62 kg	100102

Iron-barred box “L”

1 long side removable.

Pojemnik standardowy skrzyniowy “L”
Z jednej strony zdejmowana krata.

Стандартный контейнер “L”
Со съемной боковой решеткой.

Y Z X X x Z x Y			Art.-Nr.
1200 x 800 x 850 mm	1000 kg	~50 kg	100095
1200 x 1000 x 850 mm	1000 kg	~62 kg	100100

Pallet cage “KL”

1 long side foldable halfway down.

Pojemnik standardowy “KL”
Dłuższa ściana pojemnika do połowy dzielona.

Стандартный контейнер “KL”
Более длинная стенка контейнера разделена.

Y Z X X x Z x Y			Art.-Nr.
1200 x 800 x 850 mm	1000 kg	~55 kg	100096
1200 x 1000 x 850 mm	1000 kg	~59 kg	100101

Further products · Inne produkty · Другие продукты

500 kg

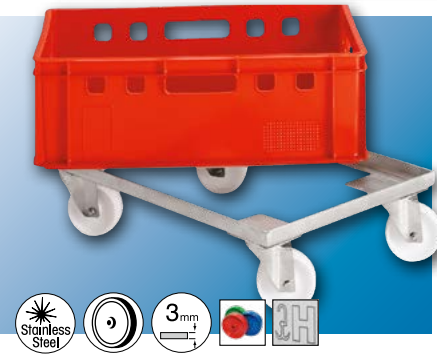

Dolly

with 4 steering rollers, made from polyamide,
reinforced model, chassis consists of an angular frame.

Wózek transportowy pojedynczy "Ciężki" z 4 kółkami obrotowymi, z poliamidu, wykonanie wzmocnione, podstawa z kątownika.

Одинарная транспортировочная тележка с 4 поворотными колёсами, из полиамида, рама из угольника.

Delivery without crate · Wysyłka bez skrzynek · Поставка без ящиков

X x Z x Y				Art.-Nr.
610 x 415 x 160 mm	Ø 100 mm	500 kg	~6,2 kg	100088

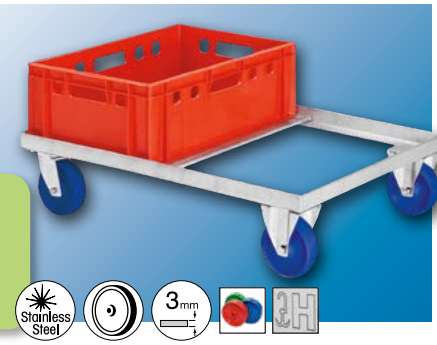

Double dolly

reinforced model, with 2 steering and 2 block rollers, polyamide,
chassis consists of an angular frame.

Wózek transportowy podwójny
z 2- obrotowymi i 2- stałymi kołami, podstawa z kątownika.

Двойная транспортировочная тележка с 2 поворотными и 2 неповоротными колёсами, рама из угольника толщиной 3,0 мм.

Delivery without crate · Wysyłka bez skrzynek · Поставка без ящиков

X x Z x Y				Art.-Nr.
820 x 610 x 190 mm	Ø 125 mm	500 kg	~11,0 kg	100086

350 kg

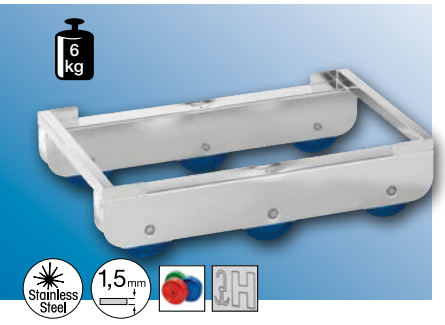

Dolly

with 6 wheels, made from polypropylene, stackable,
cross bars made from square tube 25 x 25 x 1,5 mm.

Wózek transportowy z 6 kołami stałymi z polypropylenu, poprzeczki z profila 25 x 25 x 1,5 mm.

Транспортировочная тележка с 6 колёсами, из полипропилена, поперечины из профиля 25 x 25 x 1,5 мм.

X x Z x Y				Art.-Nr.
667 x 415 x 142 mm	Ø 125 mm	350 kg	~6,0 kg	100083

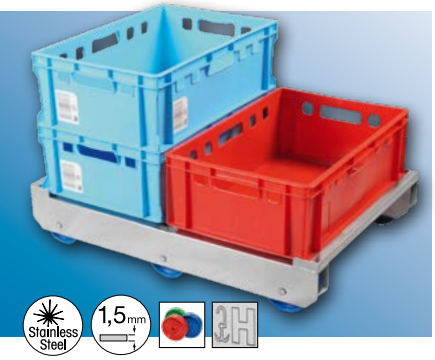

Double dolly

With 6 polypropylene fixed rollers, stackable,
cross bars made from square tube 25 x 25 x 1.5 mm.

Wózek transportowy podwójny z 6 kołami stałymi z polypropylenu, z możliwością sztaplowania, poprzeczki z profila 25 x 25 x 1,5 mm.

Тележка для ящиков двойная с 6 полипропиленовыми колесами, с возможностью штабелирования, перекладины из профиля 25 x 25 x 1,5 мм.

Delivery without crate · Wysyłka bez skrzynek · Поставка без ящиков

X x Z x Y				Art.-Nr.
860 x 615 x 142 mm	Ø 125 mm	350 kg	~11,0 kg	100085

✆ +49 5407 890 0 · 🖷 +49 5407 890 100

200 kg

Dolly

with 6 block rollers, made from polypropylene, stackable.

Wózek transportowy
z 6 kołami stałymi, z polypropylenu, sztaplowany.

Транспортировочная тележка с 6 фиксированными колёсами, из полипропилена, для осуществления легкого поворота тележки.

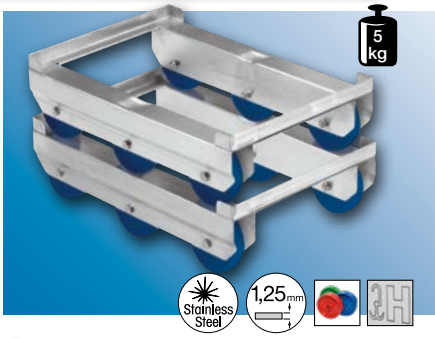

X x Z x Y				Art.-Nr.
615 x 410 x 140 mm	Ø 125 mm	200 kg	~5,0 kg	100080

Dolly

moulding without weld seams, 4 solid rubber steering rollers.
A: Galvanised wheel casing · **B:** Stainless steel wheel casing

Wózek transportowy pojedynczy
Konstrukcja ramowa bez spawów, 4 gumowe koła obrotowe.
A: Ocynkowana obudowa koła · **B:** Obudowa koła ze stali nierdzewnej

Тележка для ящиков одинарная
конструкция без заметных сварных соединений, 4 резиновых поворотных колеса.
A: Оцинкованный корпус колеса · **B:** Корпус колеса из нержавеющей стали

Delivery without crate · Wysyłka bez skrzynek · Поставка без ящиков

	X x Z x Y				Art.-Nr.
A	610 x 410 x 160 mm	Ø 100 mm	200 kg	~5,5 kg	100089
B	610 x 410 x 160 mm	Ø 100 mm	200 kg	~5,5 kg	100090

Draw hook for Euro trays

Hak do ciągnięcia E-pojemników

Крюк для вытягивания E-ящиков

Delivery without tray and without crate · Dostawa bez E-skrzynki i bez wózka
Поставка без ящиков и без тележка

Ø x L		Art.-Nr.
12 x 900 mm	~5,0 kg	110268

On request, all dollies can be supplied with coloured or wear-resistant wheels of solid rubber.
Individual manufacture possible!

Na życzenie możliwość wykonania kół w kolorze lub wykonanie z pełnymi kołami gumowymi.
Indywidualne wykonanie!

При желании заказчика имеется возможность изготовления цветных или резиновых колес!
Индивидуальный дизайн!

Stacking rack for up to 10 dollies, with lock.

A: For 100083 · **B:** For 100080
C: For 100089, 100090

Stojak do sztaplowania wózków z blokadą. Na ok. 10 wózków na euro-skrzynki.
A: Dla 100083 · **B:** Dla 100080
C: Dla 100089, 100090

Стойка для штабелирования
с замком на ок. 10 тележек для евро ящиков.
A: Для 100083 · **B:** Для 100080
C: Для 100089, 100090

Delivery without dolly · Wysyłka bez wózka transportowego · Поставка без транспортных тележек

	X x Z x Y		Art.-Nr.
A	605 x 400 x 1405 mm	~9,8 kg	100091
B	600 x 400 x 1405 mm	~9,8 kg	100081
C	600 x 400 x 1400 mm	~8,8 kg	100092

Rack for Euro-crates

for back-protecting lowering of filled Euro-crates.

Stojak pod Euro-pojemniki
z zakantowaniem zapobiegającym przesuwaniu się pojemników typ Euro.

Стойка под ящик для мяса
с кромкой по периметру, предотвращающей смещение ящиков.

Delivery without crate · Wysyłka bez skrzynek · Поставка без ящиков

X x Z x Y		Art.-Nr.
620 x 420 x 700 mm	~11 kg	100811

Floor frame for Euro-crates

for the hygienically correct storage of empty Euro-crates.

Podstawa pod Euro-pojemniki
do higienicznego przechowywania pustych pojemników Euro.

Каркас под пластиковые ящики
для гигиеничного хранения пустых пластиковых ящиков.

Delivery without crate · Wysyłka bez skrzynek · Поставка без ящиков

X x Z x Y		Art.-Nr.
620 x 420 x 140 mm	~4 kg	100105

✆ +49 5407 890 0 · 🖷 +49 5407 890 100

Trolley for goods presentation

top and middle level can be inclined up to 30°,
2 steering and 2 block rollers,
steering rollers with stopper.

Wózek prezentacyjny
Górne i środkowe półki dają się przestawić pod kątem 30°, 2- obrotowe z hamulcem i 2- stałe koła poliamidowe.

Презентационная тележка
Верхние и средние полки можно установить под углом в 30°, 2 поворотных с тормозом и 2 неповоротных полиамидных колеса.

Delivery without crate · Wysyłka bez skrzynek · Поставка без ящиков

X x Z x Y	Ø		Art.-Nr.
900 x 650 x 1190 mm	Ø 150 mm	~51 kg	100074

Shelf trolley for 8 Euro-crates

with 2 steering and 2 block rollers.
Steering rollers with stopper.

Wózek z regałami na 8 Europojemników
z 2 kołami stałymi i 2 kołami obrotowymi z hamulcem.

Тележка с полками на 8 Euro-контейнеров
с 2 поворотными и 2 неповоротными колёсами.

Delivery without crate · Wysyłka bez skrzynek · Поставка без ящиков

X x Z x Y	Ø		Art.-Nr.
920 x 620 x 1650 mm	Ø 150 mm	~44 kg	100068

Platform truck

surface made from 2.0 mm plate with 4 drainage holes, 2 block and 2 steering wheels with stopper, for Euro meat trays, 4 slip-proof parking/ storing positions, circular 10 mm beading, surface 1244 x 844 mm.

Wózek platformowy Wykonany z blachy 2,0 mm z 4 otworamy ociekowymi, wyciszona konstrukcja. 2 koła stałe i 2 obrotowe z hamulcem, dla 4 euroskrzynek, zabezpieczeniem przed poślizgiem zawinięte obrzeże, przyspawane dookoła pełnym materiałem 10 mm, powierzchnia załadunkowa 1244 x 844 mm.

Платформенная тележка Поверхность из листового металла 2 мм, с 4 дренажными отверстиями с 2 мя ограничителями, 2 поворотных с тормозом и 2 неподвижных колеса, для 4 евро ящиков, с противоскользящим обрамлением из материала 10 мм, поверхность загрузки 1244 x 844 мм.

Delivery without crate · Wysyłka bez skrzynek · Поставка без ящиков

X x Z x Y	Ø		Art.-Nr.
1465 x 844 x 200/900 mm	Ø 125 mm	~46 kg	100071

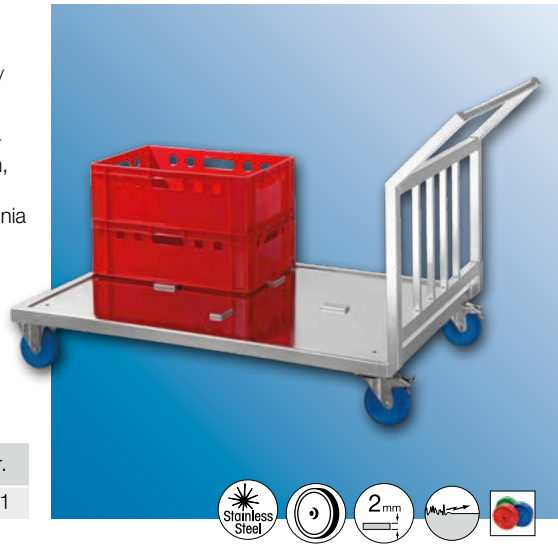

Cleaning rack

for manual cleaning of max. 9 E2 trays, inclined surfaces for draining off the residual liquid. Foldable downholder for holding the crates in position.
A: Stand-alone version
B: Mobile version (not shown).

Regał do mycia E-pojemników
do ręcznego mycia max. 9 pojemników E2, odpowiednie nachylenie konstrukcji zapewnia odprowadzanie wody.
A: Wersja wolnostojąca
B: Wersja mobilna (brak zdjęcia).

Стеллаж для мойки E-ящиков
для ручного мытья макс. 9 ящиков E2, соответствующий наклон конструкции обеспечивает отвод воды.
A: Свободностоящий вариант
B: Мобильный вариант

Delivery without crate · Wysyłka bez skrzynek · Поставка без ящиков

	X x Z x Y				Art.-Nr.
A	2100 x 1000 x 2000 mm		50 kg	~100 kg	111678
B	2100 x 1000 x 2000 mm	Ø 125 mm	50 kg	~103 kg	111680

Drying pallet for Euro-crates

for the drying of Euro-crates after cleaning.

Paleta do suszenia pojemników Euro
do suszenia pojemników Euro po ich czyszczeniu.

Поддон для сушки пластиковых ящиков
для сушки ящиков после их очистки.

Delivery without crate · Wysyłka bez skrzynek · Поставка без ящиков

X x Z x Y		Art.-Nr.
1200 x 800 x 195 mm	~23 kg	100094

+49 5407 890 0 · +49 5407 890 100

Platform truck

Surface made from 2.0 mm plate with 4 drainage holes, 2 block and 2 steering wheels with stopper. All-purpose, with 10 mm circular beading, surface 1000 x 700 mm.

Wózek platformowy
Wykonany z blachy 2,0 mm z 4 otworamy ociekowymi, wyciszona konstrukcja. 2 koła stałe i 2 obrotowe z hamulcem. Zastosowanie uniwersalne, zawinięte obrzeże, przyspawane dookoła pełnym materiałem 10 mm, powierzchnia załadunkowa 1000 x 700 mm.

Платформенная тележка
Поверхность из листового металла 2 мм, с 4 дренажными отверстиями с 2 мя ограничителями, 2 поворотных с тормозом и 2 неподвижных колеса. универсальное использование, со сварным ободом из материала 10 мм, поверхность загрузки 1000 x 700 мм.

Y Z X × Z × Y			Art.-Nr.
1221 x 700 x 200/900 mm	Ø 125 mm	~34 kg	100070

Trolley for goods presentation

Heavy duty industrial model. 4 rubber ram protectors, 4 steering rollers, 2 with stoppers, wheels of wear-resistant solid rubber.
A: 2 levels · **B:** 3 levels

Wózek do serwowania
W wykonaniu ciężkim, ramy narożników zabezpieczone, koła gumowe, skrętne, dwa z hamulcem.
A: Dwu piętrowy · **B:** Trzy piętrowy

Тележка для подачи (презентации товаров)
Прочная конструкция, Четыре резиновых отбойника на раме, четыре поворотных колёса 2 колеса с тормозами. Колёса из сплошной твердой резины.
A: 2-х ярусная · **B:** 3-х ярусная

	Y Z X × Z × Y			Art.-Nr.
A	800 (840) x 600 (640) x 900 mm	Ø 125 mm	~32 kg	100072
B	800 (840) x 600 (640) x 900 mm	Ø 125 mm	~40 kg	100073

Optional: writing surface
made of magnetic stainless steel, or with clamping bar, available for many different types of trolleys.

Opcjonalnie: powierzchnia do pisania
wykonane z magnetycznej stali nierdzewnej, lub z listwą zaciskową.

Опционально: рабочая поверхность для письма
выполнена из магнитной нержавеющей стали или с зажимной планкой.

sonderbau.hoecker.de

Lift / tipping device type L 3

Robust and powerful tipping device for the dosed or complete emptying of solids from Euro-crates E1-E3.

Other container receptacles are possible on customer's request.

The L3 has a chassis that can be tipped at a height of max. 1.800 mm.

The containers are picked up on the right side.

The operation is carried out via push-buttons with the functions „lifting/ lowering".

If the button is not pressed, the working process is interrupted according to accident prevention regulations (dead man principle). The container remains in the assumed position.

Wywrotnica do E-pojemników typ L 3

Wytrzymała i solidna wywrotnica do E-pojemników typu E1-E3.

Maksymalna wysokość opróżniania do 1800 mm. Załadunek pojemników odbywa się po prawej stronie.

Sterowanie odbywa się za pomocą przycisków „podnoszenie/opuszczanie".

Jeśli przycisk nie zostanie naciśnięty - podnoszenie zostaje zatrzymane a pojemnik pozostaje w założonym położeniu (zgodnie z zasadami bezpieczeństwa).

Загрузчик для E-ящиков тип L3

Стабильная и солидная конструкция для ящиков E1-E3.

Максимальная высота выгрузки до 1800мм.

Загрузка ящиков с правой стороны.

Управление с помощью кнопок „подъем/опуск."

Если кнопку не нажимать - процесс подъема приостанавливается, а ящик остается в заданном положении (согласно правилам безопасности).

Delivery without crate · Wysyłka bez skrzynek · Поставка без ящиков

X x Z x Y				Art.-Nr.
1200 x 700 x 2500 mm	Ø 125 mm	30 kg	~145 kg	111535

Further designs on request · Inne wykonanie na zapytanie · Другое исполнение – по запросу

✆ +49 5407 890 0 · 🖷 +49 5407 890 100

Typ L 3

sonderbau.hoecker.de

Type L 25 lift-tipping device

for Euro tubs

A strong and powerful lift-tipping device for partial or complete emptying of 200/300 litre standard EURO tubs. The coupling for the tubs can be mounted according to the customers needs, either on the left (L) or the right (R) hand side.

The lift-tipping device is operated by a push-button control. The upward movement of the tub fork is effected by a lock, downwards movement by “dead man’s control”. A chain drive with chain breaking safety device is fitted as standard.

In the event of chain breaking an overrun brake locks the container in its current position. When the device is being operated the container is automatically secured by a safety fastening. Thus a high standard of working safety is achieved.

Lifting speed 5 m/min

Podnośnik-wywrotka Typ L 25

dla wózków standardowych

Wytrzymały i wydajny podnośnik wózków ze stali szlachetnej przeznaczony jest do dozowanego lub całkowitego opróżniania 200/300 litrowego wózka standardowego. Instalowanie wózka następuje w zależności od potrzeb z prawej (R) lub lewej strony (L).

Do sterowania podnośnika zastosowano przyciski sterujące. W przypadku przerwy w zasilaniu prądem wózek utrzymywany jest w stałej
pozycji przez hamulec zapadkowy. System łańcuchowy jest jako standard.

W czasie pracy urządzenia zbiornik jest zabezpieczony automatycznie przez klapy zabezpieczające. Dzięki temu osiągany jest najwyższy stopień bezpieczeństwa.

Prędkość podnoszenia 5 m/min

Подъёмник-опрокидыватель тип L 25

для стандартных тележек

Надёжный и прочный подъёмник для тележек из нержавеющей стали, предназначен для дозированного или полного опорожнения 200/300-литровой стандартной тележки.

Установка тележки осуществляется при необходимости справа (R) или слева (L).

Для управления подъёмника используются кнопки управления. При перебоях в подаче электропитания подъёмник удерживается в неподвижном положении с помощью храпового тормоза. Цепная система.

При работе устройства контейнер автоматически защищён защитными крышками. Благодаря их применению достигается высшая степень безопасности.

Скорость подъема 5 м/мин

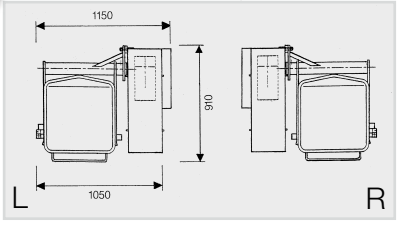

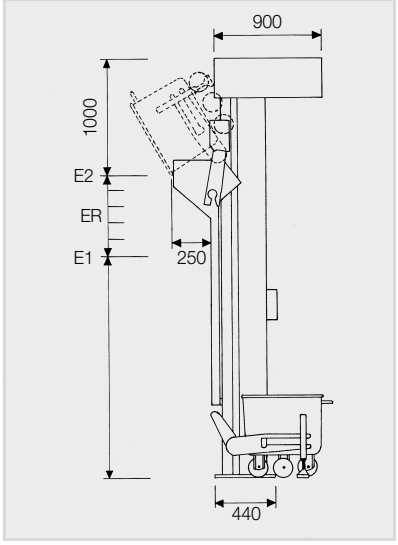

Delivery without tub · Wysyłka bez wózka · Поставка без тележки

E1-E2	ER		L: Art.-Nr.	R: Art.-Nr.
1050-1550 mm	5 x 100 mm	300 kg	100106	100107
1350-1850 mm	5 x 100 mm	300 kg	125541	125547
1550-2050 mm	5 x 100 mm	300 kg	100108	100109
2050-2550 mm	5 x 100 mm	300 kg	100110	100111
2550-3050 mm	5 x 100 mm	300 kg	100112	100113
3050-3550 mm	5 x 100 mm	300 kg	100114	100115
3550-4050 mm	5 x 100 mm	300 kg	100116	100117
4050-4550 mm	5 x 100 mm	300 kg	100118	100119
4550-5050 mm	5 x 100 mm	300 kg	100120	100121

Further designs on request · Inne wykonanie na zapytanie · Другое исполнение – по запросу

✆ +49 5407 890 0 · 🖷 +49 5407 890 100

Typ L 25

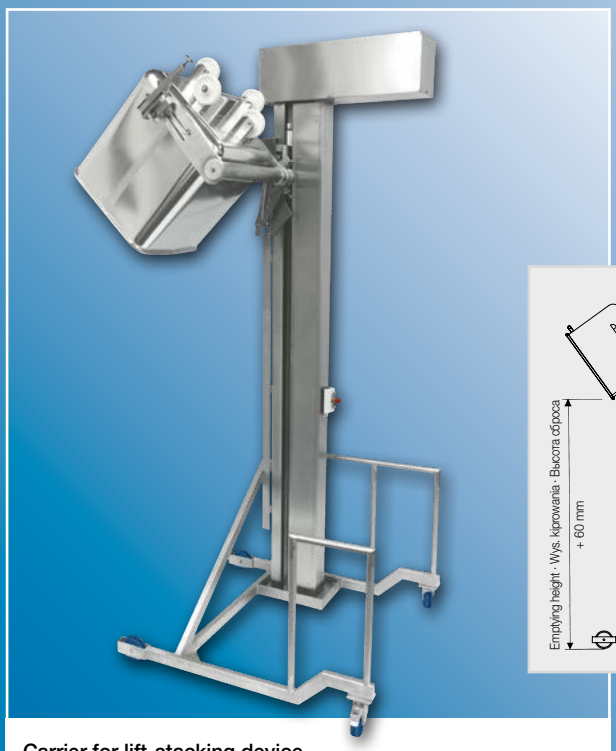

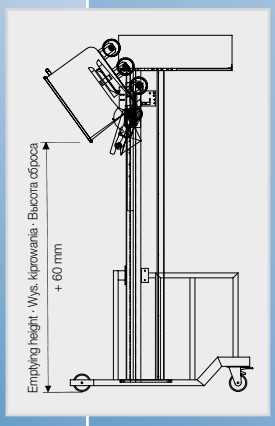

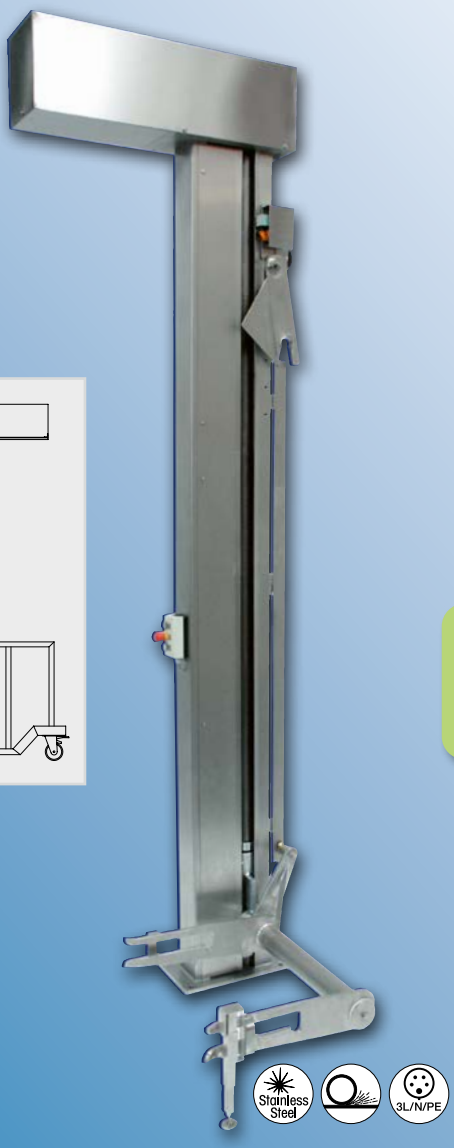

Carrier for lift-stacking device
Ideal for the use of L 25 in different areas.
Available up to an effective tipping height of 2350 mm.

Wózek dla podnośnika – wywrotki
Idealny dla urządzenia L 25.
Wysokość rozładunku max. do 2350 mm.

Тележка для подъемника – опрокидывателя
Идеально подходит для приспособления L 25.
Для опрокидывания на высоту до 2350 мм.

sonderbau.hoecker.de

Tipping device SL 25

for Euro tubs

Robust and high-performance tipping device for the partial or complete emptying of solids from 200 and 300 litre Euro tubs.

The standard model tips from a height of 1.300 mm.

This tipping height can be reduced with exchangeable chutes to 1.100 mm (D) or 1.200 mm (E).

Operated by a push-button switch with the functions Lift/Lower.

If the switch is not activated the work process is halted in line with accident-prevention protocol (deadman control).

The Euro tub remains in its occupied position.

Models:
A: With undercarriage
B: With undercarriage and battery operation
C: Chute 1100 mm
D: Chute 1200 mm

Wywrotnica SL25

do standardowych wózków załadunkowych

Solidne i wydajne urządzenie do częściowego lub całkowitego rozładunku standardowych wózków 200 i/lub 300 litrowych.

Standardowa wysokość wyładunku wynosi 1300 mm.

Może zostać zmniejszona dzięki wymiennym zsypom do 1100 mm (D) lub 1200 mm (E).

Urządzenie sterowane jest przez przycisk z funkcją “podnieść/opuść”. Po jego zwolnieniu tok pracy zostaje przerwany, zgodnie z zasadami bezpieczeństwa, a pojemnik pozostaje unieruchomiony.

Modele:
A: Z podwoziem
B: Z podwoziem i baterią
C: Wysokość kiprowania 1100 mm
D: Wysokość kiprowania 1200 mm

Опрокидыватель SL 25

для стандартных тележек

прочный и мощный опрокидыватель для частичной или полной разгрузки стандартных 200- и/или 300-литровых тележек.

Стандартная высота разгрузки составляет 1300 мм.

Может быть уменьшена за счет сменных ссыпных лотков до 1100 мм (D) или 1200 мм (E).

Устройство управляется путем кнопки с функцией «поднять/опустить». После нажатия работа приостанавливается, в соответствии с правилами техники безопасности, а емкость остается в ранее занятой позиции.

Модельный ряд:
A: В комплекте с шасси
B: В комплекте с шасси и батерией
C: Высота выгрузки 1100мм
D: Высота выгрузки 1200мм

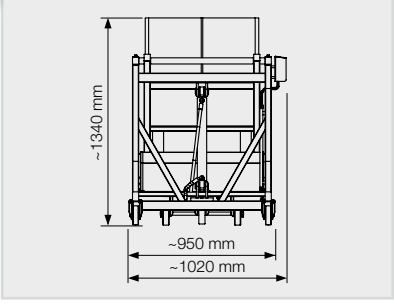

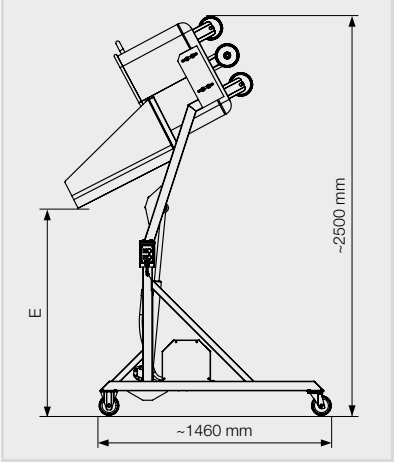

Euro tubs 108-111
Zbiorniki 108-111
Грузовые тележки 108-111

Delivery without tub · Wysyłka bez wózka · Поставка без тележки

	E				Art.-Nr.
A	1300 mm	Ø 125 mm	300 kg	~130 kg	111628
B	1300 mm	Ø 125 mm	300 kg	~160 kg	100131
C	1100 mm				100128
D	1200 mm				100129

Further designs on request · Inne wykonanie na zapytanie · Другое исполнение – по запросу

+49 5407 890 0 · +49 5407 890 100

Typ SL 25

sonderbau.hoecker.de

Tipping device Type SL 100

for boxes and containers

An electro-hydraulic tipping device constructed with extremely strong welded stainless steel for emptying boxes and containers with the following dimensions: length 1200 mm, width 800 mm, height 850 mm. The tipping device has a carrying capacity of up to 1000 kg.

Containers of various heights are firmly held in place by means of an adjustable crossbar. A protective bumper on the coupling for the containers prevents damage to the tipping mechanism as well as to the rims, corners and feet of the containers.

The device is operated by a push button control with two functions, “lift/lower”. When the control is released the device automatically stops and the container is firmly locked in its present position (deadman control).

On all models the switches and the motor driven pump are mounted on the right hand side. Adjustable stabilisers permit precise adjustments to be made and also enable the device to be anchored to the floor.

Wywrotnica Typ SL 100

do skrzynek i pojemników

Wywrotnica typ SL 100 jest urządzeniem o szczególnie stabilnej konstrukcji spawanej z elementów ze stali szlachetnej, przeznaczonym do opróżniania skrzynek i pojemników. Zdolność wywrotna przy wymiarach dł./szer./wys. 1200/800/850 mm wynosi 1000 kg.

Pojemniki o różnych wysokościach utrzymywane są przez ruchomy drążek pionowy z łatwym w obsłudze zamkiem bagnetowym. W części frontowej uchwytu znajduje się zderzak ochronny zabezpieczający przed uszkodzeniami obrzeży, krawędzi i podstaw zbiorników.

Urządzenie sterowane jest przez przycisk wyposażony w funkcje, “podnieść--opuścić”. Po jego zwolnieniu tok pracy zostaje przerwany, zgodnie z zasadami bezpieczeństwa, a pojemnik pozostaje w pozycji wcześniej zajmowanej.

Włączniki oraz agregat pompy seryjnie montowane są z prawej strony. Ruchome stopki umożliwiają regulację przy przymocowywaniu do podłoża.

Опрокидыватель, тип SL 100

для ящиков и контейнеров

Электрогидравлический опрокидыватель, типа SL 100 является приспособлением с особо мощной сварной конструкцией из нержавеющей стали, предназначен для разгрузки содержимого ящиков и контейнеров. Опрокидывающая способность при размерах длина / ширина / высота 1200/800/850 мм составляет 1000 кг.

Контейнеры различных размеров закрепляются регулируемым поперечным профилем со штыковым затвором. Высота разгрузки составляет 1350 мм. В передней части подъемника находится защитный бампер, предохраняющий установку и емкости от повреждений. В специальной выемке на подъемнике собирается вся жидкость, проливающаяся из емкостей при производственных процессах, опорожнение которой производится вместе с содержимым контейнера или отдельно.

Устройство управляется с помощью кнопки с функцией “поднять - опустить”. После того, как кнопка отпущена ход работы приостанавливается, согласно требованиям безопасности, а контейнер остаётся в предыдущем положении. Выключатели и механизм насоса устанавливаются серийно справа. Подвижные ножки позволяют регулировать крепление к полу.

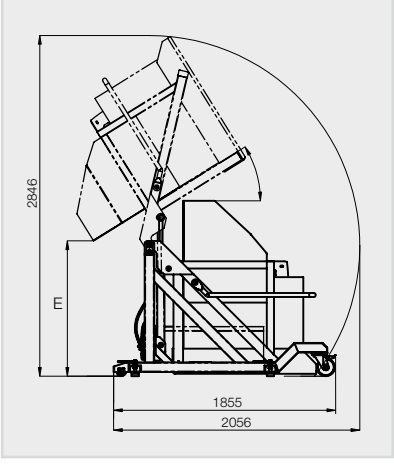

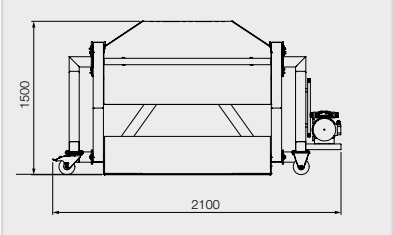

Containers 📖 119/121
Pojemniki 📖 119/121
Контейнеры 📖 119/121

Delivery without tub · Wysyłka bez zbiornika · Поставка без тележки

E				Art.-Nr.
1350 mm	Ø 125 mm	1000 kg	~425 kg	100134

Further designs on request · Inne wykonanie na zapytanie · Другое исполнение – по запросу

✆ +49 5407 890 0 · 🖷 +49 5407 890 100

Typ SL 100

sonderbau.hoecker.de

Hooks for slaughtering and transport, appliances

Haki transportowe, urządzenia

Транспортировочные крюки, приспособления

fh.hoecker.de

HÖCKER

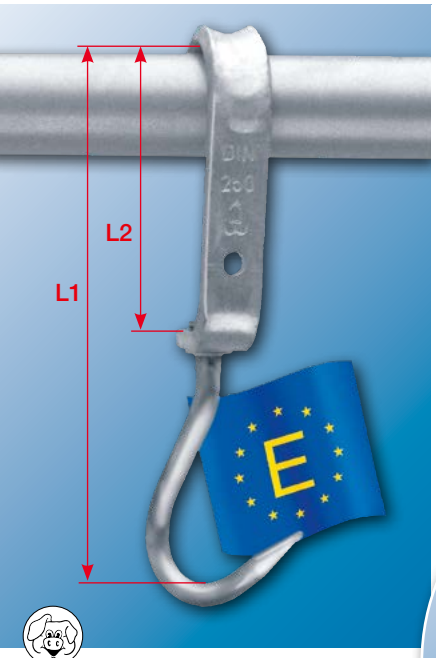

Standard hook according to DIN 5047

Skid made of flat steel 35 x 12 mm, hot galvanized, meat hook made of stainless steel, Ø 16 mm, with break-resistant upsetting head.

Eurohak wg DIN 5047
Wieszak ślizgowy z płaskownika 35 x 12 mm cynkowany ogniowo. Hak ze stali nierdzewnej, Ø 16 mm, główka haka kuta na gorąco.

Евро-крюк, сог ласно норме DIN 5047
Скользящая подвеска из полосового металла 35 x 12 мм, горячеоцинкованного. Крюк для подвески мяса из нержавеющей стали, Ø 16 мм, головка крюка изготовлена методом горячей ковки.

L1	L2			Art.-Nr.
307 mm	160 mm	250 kg	~1,35 kg	100353

Minimum supply 50 pieces · Minimalna ilość to 50 sztuk. · Минимальное количество 50 штук

Break-resistant upsetting head
Główka haka kuta na gorąco
Головка крюка изготовлена методом горячей ковки

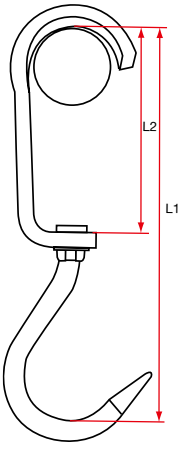

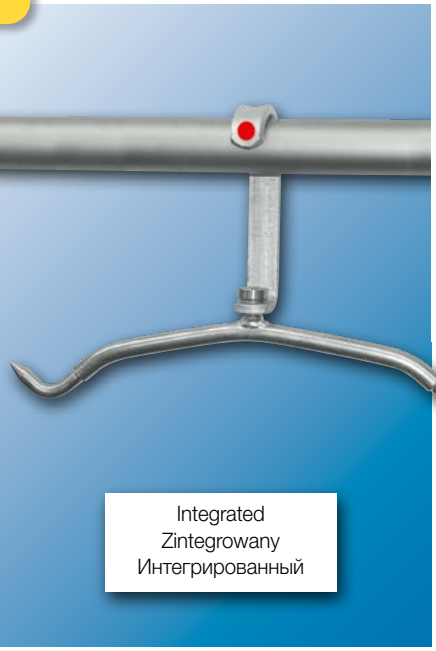

Integrated
Zintegrowany
Интегрированный

Goods logistics by means of a transponder

In the meat industry transponders are fixed permanently to the means of transport, for example to meat hooks. Transponders contain an unique code (number) with which the information about a product, its further processing or its supply (storage) can be detected and controlled by computer. On request we can supply hooks with integrated transponders. Further information on request.

Logistyka towarowa z wykorzystaniem transponderów
Transpondery zastosowane w przemyśle mięsnym są w sposób trwały przymocowane do środków transportowych, np. do haków do transportu mięsa. Transpondery posiadają odpowiednie kodowanie (przypisany jednoznacznie numer), za pomocą którego następuje przekazywanie informacji o produkcie, jego przeróbce, doprowadzeniu (magazyn) lub/i sterowaniu z wykorzystaniem elektronicznego przetwarzania danych (EDV). Na życzenie klientów dostarczamy haki wyposażone w transpondery. Szczegółowe informacje na zapytanie.

Товарная логистика с использованием транспондеров
Транспондеров, применяемые в мясной промышленности, прочно крепятся к транспортировочным средствам, например, к крюкам для транспортировки мяса. транспондеров имеют соответствующую кодировку (им присвоен уникальный номер), с помощью которого осуществляется передача информации о продукте, его переработке, доведения до пункта назначения (склад) и / или управлении с использованием электронного устройства для переработки данных (EDV). По желанию клиентов мы поставляем крюки, оснащённые чипами. Подробная информация - по справке.

✆ +49 5407 890 0 · 🖷 +49 5407 890 100

Sliding hook with stainless steel hook

Skid made of flat steel 35 x 12 mm, hot galvanized, meat hook made of stainless steel, Ø 16 mm, with break-resistant upsetting head with side hook.

Hak ślizgowy z hakiem ze stali nierdzewnej
Wieszak ślizgowy z płaskownika 35 x 12 mm cynkowany ogniowo. Hak ze stali nierdzewnej, Ø 16 mm, główka haka kuta na gorąco z hakiem bocznym.

Скользящий крюк с крючком из нержавеющей стали
Скользящая подвеска из полосового металла 35 x 12 мм, горячеоцинкованного. Крючок для подвески мяса из нержавеющей стали, Ø 16 мм, головка крюка изготовлена методом горячей ковки с боковым крюком.

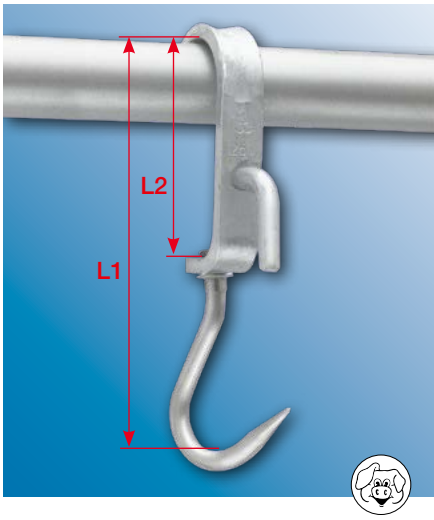

Also available for 1.5"/48 mm tubular rail. · Także w wykonaniu dla kolejki rurowej 1,5"/48 mm. Изготовление также для трубчатого пути 1,5"/48 мм.

L1	L2			Art.-Nr.
307 mm	160 mm	250 kg	~1,53 kg	100356

Swiss sliding hook, new shape

Skid made of flat steel 25 x 12 mm, hot galvanized, meat hook made of stainless steel, Ø 15 mm, with break-resistant upsetting head.

Szwajcarski hak ślizgowy, nowy kształt
Wieszak ślizgowy z płaskownika 25 x 12 mm cynkowany ogniowo. Hak ze stali nierdzewnej, Ø 15 mm, główka haka kuta na gorąco.

Швейцарский скользящий крюк, новая форма
Скользящая подвеска из полосового металла 25 x 12 мм, горячеоцинкованного. Крюк для подвески мяса из нержавеющей стали, Ø 15 мм, головка крюка изготовлена методом горячей ковки.

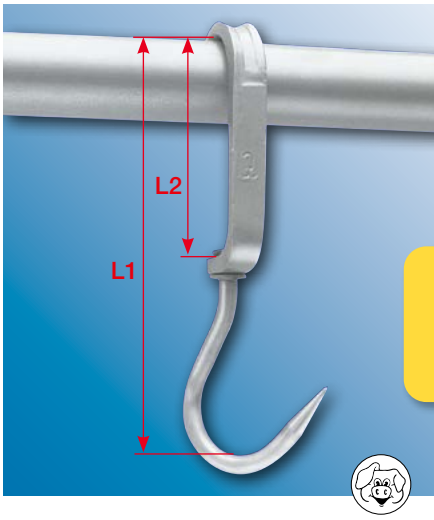

L1	L2			Art.-Nr.
302 mm	155 mm	250 kg	~1,00 kg	100358

Plastic skid with stainless steel hook

Polyamide skid, stainless steel sub-hook, Ø 16 mm.

Wieszak ślizgowy z tworzywa sztucznego
Zawiesie z poliamidu. Hak ze stali nierdzewnej, Ø 16 mm.

Скользящая подвеска из полимерного материала - полиамида.
Крюк из нержавеющей стали Ø 16 мм.

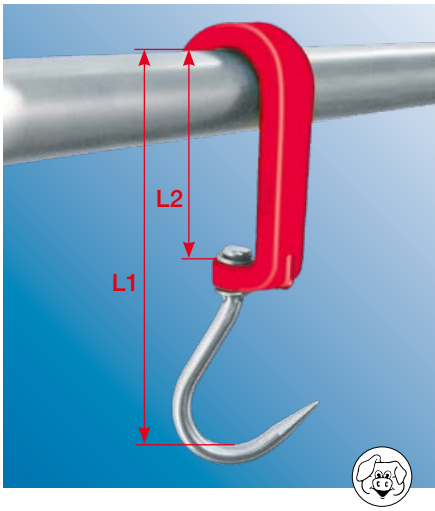

L1	L2			Art.-Nr.
300 mm	160 mm	250 kg	~0,64 kg	100359

Sliding hook for bleeding for automatic unchaining

Hak do wykrwawiania do automatycznego wyczepiania

Крюк для обескровливания, автоматическая отцепка

Different designs available according to your requests.
Inne wykonanie na zapytanie.
Другая конструкция – по запросу.

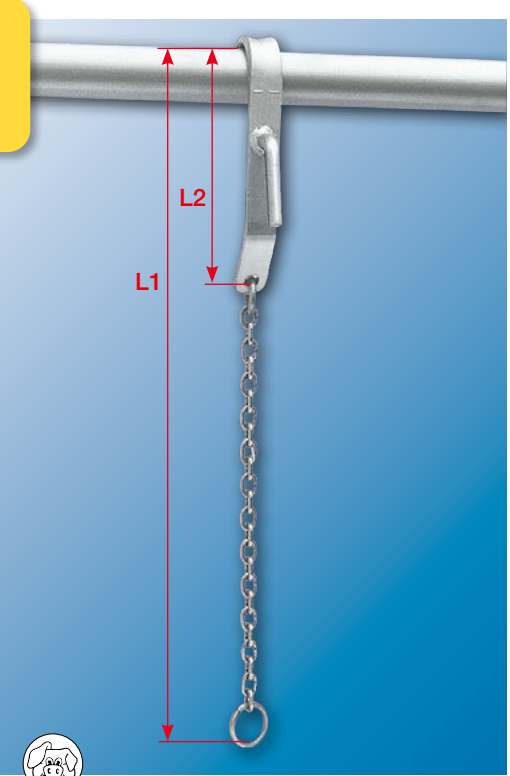

Sliding hook for bleeding

Skid made of flat steel 35 x 12 mm, hot galvanized, 6 mm-chain and ring for looping made of stainless steel, with side hook.

Haki do spuszczania krwi

Wieszak ślizgowy z płaskownika 35 x 12 mm, cynkowany ogniowo łańcuch Ø 6 mm, oczko pętli ze stali szlachetnej z bocznym hakiem.

Крюки для обескровливания

Скользящая подвеска из полосового металла 35 x 12 мм, горячеоцинкованного, цепь Ø 6 мм, кольцо петли из нержавеющей стали, боковой крюк.

L1	L2			Art.-Nr.
800 mm	250 mm	250 kg	~1,90 kg	100364

✆ +49 5407 890 0 · 🖷 +49 5407 890 100

Rolling hook

Frame made of aluminium, with stainless steel hook. Wheel made of galvanised steel, with 2 ball bearings, shaft with greasing hole and grease nipple, sub-hook made of stainless steel, Ø 16 mm.

Hak rolkowy

wieszak rolkowy wykonany z aluminium, z hakiem dolym ze stali nierdzewnej Ø 16 mm, rolka wykonana ze stali z 2 łożyskami kulkowymi, ośka ze smarowniczką.

Роликовый крюк

Роликовая вешалка выполнена, нижний крюк выполнен из нержавеющей стали диам 16 мм, ролик выполнен из стали с двумя шариковыми подшипниками, ось с масленкой.

L1	L2			Art.-Nr.
340 mm	200 mm	250 kg	~1,31 kg	100369

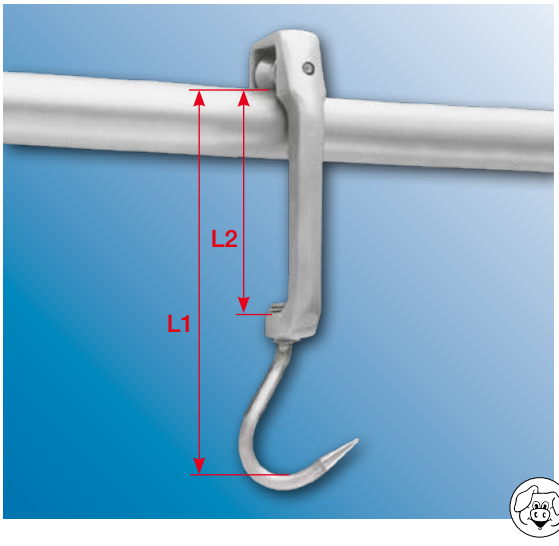

L1	L2			Art.-Nr.
340 mm	195 mm	300 kg	~1,54 kg	100398

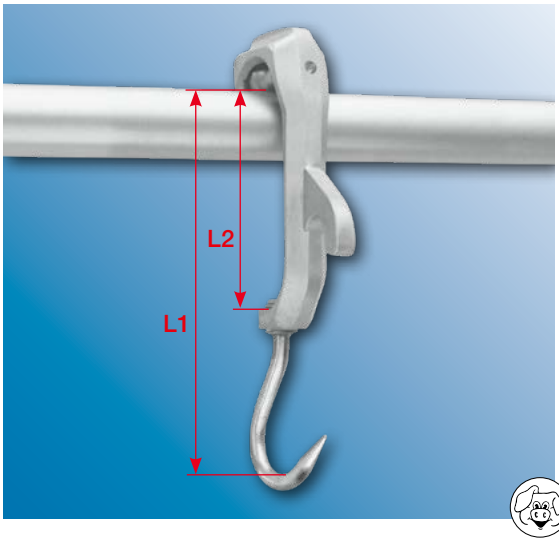

L1	L2			Art.-Nr.
310 mm	170 mm	300 kg	~1,39 kg	100376

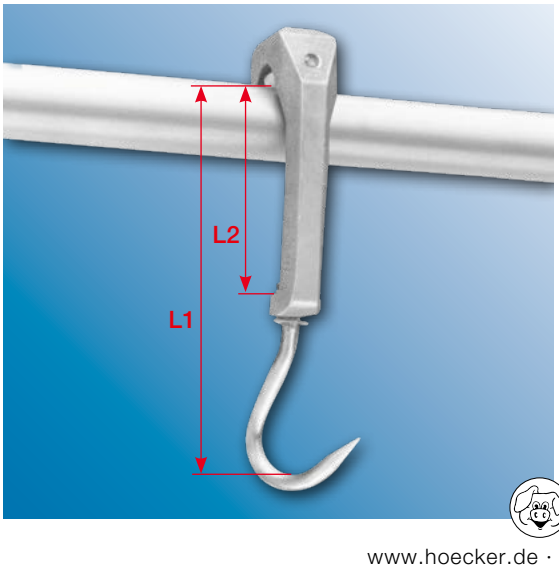

L1	L2			Art.-Nr.
340 mm	195 mm	250 kg	~1,40 kg	100399

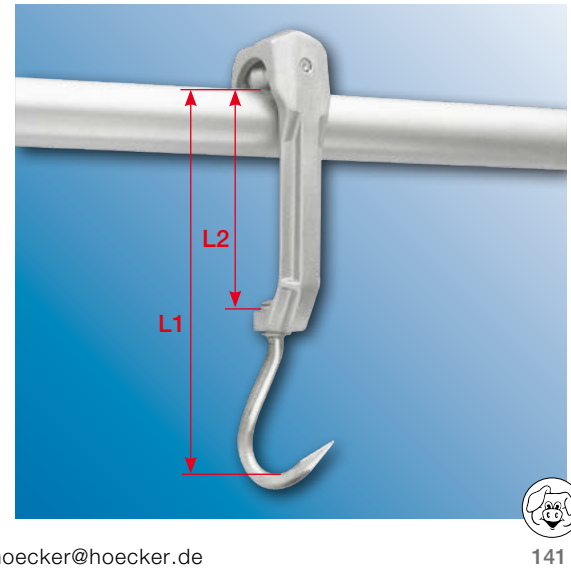

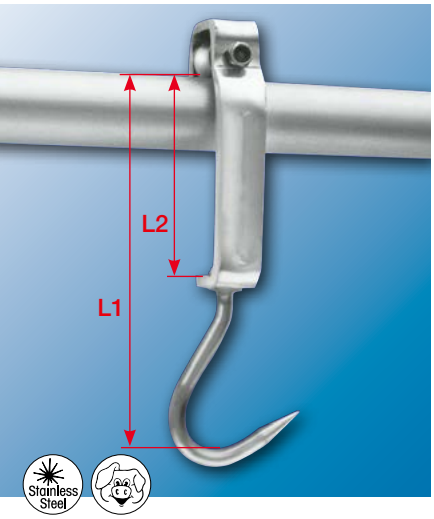

Flat steel rolling frame with stainless steel hook

Rolling frame made of stainless steel, 40 x 10 mm.
Wheel of galvanized steel with 2 ball bearings,
shaft with hole and greasing nipple. Stainless steel sub-hook, Ø 16 mm.

Wieszak rolkowy z płaskownika z hakiem ze stali nierdzewnej
Wieszak rolkowy ze stali nierdzewnej, 40 x 10 mm elektropolerowany,
rolka na 2 łożyskach kulkowych i ośka ze smarowniczką.
Hak dolny ze stali nierdzewnej, Ø 16 mm.

Роликовая подвеска из полосового металла с крюком из нержавеющей стали

Роликовая подвеска из электрополированной нержавеющей стали,
40 x 10 мм, ролик на 2 шариковых подшипниках и оси с маслёнкой.
Нижний крюк из нержавеющей стали, Ø 16 мм.

L1	L2			Art.-Nr.
310 mm	160 mm	250 kg	~1,80 kg	100374
350 mm	200 mm	250 kg	~1,93 kg	100375

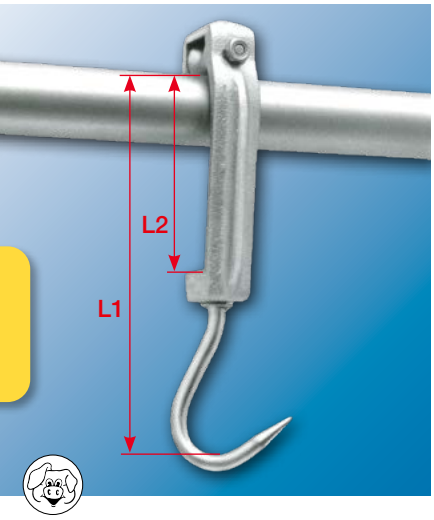

Rolling frame with stainless steel hook

Rolling frame made of nodular graphite iron, hot galvanized,
wheel of galvanized steel with 2 ball bearings, shaft with hole
and greasing nipple. Stainless steel sub-hook, Ø 16 mm.

Hak rolkowy do bydła – hak ze stali nierdzewnej
Wieszak z żeliwa GGG 40, cynkowany ogniowo, galwanicznie
cynkowana rolka na 2 łożyskach, ośka ze smarowniczką.
Hak ze stali nierdzewnej, Ø 16 mm.

**Крюк роликовый для крупного рогатого скота -
крюк из нержавеющей стали**
Роликовая подвеска из горячеоцинкованной стали GGG 40,
ролик на 2 шариковых подшипниках и оси с маслёнкой.
Нижний крюк из нержавеющей стали, Ø 16 мм.

L1	L2			Art.-Nr.
315 mm	165 mm	300 kg	~2,20 kg	100370

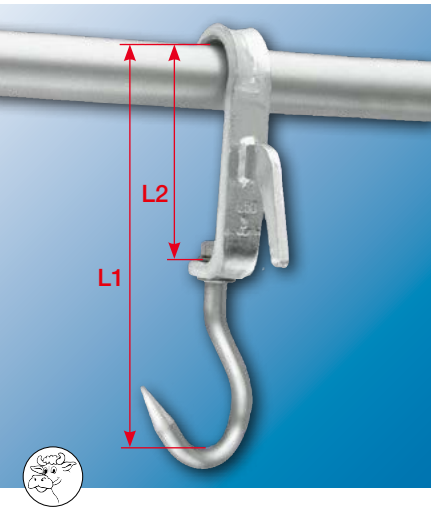

Sliding hook for cattle with stainless steel sub-hook

Skid made of hot bent flat steel 40 x 16 mm, with side hook,
hot galvanized, sub-hook of round stainless steel, Ø 22 mm.

Hak ślizgowy do bydła z hakiem ze stali nierdzewnej
Wieszak ślizgowy z płaskownika 40 x 16 mm, gięty na gorąco
z bocznym hakiem, cynkowany ogniowo.
Hak ze stali nierdzewnej, Ø 22 mm.

**Скользящий крюк для крупного рогатого скота –
крюк из нержавеющей стали**
Скользящая подвеска из полосового металла 40 x 16 мм,
гнутая горячим способом с боковым крюком,
горячеоцинкованный. Крюк из нержавеющей стали, Ø 22 мм.

L1	L2			Art.-Nr.
375 mm	200 mm	1250 kg	~3,00 kg	100362
400 mm	200 mm	1250 kg	~3,08 kg	100363

✆ +49 5407 890 0 · 🖷 +49 5407 890 100

Aluminium sliding frame for cattle
with plastic insert and stainless steel sub-hook

Skid of aluminium with side hook and plastic insert of POM.
The insert will lower the slide-resistance and the need for grease by up to 40%!
Sub-hook made of stainless steel, Ø 22 mm.

Wieszak ślizgowy do bydła z wkładką z tworzywa sztucznego, hak ze stali nierdzewnej, Wieszak z aluminium, z bocznym hakiem i wkładką, z POM. Pozwala zredukować zużycie smaru do kolejki o 40 %!
Hak dolny ze stali nierdzewnej Ø 22 mm.

Скользящая подвеска для крупного рогатого скота с вкладышем из полимерного материала, крюк из нержавеющей стали Подвеска из алюминия, с боковым крюком и вкладышем из полиформальдегида. Позволяет сократить потребление смазки для конвейера на 40 %! Нижний крюк из нержавеющей стали Ø 22 мм.

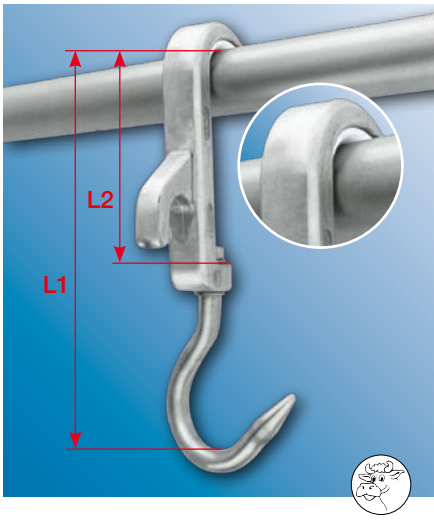

L1	L2			Art.-Nr.
375 mm	200 mm	1250 kg	~2,00 kg	100360
400 mm	200 mm	1250 kg	~2,07 kg	100361

Cattle rolling hook with stainless steel hook

Frame made of nodular graphite iron, hot galvanized, with side hook, with galvanized wheel on 2 ball bearings, shaft with hole and greasing nipple.
Sub-hook made of stainless steel, Ø 22 mm.

Hak rolkowy do bydła – hak ze stali nierdzewnej
Wieszak z żeliwa GGG 40, cynkowany ogniowo z bocznym hakiem, galwanicznie cynkowana rolka na 2 łożyskach, ośka ze smarowniczką.
Hak ze stali nierdzewnej, Ø 22 mm.

Крюк роликовый для крупного рогатого скота - крюк из нержавеющей стали
Роликовая подвеска из горячеоцинкованной стали GGG 40, ролик на 2 шариковых подшипниках и оси с маслёнкой.
Нижний крюк из нержавеющей стали, Ø 22 мм.

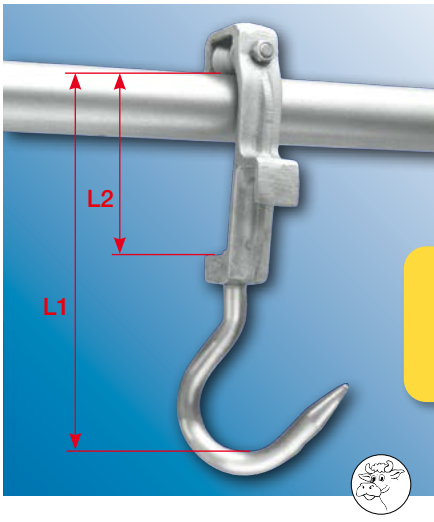

L1	L2			Art.-Nr.
375 mm	165 mm	1250 kg	~2,95 kg	100387
400 mm	165 mm	1250 kg	~3,02 kg	100388

Rolling hook for cattle with stainless steel hook

Roller frame with side hook of aluminium, wheel of galvanized steel, with 2 ball bearings. Shaft with hole and greasing nipple.
Sub-hook of stainless steel, Ø 22 mm.

Hak rolkowy do bydła – hak ze stali nierdzewnej
Wieszak z aluminium, z bocznym hakiem, galwanicznie cynkowana rolka na 2 łożyskach, ośka ze smarowniczką. Hak ze stali nierdzewnej Ø 22 mm.

Роликовый крюк для крупного рогатого скота – крюк из нержавеющей стали
Роликовая подвеска из алюминия, с горячеоцинкованным роликом на 2 шариковых подшипниках и оси с маслёнкой.
Крюк из нержавеющей стали Ø 22 мм.

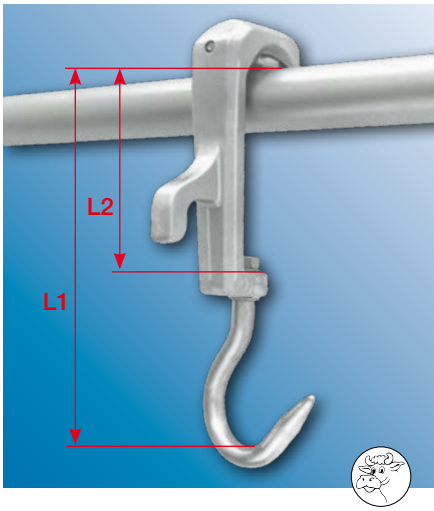

L1	L2			Art.-Nr.
375 mm	200 mm	1250 kg	~2,50 kg	100389
400 mm	200 mm	1250 kg	~2,57 kg	100390

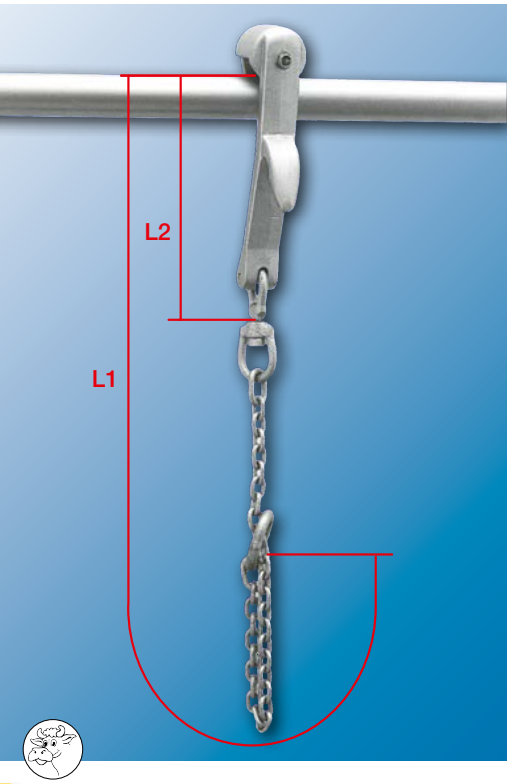

Rolling hook for bleeding cattle

Frame made of nodular graphite iron, with side hook, hot galvanized, tempered roller with 4 ball bearings on a tempered shaft, Ø 15 mm. Shaft with hole and greasing nipple.
Hot galvanized chain for looping made of flat special steel, with rotating joint, safety checked.

Hak rolkowy do wykrwawiania bydła
Wieszak rolkowy żeliwny z hakiem bocznym cynkowany ogniowo. Rolki hartowane. 4 łożyska na hartowanych oskach Ø 15 mm ze smarowniczkami. Łańcuch ze stali specjalnej, przebadany wytrzymałościowo – cynkowany ogniowo.

Роликовый крюк для обескровливания крупного рогатого скота
Чугунная роликовая подвеска с боковым крюком, горячеоцинкованная. Ролики закалённые. 4 подшипника на закалённых осях 15 мм с маслёнками. Цепь из особой стали, протестирован на прочность – горячеоцинкованная.

L1	L2			Art.-Nr.
1250 mm	340 mm	2000 kg	~8,00 kg	100393

Twin-track hook

Aluminium rolling frame, with 2 wheels with 2 closed ball bearings on a stainless steel shaft and 2 side-wheels, all wheels made of plastic (POM). U-part and hooks Ø 16 (A) or 18 mm (B) made of stainless steel.

Bi-rail-Hak
Rolkowe zawieszenie z aluminium do kolejki dwutorowej z hakiem ze stali nierdzewnej (A) Ø 16 mm lub (B) Ø 18 mm. 2 rolki z tworzywa sztucznego.

Би-рельсовый-Крюк
Роликовая подвеска из алюминия для двух- рельсового конвейера с крюком из нержавеющей стали (A) Ø 16 мм или (B) Ø 18 мм. 2 Ролика из полимерного материала.

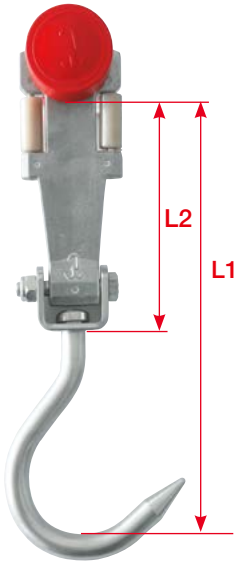

Spare parts 📖 *153*
Części 📖 *153*
Составные элементы 📖 *153*

	L1	L2			Art.-Nr.
A	305 mm	160 mm	250 kg	~1,37 kg	100365
B	310 mm	160 mm	400 kg	~1,60 kg	100366

✆ +49 5407 890 0 · 🖷 +49 5407 890 100

Meat bracket

One-way transport rod made of white plastic,
for cord-hung meat,
with 12 grooves in distances of 165 mm.

Choinka z tworzywa sztucznego
Wieszak z tworzywa sztucznego z
12 zahaczeniami o odległości 165 mm.

Консоль для мяса из полимерного материала
Вешалка из полимерного материала
12 крючками на расстоянии
165 мм и отверстием для навески.

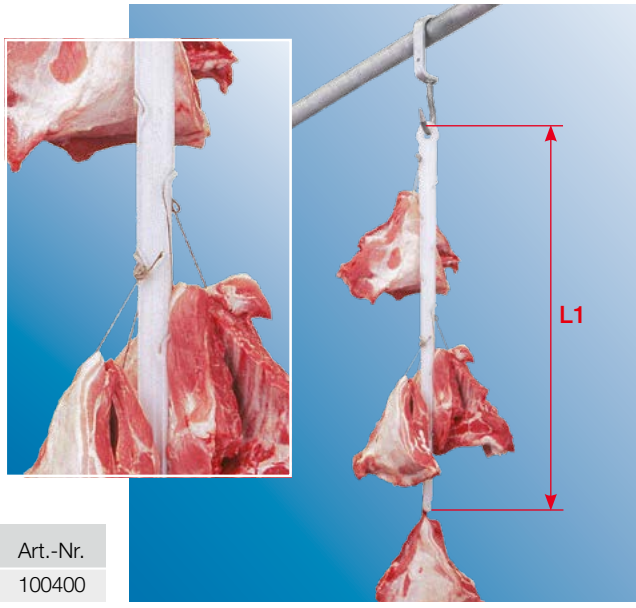

Without hooks · Bez haka · Без крюка

L1			Art.-Nr.
1000 mm	150 kg	~0,21 kg	100400

Sliding frame with spreader

Skid of hot galvanized flat steel 35 x 12 mm.
Spreader of stainless steel, Ø 22 mm, high shape.
Especially suitable for automatic cleaving/sawing installations.

Rozpieracz, głęboko gięty
Ze stali nierdzewnej, Ø 22 mm. Wieszak ślizgowy
z płaskownika 35 x 12 mm, cynkowany ogniowo.
Wysokie gięcie – przystosowany pod piłę do cięcia mięsa.

Разнога скользящая, глубокого прогиба
Из нержавеющей стали, Ø 22 мм. Скользящая подвеска
из полосового металла 35 x 12 мм, горячая оцинковка.
Высокий прогиб – предназначен для пилы для резки мяса.

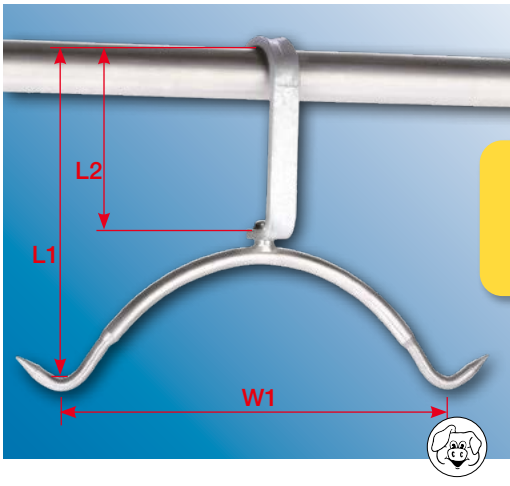

L1	L2	W1			Art.-Nr.
385 mm	210 mm	480 mm	250 kg	~3,00 kg	100386

Sliding frame with spreader

Skid of flat hot galvanized steel 35 x 12 mm,
Spreader made of flat stainless steel, 30 x 12 mm.

Rozpieracz ze stali nierdzewnej
Wieszak ślizgowy z płaskownika 35 x 12 mm,
ocynkowany ogniowo. Rozpieracz ze stali nierdzewnej 30 x 12 mm.

Разнога из нержавеющей стали
Скользящая подвеска из полосового металла 35 x 12 мм горячеоцинкованная, распорка из полосовой нержавеющей стали 30 x 12 мм.

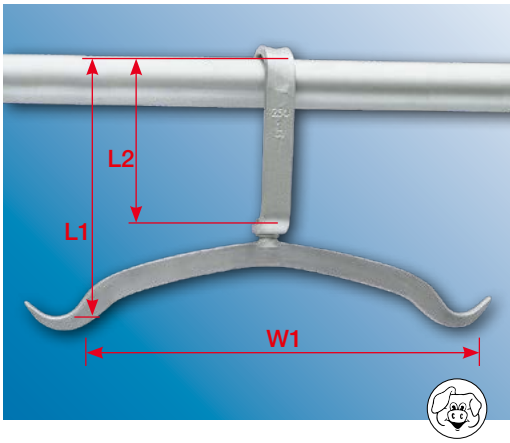

L1	L2	W1			Art.-Nr.
300 mm	200 mm	480 mm	250 kg	~2,6 kg	100381
300 mm	200 mm	500 mm	250 kg	~2,7 kg	100382
300 mm	200 mm	520 mm	250 kg	~2,8 kg	100383

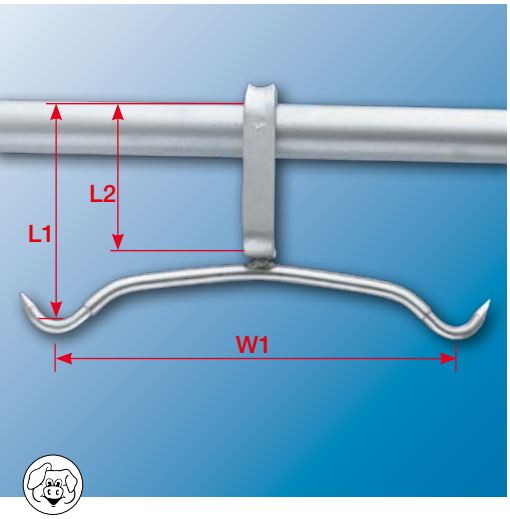

Sliding frame with spreader

Skid of flat hot galvanized steel 35 x 12 mm.
Spreader made of stainless steel, Ø 20 mm.

Rozpieracz z pręta ze stali nierdzewnej
wieszak z płaskownika 35x12mm, cynkowany ogniowo.
Rozpieracz ze stali nierdzewnej Ø 20 mm.

Разнога из нержавеющей стали
Скользящая подвеска из полосового металла 35 x 12 мм
горячеоцинкованная. Распорка из нержавеющей стали Ø 20 мм.

L1	L2	W1			Art.-Nr.
285 mm	200 mm	460 mm	250 kg	~2,50 kg	100385

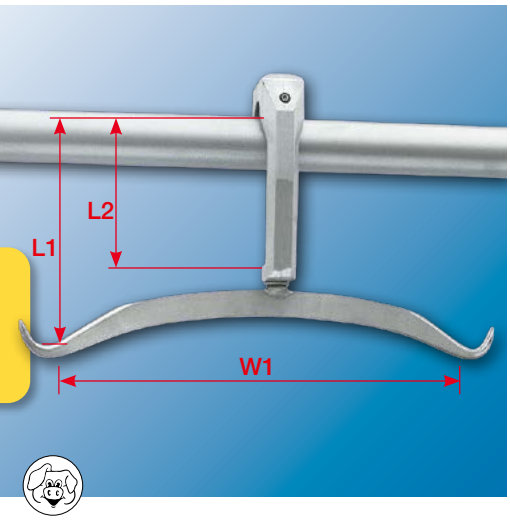

Aluminium rolling frame with stainless steel spreader

With galvanized wheel on 2 ball bearings,
shaft with hole and greasing nipple.
Spreader of flat stainless steel, 30 x 12 mm.

Rozpieracz ze stali nierdzewnej
Wieszak rolkowy z aluminium z galwanicznie cynkowaną rolką
na 2 łożyskach kulkowych. Rozpieracz z płaskownika 30 x 12 mm.

Разнога из нержавеющей стали
Роликовая подвеска из алюминия,
с горячеоцинкованным роликом на 2 шариковых подшипниках.
Распорка из полосовой нержавеющей стали 30 x 12 мм.

L1	L2	W1			Art.-Nr.
280 mm	170 mm	480 mm	250 kg	~2,58 kg	100377

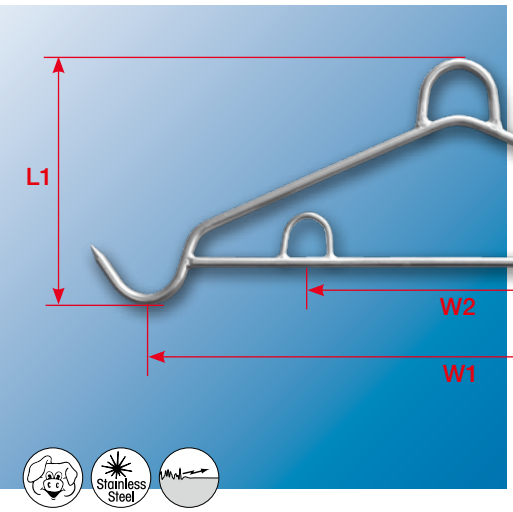

Spreader for deer

Solid model, Ø 10 mm.

Rozpieracz na dziczyznę
Stabilne wykonanie, Ø 10 mm.

Расширитель для дичи
Стабильная конструкция
Ø 10 мм.

L1	W1	W2			Art.-Nr.
225 mm	580 mm	280 mm	~250 kg	~1,3 kg	100384

✆ +49 5407 890 0 · 🖷 +49 5407 890 100

Hook-type rims

Skid of galvanized flat steel 35 x 12 mm, with stainless steel, hook-type rim, indented, 40 x 3.0 mm.
A: 3 levels, Ø 450 + 350 + 250 mm
B: 2 levels, Ø 400 + 400 mm

Zawiesie na ośrodki
Wieszak ślizgowy z płaskownika 35 x 12 mm, cynkowany ogniowo. Piętra ze stali nierdzewnej 40 x 3,0 mm karbowane.
A: 3 piętra, Ø 450 + 350 + 250 mm
B: 2 piętra, Ø 400 + 400 mm

Крюки для внутренностей
Скользящая подвеска из полосового металла 35 x 12 мм, горячая оцинковка. Ярусы из нержавеющей стали 40 x 3,0 мм рифлёные.
A: 3 яруса, Ø 450 + 350 + 250 мм
B: 2 яруса, Ø 400 + 400 мм

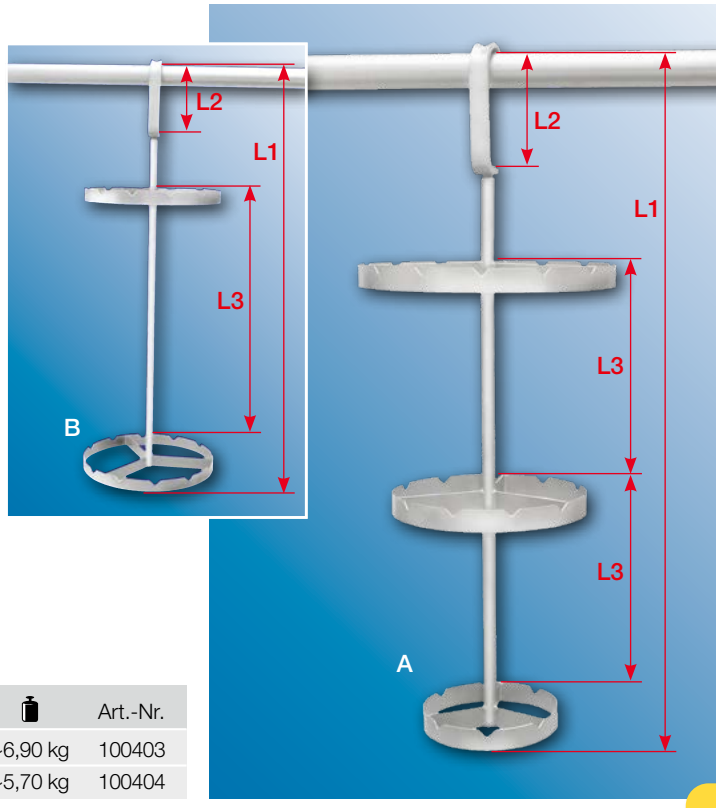

	L1	L2	L3			Art.-Nr.
A	1200 mm	200 mm	410 mm	250 kg	~6,90 kg	100403
B	1200 mm	200 mm	820 mm	250 kg	~5,70 kg	100404

Bacon hooks

With 5 points, extra stable model made of stainless steel, Ø 4 mm.

Hak na słoninę
Z 5 szpicami ze stali nierdzewnej. Stabilne wykonanie z pręta Ø 4 mm.

Крюк для солонины
С 5 шпилями из нержавеющей стали.
Прочная конструкция из пруткового металла Ø 4 мм.

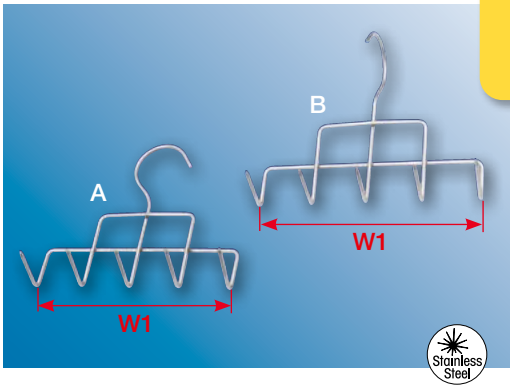

	W1			Art.-Nr.
A	200 mm	3 kg	~0,10 kg	100419
B	200 mm	3 kg	~0,10 kg	100420

S-hooks

S-Haki

S-образные

L		Art.-Nr.
120 mm x Ø 5,0 mm	~0,04 kg	100415
140 mm x Ø 6,0 mm	~0,04 kg	100416
160 mm x Ø 6,0 mm	~0,06 kg	100417
180 mm x Ø 6,5 mm	~0,08 kg	100418

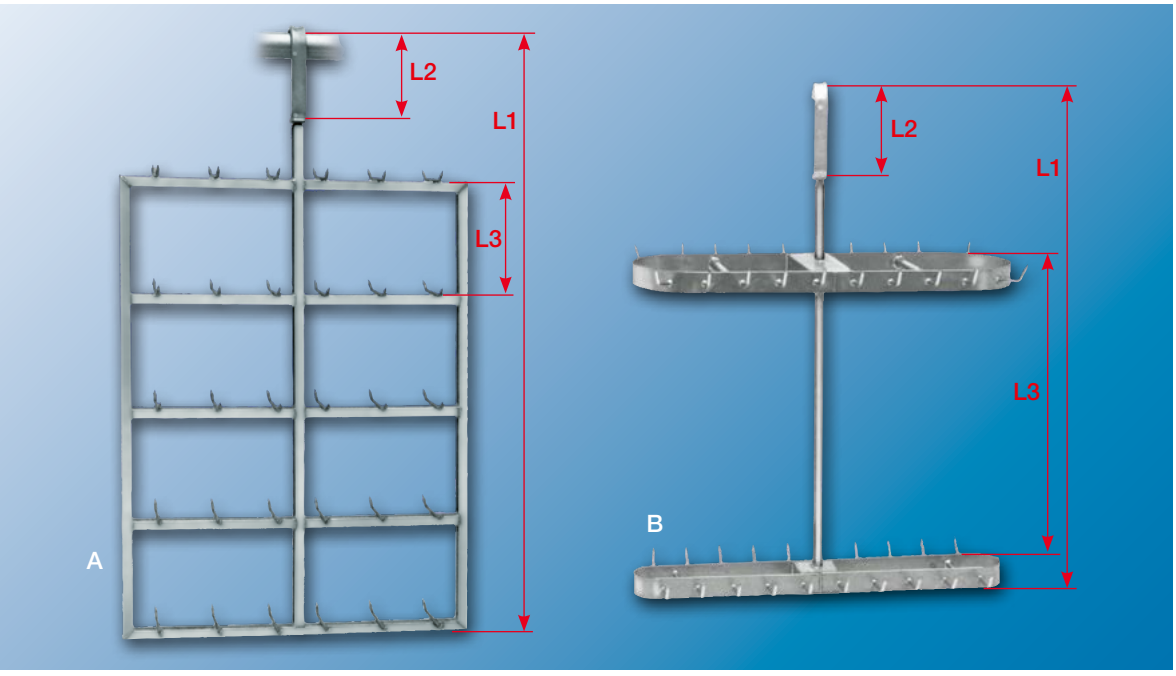

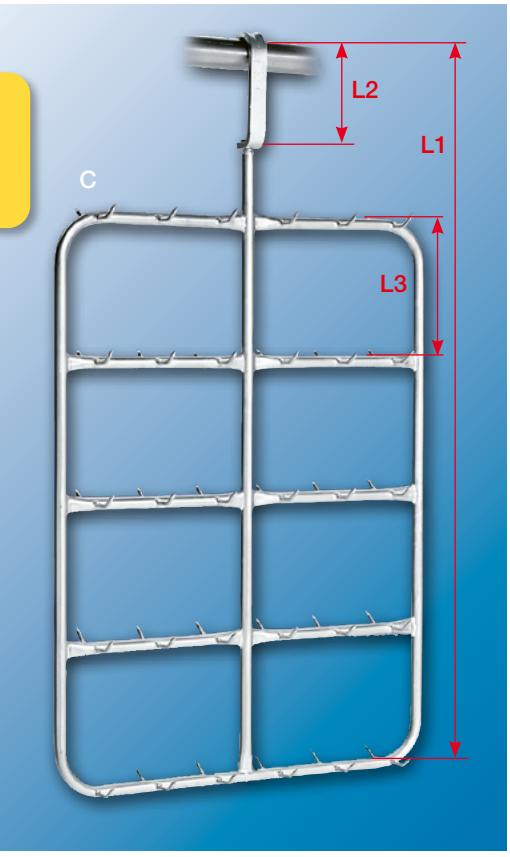

Transport hanger for meat/liver

Skid made of flat steel, hot galvanized, 35 x 12 mm
A: Bar and frame made of square tube 25 x 25 mm,
5 levels with a total of 60 hooks, Ø 8.0 mm.
B: Bar of round tube Ø 25 x 2.0 mm,
2 levels made of flat steel 50 x 4,0 mm,
with a total of 40 hooks, Ø 8.0 mm.
C: Frame and bar of round tube 25 x 2.0 mm,
5 levels with a total of 60 hooks, Ø 8.0 mm.

Rama na ośrodki ze stali nierdzewnej
Wieszak z płaskownika 35 x 12 mm cynkowany ogniowo.
A: Rama z profilu kwadratowego 25 x 25 mm,
5 pięter z 60 hakami Ø 8,0 mm.
B: Rama z rury 25 x 2,0 mm,
2 piętra 50 x 4,0 mm z 40 hakami Ø 8,0 mm.
C: Rama z rury 25 x 2,0 mm, 5 pięter z 60 hakami, Ø 8,0 mm.

Рама для внутренних органов из нержавеющей стали
Скользящая подвеска из полосового металла 35 x 12 мм
горячая оцинковка.
A: рама из квадратного профиля 25 x 25 мм,
5 ярусов с 60 крюками Ø 8,0 мм.
B: Рама из трубы 25 x 2,0 мм, 2 яруса с 40 крюками Ø 8,0 мм.
C: Рама из трубы 25 x 2,0 мм, 5 ярусов с 60 крюками, Ø 8,0 мм.

	L1	L2	L3			Art.-Nr.
A	1400 mm	200 mm	270 mm	250 kg	~11,1 kg	100410
B	1200 mm	200 mm	760 mm	250 kg	~12,0 kg	100409
C	1400 mm	200 mm	270 mm	250 kg	~11,2 kg	100408

✆ +49 5407 890 0 · 🖷 +49 5407 890 100

Ham hanger

made of stainless steel,
central bar of round tube Ø 25 x 2.0 mm,
5 x 4 hooks of Ø 10 mm.
A: With 2 eyelet at the top and the bottom end
B: Hot galvanized skid
made of flat steel 35 x 12 mm

Trzpień z hakami
Ze stali nierdzewnej, trzpień z rury Ø 25 x 2,0 mm
z 5 x 4 hakami z pręta Ø 10 mm.
A: Z 2 oczkami
B: Z wieszakiem ślizgowym
z płaskownika 35 x 12 mm
cynkowanym ogniowo

Подвеска с крюками
Из нержавеющей стали,
стержень из трубы Ø 25 x 2,0 мм
с 5 x 4 крюками из прутковой стали Ø 10 мм.
A: С 2 петлёй
B: Со скользящей подвеской
из полосового металла 35 x 12 мм,
горячая оцинковка.

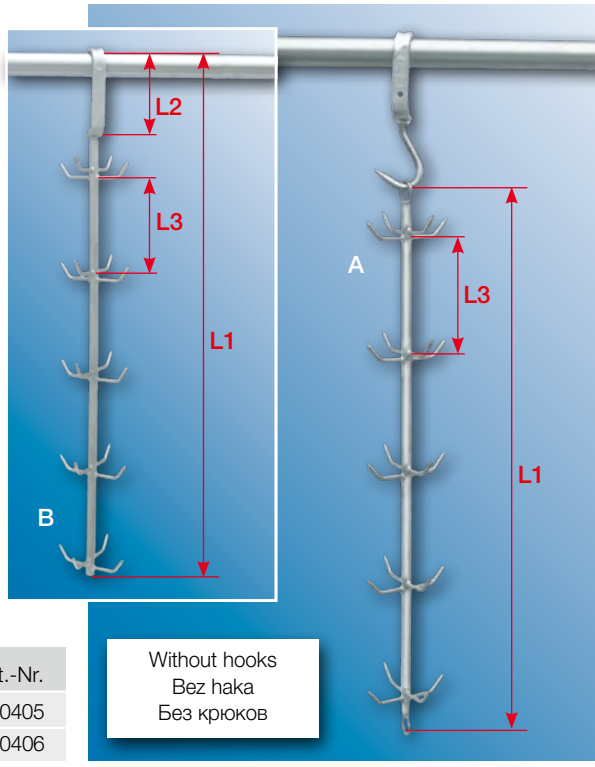

	L1	L2	L3			Art.-Nr.
A	1300 mm	–	265 mm	250 kg	~2,85 kg	100405
B	1400 mm	200 mm	265 mm	250 kg	~4,00 kg	100406

Ham hanger

Skid of hot galvanized flat steel, 35 x 12 mm.
A: 4 levels each with 4 hooks, Ø 10 mm, round tube 25 x 2,0 mm, 90° bend
B: 5 levels each with 2 hooks, Ø 8.0 mm, with pointed ends and 45° bend. Bar of solid material Ø 16 mm.

Trzpień z hakami
Ze stali nierdzewnej. Wieszak z płaskownika 35 x 12 mm cynkowany ogniowo.
A: 4 piętra z 4 hakami Ø 10 mm, rura 25 x 2,0 mm wygięte pod kątem 90°
B: 5 pięter z 2 hakami Ø 8,0 mm, zakończone szpicami wygięte pod kątem 45°. Trzpień z pełnego materiału Ø 16 mm.

Подвеска с крюками
Из нержавеющей стали. Скользящая подвеска изготовлена из полосового металла 35 x 12 мм горячая оцинковка.
A: 4 яруса с 4 крюками Ø 10 мм,
выгнутыми под углом 90° по отношению к трубе 25 x 2,0 мм,
B: 5 ярусов с 2 крюками Ø 8,0 мм, с шпилями на конце,
выгнутыми под углом 45°.
Стержень из цельного материала Ø 16 мм.

For not-cord-hung meat (please respect local regulations).
Dla nie zasznurowanych towarów (prosimy sprawdzić obowiązujące normy).
Для не шнурованных изделий (просьба проверить действующие нормы).

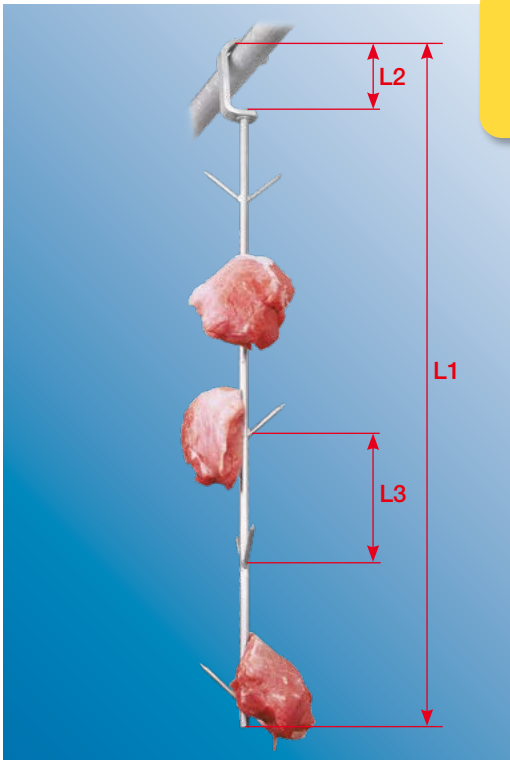

L1	L2	L3			Art.-Nr.
1200 mm	200 mm	200 mm	250 kg	~3,44 kg	100411

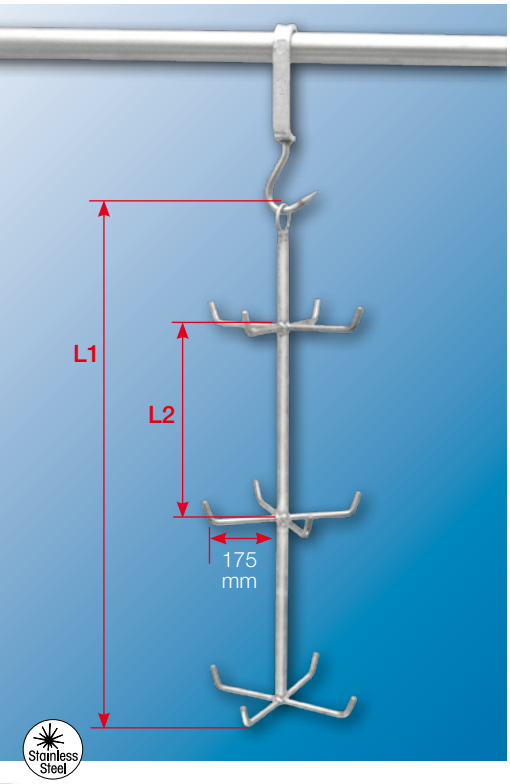

Transport hanger for beef heads

Round stainless steel tube, Ø 25 x 2.0 mm, with ring,
3 levels with 4 hooks each, Ø 14 mm, blunt points.
Levels are offset by 45° out of line.

Wieszak transportowy do głów wołowych
ze stali nierdzewnej, trzpień z rury Ø 25 x 2,0 mm,
z oczkiem, 3 x 4 haki Ø 14 mm.
Końcówki haków zagięte pod kątem 45°.

Подвеска для транспортировки голов крупного
рогатого скота из нержавеющей стали,
стержень из трубы Ø 25 x 2,0 мм,
с петлёй 3 x 4 крюка Ø 14 мм.
Наконечники крюков выгнуты под углом 45°.

L1	L2			Art.-Nr.
1000 mm	450 mm	250 kg	~3,95 kg	100412

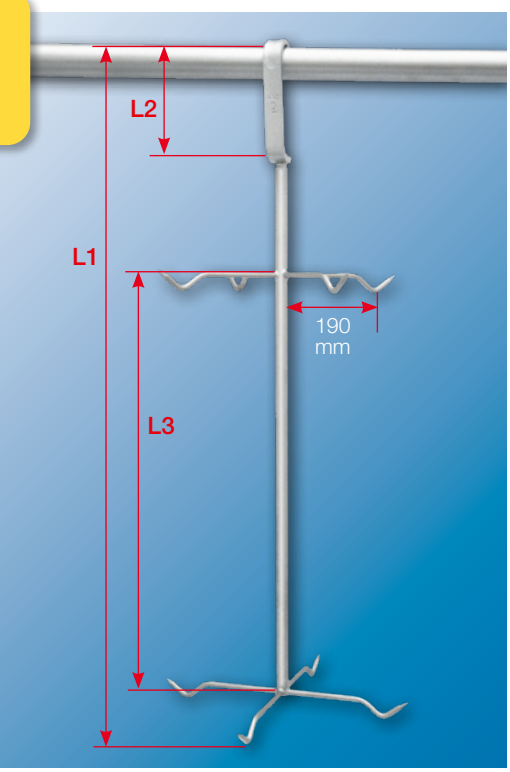

Transport hanger for sheep

Skid of hot galvanized flat steel, 35 x 12 mm.
Round stainless steel tube, Ø 25 x 2.0 mm,
with 2 levels of 4 hooks each, Ø 12 mm.
Levels are offset by 45° out of line.

Wieszak transportowy do owiec
ze stali nierdzewnej, trzpień z rury Ø 25 x 2,0 mm,
2 piętra na każdym 4 haki Ø 12 mm.
Wieszak ślizgowy z płaskownika 35 x 12 mm cynkowany ogniowo.
Rozstaw haków po kątem 45°.

Подвеска для транспортировки овец
из нержавеющей стали, стержень из трубы Ø 25 x 2,0 мм,
2 яруса на каждом, 4 крюка Ø 12 мм.
Скользящая подвеска из полосового металла 35 x 12 мм,
горячая оцинковка. Ярусы под углом 45°.

L1	L2	L3			Art.-Nr.
1200 mm	200 mm	800 mm	250 kg	~4,10 kg	100413

✆ +49 5407 890 0 · 🖷 +49 5407 890 100

Stainless steel turkey hanger

Rolling frame with turkey hanger made of stainless steel round tube Ø 33.7 mm, with 5 x 2 hangers Ø 10 mm. On request, a stopping device can be supplied preventing accidental twisting of the bar by more than 90°. Other skids or rollers can also be mounted.

Wieszak na indyki ze stali nierdzewnej
Sztanga z rury Ø 33,7 mm oraz 2 x 5 haków z pręta Ø 10 mm. Na życzenie z blokadą do 90° przeciw obracaniu się sztangi. Również z możliwością dopasowania do zawiesi ślizgowych lub rolkowych.

Подвеска для тушек индейки с крюками из нержавеющей стали
Штанга из трубы Ø 33.7 мм и 2 x 5 крюков из пруткового железа Ø 10 мм. Блокировка 90 градусов для предотвращения вращения штанги. Возможность использования различных роликовых подвесок.

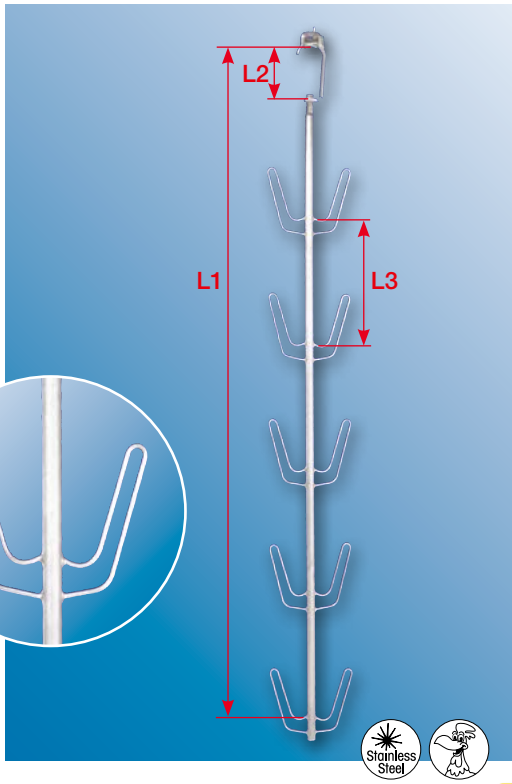

L1	L2	L3			Art.-Nr.
2160 mm	160 mm	400 mm	250 kg	~9,0 kg	100392

100414

100391

100402

100401

100380

108584

105927

sonderbau.hoecker.de

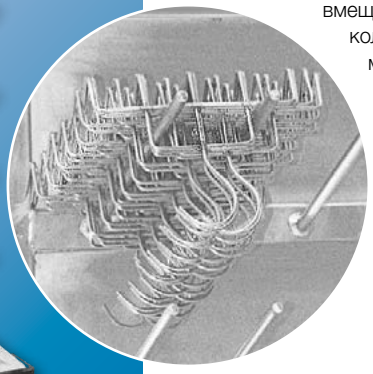

Transport carriage for bacon hooks

with ram protectors for approx. 800 bacon hooks.
With 6 block rollers (tilting moment).

Wózek do transportu haków do boczku
Z odbojnikami, dla około 800 sztuk haków,
z 6-cioma bocznymi kółkami
(z momentem wywrotowym).

Тележка транспортная для крюков для грудинки
вмещает до 800 штук крюков, с 6 боковыми колёсами (конструкция обеспечивает лёгкое маневрирование).

	X x Z x Y			Art.-Nr.
	800 x 700 x 1600 mm	Ø 150 mm	~61 kg	100003

Empty-hook transport carriage

For 200-500 empty hooks on 2 x 3 hook bars.
Chassis with 6 block rollers (with tilting moment).
A: Steel, hot galvanized, with ram protectors.
B: Stainless steel model with ram protectors.

Wózek do transportu pustych haków
Ze stali cynkowanej ogniowo lub ze stali nierdzewnej.
Pojemność od 200 do 500 haków
na 2 x 3 drążkach, z 6 kołami stałymi.
A: Stal ocynkowana z odbojnikami.
B: Stal nierdzewna z odbojnikami.

Тележка транспортная для пустых крюков
Из горячеоцинкованной стали или нержавеющей стали. Вмещающая от 200 до 500 крюков на 2 x 3 перекладинах, с 6 неподвижными колёсами.
A: Оцинкованная сталь с отбойниками
B: Нержавеющая сталь с отбойниками

	X x Z x Y			Art.-Nr.
A	1400 x 900 x 1250 mm	Ø 200 mm	~83 kg	100001
B	1400 x 900 x 1250 mm	Ø 200 mm	~83 kg	100002

✆ +49 5407 890 0 · 🖷 +49 5407 890 100

Spare parts for hooks · Części do haków · Сменные элементы для крюков

Nr./No.	Description Opis Описание	Ø/ZX X mm	for · dla · для Art.-Nr.	Information · Informacja · Информация	
100337	Wheel · Rolka prowadząca · Ведущий ролик	39/39	100369, -370, 100373, -374, -387, -388	with needle-bearings · dla łożyska igiełkowego На шариковом подшипнике	6001 RS
100340	Wheel · Rolka prowadząca · Ведущий ролик	39/45	100376, -398, 100377, -389, -390	with needle-bearings · dla łożyska igiełkowego На шариковом подшипнике	6001 RS
100343	Wheel · Rolka prowadząca · Ведущий ролик	39/48,5	100399, -380	with needle-bearings · dla łożyska igiełkowego На шариковом подшипнике	6001 RS
100344	Wheel · Rolka prowadząca · Ведущий ролик	59/45	100393	with 4 needle-bearings · dla 4 łożysk igiełkowych На 4 шариковом подшипнике	2 x 6002 2 x 6002 RS
100321 **100320** **100319**	Shaft Ośka Ось	12/90 12/85 12/76	100376, -377, -389, -390 100399, -398 100369	with splined end and greasing nipple na osi radełkowej ze smarowniczką ось с шлицевым наконечником и масленкой	
100322	Shaft	12/72	special size · Wymiary specjalne · Специальные размеры	with splined end, thread and greasing nipple	
100323 **100324**	Ośka Ось	12/77 12/82	100374, -375 100370, -387, -388	na osi radełkowej gwintowana ze smarowniczką ось с резьбовым наконечником и масленкой	
100318	Shaft Ośka · Ось	12/88	special size · Wymiary specjalne · Специальные размеры	with groove and greasing nipple · ze smarowniczką с пазом и масленкой	
100317 **100316**	Shaft Ośka · Ось	15/87 15/110	100387, -388 100393	with rim, thread and greasing nipple · na osi radełkowej gwintowana ze smarowniczką · ось с резьбовым наконечником и масленкой	
100334 **100335** **100336**	Ball bearing Łożysko kulkowe Шариковый подшипник		each according to the type of wheel · w zależności od wykonania mechanizmu · в зависимости от конструкции механизма 100393 100393		
100330 **100328**	Spacer Podkładka dystansowa		all except -387, -388, -393 Wszystkie oprócz -387, -388, -393 кроме -387, -388, -393	1 mm Stainless steel · Stal nierdzewna · нержавеющая сталь 1 mm Plastic · Tworzywo sztuczne · полимерный материал	
100329	Прокладка		100387, -388, -393	1 mm Plastic · Tworzywo sztuczne · полимерный материал	
100333	Sliding insert · Smarowanie · Смазка		34,5 mm: 100360, -361	Plastic · Tworzywo sztuczne · полимерный материал	

Spare parts for twin track hooks · Części do Bi rail-haków · Сменные элементы для крюков Bi-Rail

Nr./No.	Description · Opis · Описание	Ø/ZX X	
100326	Wheel complete with ball bearings · Rolki kompletne z łożyskiem kulkowym Комплектные ролики с шариковым подшипником	32/60 mm	
100367	Aluminium body finished · Korpus aluminiowy · Алюминиевый корпус		
100863	Stainless steel side-pin · Napinacz tulejkowy · Втулочный натяжитель	6/50 mm	
100325	Side wheel made of POM · Rolki z tworzywa POM · Ролики из полимерного материала - полиформальдегида	16/39 mm	
100327	Stainless steel shaft · Ośka ze stali nierdzewnej · Комплектные ролики с шариковым подшипником	15/71 mm	
100860	Polystop nut · Nakrętka · Гайка	M12	
100314	Undercarriage made of stainless steel	for/dla/для 16 mm sub-hooks/haka dolnego/нижнего крюка	
100315	Łącznik ze stali nierdzewnej · Соединитель из нержавеющей стали	for/dla/для 18 mm sub-hooks/haka dolnego/нижнего крюка	
100851	Hexagonal screw · Śruba sześciokątna · Шестигранный болт	M12/65	

Smoke carts, boiling carts and accessories

Wózek wędzarniczy, wózek piekarniczy i akcesoria

Тележка для коптильни, хлебопекарная тележка и аксессуары

rk.hoecker.de

HÖCKER

Smoke cart supports · Poprzeczki w wózkach wędzarniczych · Перекладины коптильные в тележках для копчения

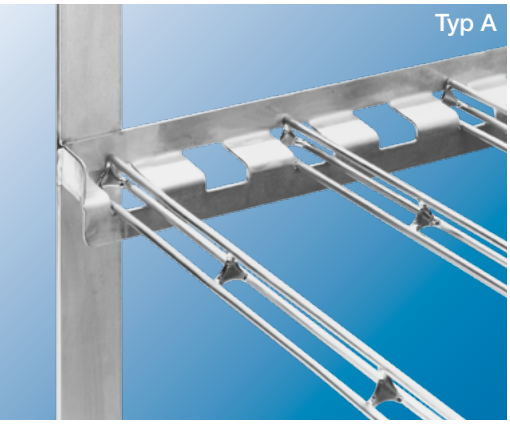

Standard support type A
Höcker smoke carts 📖 157

– easy cleaning thanks to its open construction
– up to 16 skewers/level, safe support of smoke skewers
– suitable for trays and grids with half cart-depth

Poprzeczka standardowa Typ A
do wózków wędzarniczych Höcker 📖 157
– łatwe czyszczenie dzięki otwartej konstrukcji
– do 16 kijów/poziom, bezpieczne wsparcie kijów wędzarniczych
– przystosowana do tacek i siatek o połowie głębokości wózka

Стандартная перекладина тип A
для тележек для копчения Höcker 📖 157
– легкая очистка благодаря открытой конструкции
– до 16 палок на уровне, безопасная опора для коптильных палок
– для подносов и сеток половиной глубины тележки

sonderbau.hoecker.de

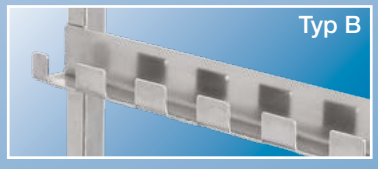

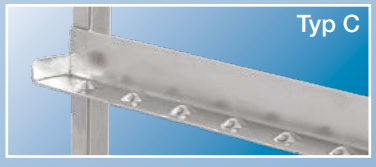

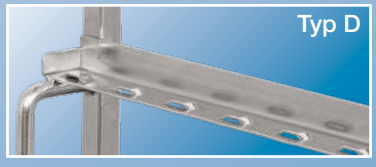

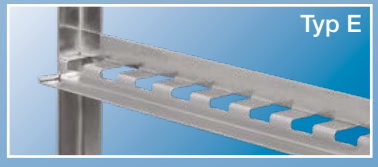

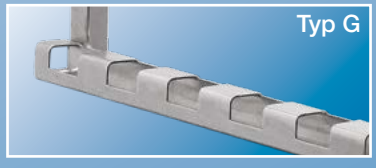

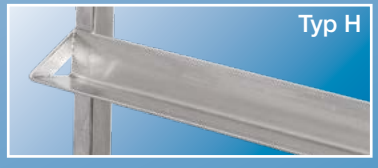

104397

104392

108585

104417

Smoke cart - the advantages · Zalety wózków wędzarniczych · Тележки коптильные - преимущества

Stable
A well-thought-out construction and the completely welded frame ensure stability.

Stabilny
Przemyślana konstrukcja i całkowicie spawana rama zapewniają stabilność.

Устойчивость
Продуманная конструкция и полностью сварная рама обеспечивают устойчивость.

Hygienic
Easy cleaning because of the open surfaces on all sides without inaccessible corners and grooves.

Higieniczny
Łatwe czyszczenie dzięki otwartym wszystkim powierzchniom.

Гигиеничность
Легкая очистка благодаря полностью открытым поверхностям.

Easy handling
Loading of grids, trays and skewers without turning because of the flat profile. Also perfectly suited for automatic loading and unloading systems.

Łatwa obsługa
Układanie siatek, tacek i kijów bez konieczności obracania wózka dzięki zastosowaniu płaskich profili. Doskonale nadaje się również do automatycznych systemów załadunku i rozładunku.

Простая эксплуатация
Укладка сеток, подносов и палок без необходимости поворачивания тележки за счет использования плоских поверхностей. Хорошо зарекомендовала себя также в автоматических загрузочно-разгрузочных системах.

Individual
Number of levels, measurements, supports 📖 156 and wheels 📖 164-166 can be matched to your requirements.

Indywidualne wykonanie
Liczba poziomów, wymiary, rodzaj poprzeczek 📖 156 i kół 📖 164-166 może zostać dopasowany zgodnie z wymaganiami Klienta.

Индивидуальное изготовление
Количество уровней, габариты, вид перекладин 📖 156 и колес 📖 164-166 подбираются с учетом требований клиента.

Model 1 · Модель 1: 500 kg

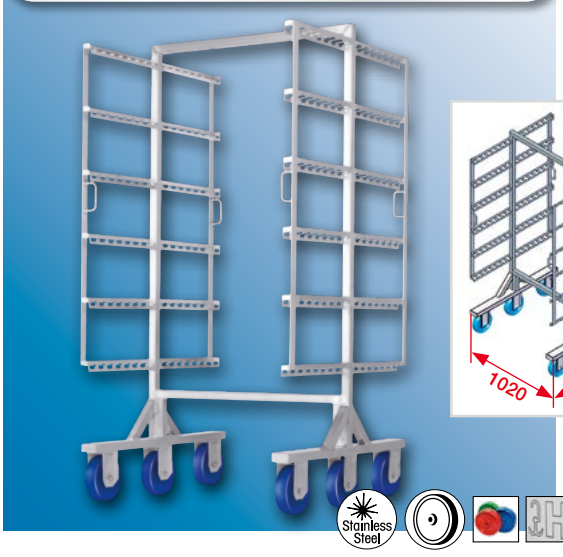

Levels Poziomy Уровни	▲▼	◎	🕯	🛢	Art.-Nr.
6	250 mm	Ø 200 mm	500 kg	~51 kg	100008
8	180 mm	Ø 200 mm	500 kg	~55 kg	100010

Model 2 · Модель 2: 350 kg

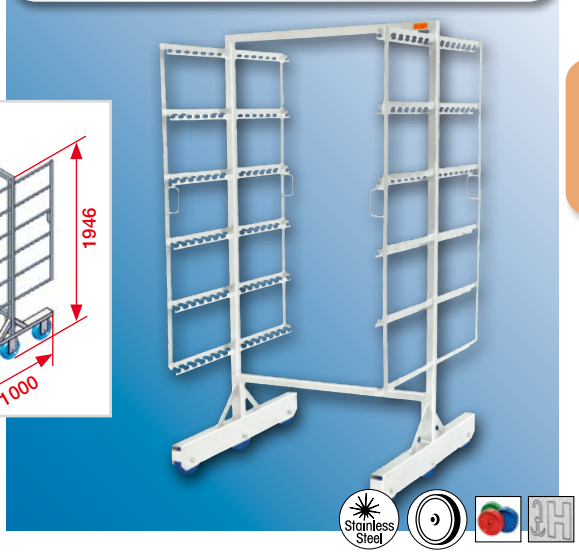

Levels Poziomy Уровни	▲▼	◎	🕯	🛢	Art.-Nr.
6	250 mm	Ø 150 mm	350 kg	~46 kg	100009
8	180 mm	Ø 150 mm	350 kg	~50 kg	100011

Meat/sausage storage trolley

8 layers of solid material Ø 10 mm. With 4 handles, wheels with tilting moment. Special manufacture on request.

Wózek na kiełbasę
8 piętrowy, półki wykonane z pełnego materiału Ø 10 mm, z 4 uchwytami, koła z momentem wywrotowym. Wykonanie specjalne na życzenie!

Тележка для колбас
8-ярусная, полки из прутков Ø 10 мм, с 4 рукоятками, с колесами с наклонным моментом. Специальное производство – по требованию клиента!

X x Z x Y			Art.-Nr.
1000 x 1000 x 1990 mm	Ø 200 mm	~146 kg	100022

Meat transport trolley

5 rows of hooks on 2 levels each with 9 hooks, Ø 8 mm, welded-in drip pan with drain, 2 block and 2 steering rollers with stopper.

Wózek do transportu mięsa
5 poprzeczek, po 9 haków Ø 8 mm, na dwóch piętrach. Wanna ociekowa z odpływem, 2 koła stałe i dwa koła obrotowe z hamulcem.

Тележка для перевозки мяса
5 ригелей по 9 крюков Ø 8 mm на двух уровнях. Дренажная ванна, 2 фиксированных колеса и два поворотных с тормозами.

X x Z x Y			Art.-Nr.
1200 x 800 x 1930 mm	Ø 200 mm	~77 kg	100024

Kebab trolley

on each level 4 hanging bars, the outside bars on the lower levels are detachable, model with 2 block and 2 lockable steering wheels, Steering wheels Ø 150 mm.
A: 2 levels for skewers up to 840 mm · **B:** 3 levels for skewers up to 560 mm

Wózek na kebaby
z 4 drążkami na każde piętro, wykonanie z 2 kołami stałymi i 2 kołami obrotowymi, Ø 150 mm.
A: 2 Piętra do transportowania kiji do kebabów, długość do 840 mm
B: 3 Piętra do transportowania kiji do kebabów, długość do 560 mm

Тележка для кебаб
4 вешалки на каждом уровне исполнение с 2-мя поворотными колесами и 2 фиксированными колеса, Ø 150 мм.
A: 2 уровня для транспортировки шампуров длинной до 840 мм
B: 3 уровня для транспортировки шампуров длинной до 560 мм

	X x Z x Y	Etagen Etages Etages				Art.-Nr.
A	1280 x 800 x 1950 mm	2	850 mm	600 kg	~54 kg	100176
B	1280 x 800 x 1950 mm	3	570 mm	600 kg	~67 kg	100177

✆ +49 5407 890 0 · 🖷 +49 5407 890 100

Smoke skewer caddy

for approx. 250 skewers, handle with finger protection,
2 polyamide wheels, Ø 200 mm.

Wózek na kije wędzarnicze
forma okrągła ze stali nierdzewnej pojemność ok. 250 szt.
Uchwyt do pchania z zabezpieczeniem palców rąk, 2 koła Ø 200 mm.

Тележка для вертел для копчения
Круглой формы из нержавеющей стали, вместимостью ок. 250 шт.,
рукоятка для толкания с защитой пальцев рук, 2 колеса, Ø 200 мм.

X x Z x Y			Art.-Nr.
800 x 470 x 1060 mm	Ø 200 mm	~12 kg	100066

Smoke skewer cart

for approx. 500 smoke skewers, polypropylene wheels
with tilting moment, bowl with partition and drainage holes.

Wózek do transportu kiji wędzarniczych
na ok. 500 kiji, koła z polipropylenu z momentem wywrotowym.
Wanna dzielona z otworami odpływowymi.

Тележка для транспортировки палок для копчения
Для около 500 палок с полипропиленовыми колесами
с наклонным моментом. Ванна с отделениями,
с дренажными отверстиями в основании.

X x Z x Y			Art.-Nr.
600 x 410 x 740 mm	Ø 125 mm	~24 kg	100067

Smoke skewer trolley

for approx. 700 smoke skewers.
Front end and bottom plate 2.0 mm thick,
polyamide wheels with tilting moment.

Wózek do transportu kiji wędzarniczych
na ok. 700 kiji. Spód i front z 2.0 mm blachy
koła poliamidu z momentem wywrotowym.

Тележка для транспортировки палок для копчения
Для около 700 палок. Передняя часть и днище толщиной 2,0 мм,
с полиамида колесами с наклонным моментом.

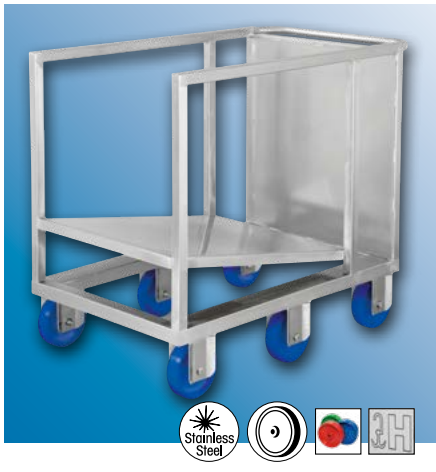

X x Z x Y			Art.-Nr.
900 x 600 x 850 mm	Ø 150 mm	~37 kg	100064

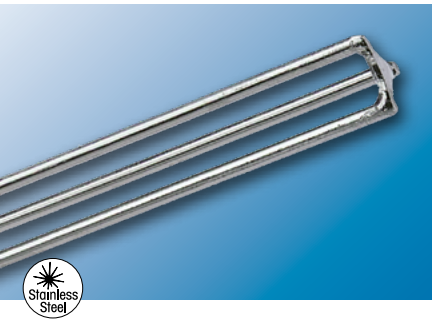

Smoke skewer of stainless steel, Ø 5.0 mm.
Welded construction of 3 bars and 7 connections.

Kije wędzarnicze, ze stali nierdzewnej Ø 5.0 mm,
konstrukcja spawana z 3 prętami i 7 połączeniami.

Вертела для копчения, из нержавеющей стали Ø 5.0 мм,
сварная конструкция с 3-7 соединениями.

L				Art.-Nr.
900 mm	20 kg	~0,430 kg	29 mm	100018
1000 mm	20 kg	~0,480 kg	29 mm	100013

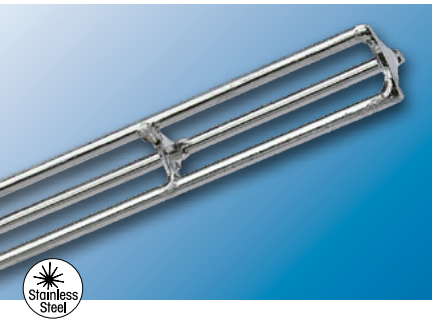

Smoke skewer

as above, reinforced by 10 (L = 900 mm) or 11 (L = 1000 mm) connections.

Kije wędzarnicze, jak na górze, wzmocnione przez 10 (L = 900 mm)
lub 11 (L = 1000 mm) połączeń.

Вертела для копчения как указано выше, сварная конструкция с 10
соединениями (900 мм), сварная конструкция с 11 соединениями (1000 мм).

L				Art.-Nr.
900 mm	25 kg	~0,460 kg	29 mm	100021
1000 mm	25 kg	~0,510 kg	29 mm	100016

Smoke skewer of stainless steel star profile.

Kije wędzarnicze ze stali nierdzewnej o profilu gwiazdkowym.

Вертела для копчения из нержавеющего
полосового металла со звездообразным профилем.

L				Art.-Nr.
900 mm	75 kg	~0,500 kg	27 mm	100019
1000 mm	75 kg	~0,560 kg	27 mm	100014

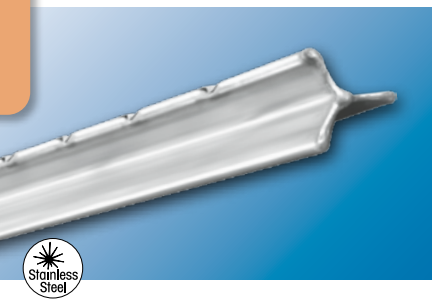

Smoke skewer of stainless steel star profile, notched, distances on request.

Kije wędzarnicze ze stali nierdzewnej karbowane, o profilu gwiazdkowym,
odstępy do wyboru.

Вертела для копчения из нержавеющей стали, со звездообразным профилем, рифление по желанию клиента, отступ на выбор, возможна полировка.

L				Art.-Nr.
900 mm	75 kg	~0,500 kg	27 mm	100020
1000 mm	75 kg	~0,560 kg	27 mm	100015

Smoke skewer of aluminium star profile, extruded.

Kije wędzarnicze z aluminium o profilu gwiazdkowym.

Вертела для копчения со звездообразным профилем.

L				Art.-Nr.
900 mm	40 kg	~0,300 kg	25 mm	100017
1000 mm	40 kg	~0,340 kg	25 mm	100012

✆ +49 5407 890 0 · 🖷 +49 5407 890 100

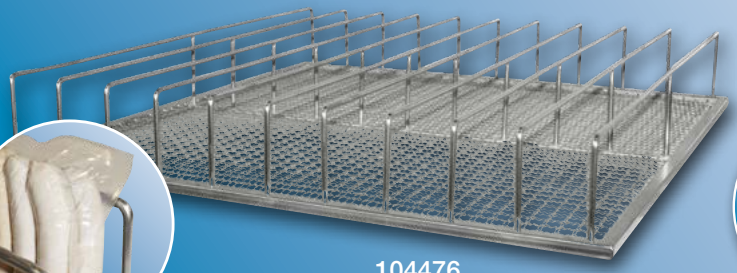

104476

104683

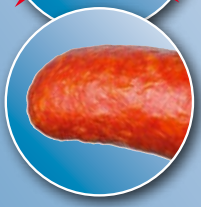

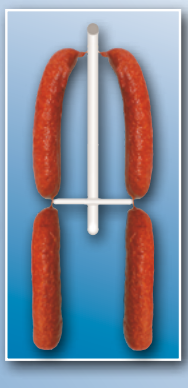

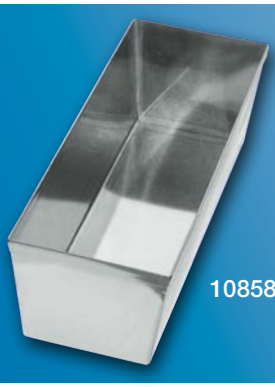

108586

108336

104572

104443

104537

105361

105209

sonderbau.hoecker.de

The Höcker wheel programme · Systemy kół firmy Höcker · Системы колес от компании Höcker

Polyamide wheels

All articles with this symbol are fitted with high-grade non-recycled polyamide wheels.

Koła poliamidowe

Wszystkie artykuły oznaczone tym symbolem są wyposażone w wysokiej jakości koła z poliamidu.

Полиамидные колеса

Все изделия с данным символом оснащены высококачественными полиамидными колесами.

Coloured wheels

All articles with this symbol can be fitted with other coloured wheels.

Dostępne kolory kół

Wszystkie artykuły oznaczone tym symbolem mogą być wyposażone w różnego koloru koła.

Имеющиеся цвета колес

Вся продукция, промаркированная данным символом, может быть оснащена колесами разных цветов.

The advantages

Zalety

Преимущества

Product safety

Chipped wheel parts are quickly and safely recognised in processed products, since the colours will stand out.

Bezpieczeństwo wyrobu

Dzięki intensywnym kolorom, ewentualne uszkodzone części kół są szybko rozpoznawane w przetwarzanych produktach.

Безопасность изделия

Благодаря ярким цветам, при наличии повреждений, части колес быстро обнаруживаются в обрабатываемых продуктах.

Identification marks

Individual production areas, departments or batches can be differentiated easily with the use of coloured wheels.

Możliwość identyfikacji

Przynależność poszczególnych wózków/urządzeń można łatwo identyfikować dzięki zastosowaniu w nich kolorowych kół (przypisanie jednego, konkretnego koloru do kół stosowanych w danym dziale/obszarze produkcji).

Возможность идентифицировать

Принадлежность отдельных тележек/устройств легко идентифицируется за счет использования в них цветных колес (использование колес только одного конкретного цвета в данном цеху/на производственном участке).

Detectable wheels

The blue polyamide wheels in 150 mm diametre are also available in a detectable version.

Ideal for tipping containers, to be able to recognise chippings in the product safely.

Two-fold safety

Optical recognition thanks to the blue colour.

Technical recognition thanks to the incorporated stainless steel fibres.

Koła wykrywane przez detektor metali

Niebieskie koła poliamidowe o średnicy 150 mm są również dostępne w “wykrywalnej wersji”.

Idealne do stosowania do pojemników używanych przy wywrotnicach i innych urządzeniach, gdzie może dochodzić do uszkodzeń kół (łatwe wykrywanie ewentualnych odłamków kół w produkcie).

Podwójne bezpieczeństwo

– rozpoznanie optyczne dzięki niebieskiemu kolorowi
– magnetyczna detekcja kół dzięki wbudowanym włóknom ze stali nierdzewnej

Упрощенная идентификация при возникновении повреждений колес

Синие полиамидные колеса диаметром 150 мм также имеются в “обнаруживаемом исполнении”. Идеально походят для применения с емкостями, используемыми с опрокидывателями и прочим оборудованием, на тех участках, где могут возникать повреждения колес (легкое обнаружение сколов колес в продукте).

Двойная безопасность

– визуальное распознавание за счет синего цвета
– магнитное детектирование благодаря встроенным волокнам из нержавеющей стали

✆ +49 5407 890 0 · 🖷 +49 5407 890 100

For Euro tubs · Do wózków załadunkowych · Для загрузочных тележек

Standard 200l / 300l (from 📖 108)

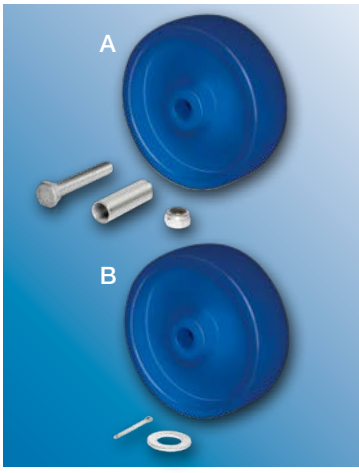

A: 1x wheel 📖 165, bushing for shaft, hexagon screw and locking nut.
B: 1x wheel 📖 165, spacer, split pin.

Standardowych 200/300 litrowych (od 📖 108)
A: 1x koło 📖 165, tuleja, śruba sześciokątna i nakrętka.
B: 1x koło 📖 165, podkładka, zawleczka.

Стандартных 200/300-литровых (от 📖 108)
A: 1x колесо 📖 165, втулка, болт с шестигранной головкой и гайка.
B: 1x колесо 📖 165, подкладка, шплинт.

A		Art.-Nr.
●	Ø 150 mm	100920
○	Ø 150 mm	100932
●	Ø 150 mm	100930
●	Ø 150 mm	100927

B		Art.-Nr.
●	Ø 150 mm	100919
○	Ø 150 mm	100931
●	Ø 150 mm	100929
●	Ø 150 mm	100926

Detectable, for Euro tubs 200l / 300l (from 📖 108)

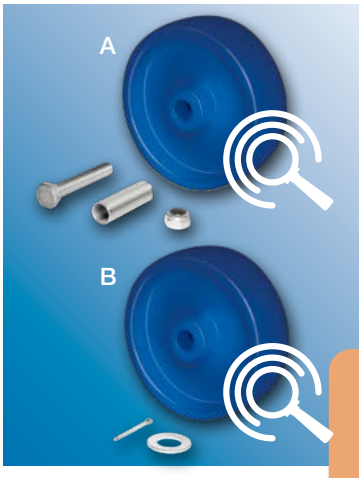

A: 1x wheel 100921 📖 165, bushing for shaft, hexagon screw and locking nut.
B: 1x wheel 100921 📖 165, spacer, split pin.

**Z identyfikacją detekcji kół,
do stadardowych wózków załadunkowych 200/300 litrowych** (od 📖 108)
A: 1x koło 100921 📖 165, tuleja, śruba sześciokątna i nakrętka.
B: 1x koło 100921 📖 165, podkładka, zawleczka.

**С идентификацией детектирования колес,
для стандартных 200/300-литровых загрузочных тележек** (от 📖 108)
A: 1x колесо 100921 📖 165, втулка, болт с шестигранной головкой и гайка.
B: 1x колесо 100921 📖 165, подкладка, шплинт.

A		Art.-Nr.
●	Ø 150 mm	100923

B		Art.-Nr.
●	Ø 150 mm	100924

Noise-lowering, for Euro tubs 200l / 300l (from 📖 108)

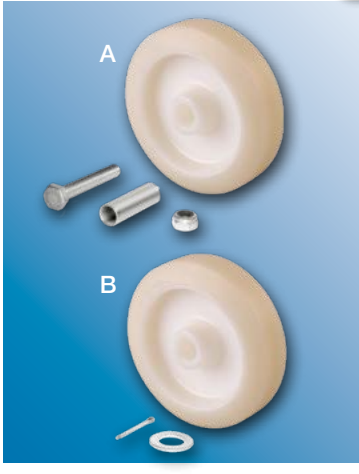

A: 1x wheel 100949 📖 165, bushing for shaft, hexagon screw and locking nut.
B: 1x wheel 100949 📖 165, spacer, split pin.

**Z izolacją akustyczną, do stadardowych wózków załadunkowych
200/300 litrowych** (od 📖 108)
A: 1x koło 100949 📖 165, tuleja, śruba sześciokątna i nakrętka.
B: 1x koło 100949 📖 165, podkładka, zawleczka.

**Со звукоизоляцией, для стандартных 200/300-литровых загрузочных
тележек** (от 📖 108)
A: 1x колесо 100949 📖 165, втулка, болт с шестигранной головкой и гайка.
B: 1x колесо 100949 📖 165, подкладка, шплинт.

A		Art.-Nr.
○	Ø 150 mm	100948

B		Art.-Nr.
○	Ø 150 mm	100947

For smoke cart · Do wózków wędzarniczych · для тележек для копчения

Model 1: (📖 157)

1x wheel 100933 📖 159, bushing for shaft, hexagon screw and locking nut.

Modell 1: (📖 157)
1x koło 100933 📖 159, tuleja, śruba sześciokątna i nakrętka.

модель 1: (📖 157)
1x колесо 100933 📖 159, втулка, болт с шестигранной головкой и гайка.

		Art.-Nr.
●	Ø 200 mm	100935
○	Ø 200 mm	100936

Model 2: (📖 157)

1x wheel 100917 📖 159, bushing for shaft, hexagon screw and locking nut.

Modell 2: (📖 157)
1x koło 100917 📖 159, tuleja, śruba sześciokątna i nakrętka.

модель 2: (📖 157)
1x колесо 100917 📖 159, втулка, болт с шестигранной головкой и гайка.

		Art.-Nr.
●	Ø 150 mm	100920
○	Ø 150 mm	100932
●	Ø 150 mm	100930
●	Ø 150 mm	100927

For dollies · Do wózków transportowych · для транспортных тележек

100083, 100085, 100080 (📖 122+123)

1x wheel 100939 📖 165, bushing for shaft, hexagon screw and locking nut.

100083, 100085, 100080 (📖 122+123)
1x koło 100939 📖 165, tuleja, śruba sześciokątna i nakrętka.

100083, 100085, 100080 (📖 122+123)
1x колесо 100939 📖 165, втулка, болт с шестигранной головкой и гайка.

		Art.-Nr.
●	Ø 125 mm	100942
○	Ø 125 mm	100944
●	Ø 125 mm	100943

Special wheels · Specjalistyczne zestawy kołowe · Специализированные наборы колес

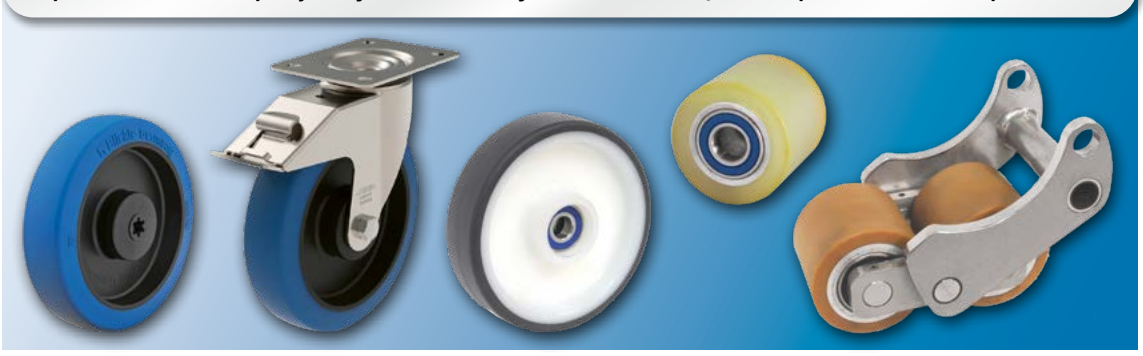

✆ +49 5407 890 0 · 🖷 +49 5407 890 100

Spare wheels · Koła zapasowe · Запасные колёса

1 = Hub length · Szerokość · Длина ступицы
2 = Drill hole · Otwór · Отверстие
3 = Tread · Powierzchnia przebiegu · Ширина колеса

Polypropylen PP

With bush bearing

Polypropylen PP
Z łożyskiem ślizgowym

Полипропилен PP
С подшипником скольжения

		1	2	3	Art.-Nr. ○	Art.-Nr. ●	Art.-Nr. ●	Art.-Nr. ●
	Ø 125 mm	49 mm	12 mm	40 mm	100939	100940	100941	*

** on request · na zapytanie · по запросу*

Polyamide PA

A: With bush bearing
B: With stainless steel roller bearing
C: Detectable

Polyamid PA
A: Z łożyskiem ślizgowym
B: Z łożyskiem ze stali nierdzewnej
C: Z detekcją uszkodzeń/odprysków

Полиамид PA
A: С подшипником скольжения · **B:** с подшипником из нержавеющей стали
C: С детектированием повреждений/сколов

		1	2	3	Art.-Nr. ○	Art.-Nr. ●	Art.-Nr. ●	Art.-Nr. ●
A	Ø 125 mm	45 mm	15 mm	40 mm	100905	100906	100910	100908
A	Ø 150 mm	50 mm	20 mm	40 mm	100917	100918	100928	100925
C	Ø 150 mm	50 mm	20 mm	40 mm	*	100921	*	*
A	Ø 200 mm	60 mm	20 mm	50 mm	100933	100934	*	*
B	Ø 200 mm	60 mm	20 mm	50 mm	100937	100938	*	*

** on request · na zapytanie · по запросу*

Polyurethane PU

Polyamide wheel with urethane coating

Poliuretan PU
Koła poliamidowe z bieżnikiem poliuretanowym

Полиуретан PU
Полиамидные колеса с полиуретановым контактным слоем

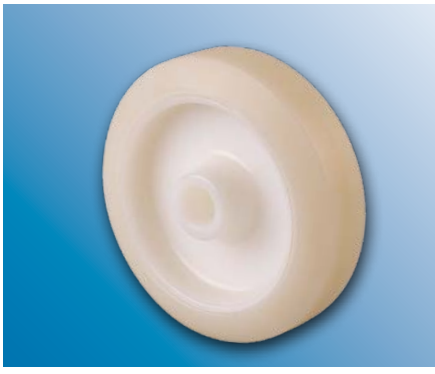

		1	2	3	Art.-Nr.
●	Ø 100 mm	40 mm	12 mm	34 mm	100945
●	Ø 150 mm	50 mm	20 mm	40 mm	100946
○	Ø 150 mm	50 mm	20 mm	40 mm	100949
●	Ø 200 mm	60 mm	20 mm	50 mm	100950

Spare wheels · Koła zapasowe · Запасные колёса

1 = Hub length · Szerokość · Длина ступицы
2 = Drill hole · Otwór · Отверстие
3 = Tread · Powierzchnia przebiegu · Ширина колеса

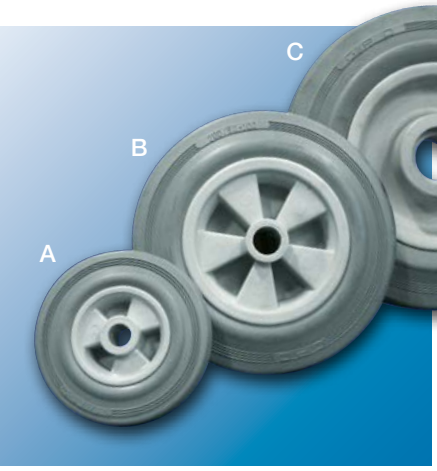

Solid rubber non-marking

A, B: Without ball bearing
C: With ball bearing

Gumowe nie rysujące
A, B: Bez łożyska kulkowego
C: Z łożyskiem kulkowym

Резиновые нечертежный
A, B: Без шарикоподшипника
C: С шарикоподшипником

		1	2	3	Art.-Nr.
A	Ø 125 mm	45 mm	15 mm	37,5 mm	100951
B	Ø 200 mm	60 mm	20 mm	50 mm	100952
C	Ø 250 mm	75 mm	25 mm	60 mm	100953

Temperature resistant

from –40 °C to +250 °C, made from phenolic resin, asbestos-free

Koła odporne na wysoką temperaturę
od –40 °C do +250 °C, wolne od azbestu

Колеса стойкие к высоким температурам
от –40 °C до +250 °C, без асбеста

	1	2	3	Art.-Nr.
Ø 150 mm	60 mm	20 mm	42 mm	100877
Ø 200 mm	61 mm	20 mm	49 mm	100879

Temperature resistant

from –40 °C to +250 °C, polyamide basis

Koła odporne na wysoką temperaturę
od –40 °C do +250 °C, na bazie poliamidu

Колеса стойкие к высоким температурам
от –40 °C до +250 °C, на основе полиамида

	1	2	3	Art.-Nr.
Ø 150 mm	60 mm	20 mm	50 mm	100878
Ø 200 mm	60 mm	20 mm	50 mm	100880

✆ +49 5407 890 0 · 🖷 +49 5407 890 100

Steering and block rollers
on request also with solid rubber or poyurethane wheel.

Koła stałe i obrotowe
na życzenie klienta, z gumy lub poliuretanu.

Фиксированные и поворотные колеса в соответствии
с пожеланиями заказчика, резиновые и полиуретановые.

Steering rollers

with stainless steel casing, polyamide wheels.

Koła obrotowe
z obudową ze stali nierdzewnej, koła poliamidowe.

Поворотные колеса
с корпусом из нержавеющей стали, колеса из полиамида.

		Art.-Nr. ○	Art.-Nr. ●	Art.-Nr. ●	Art.-Nr. ●
Ø 100 mm	80 x 60 mm	100881	*	*	*
Ø 125 mm	80 x 60 mm	100885	100886	100892	100891
Ø 150 mm	80 x 60 mm	100893	100894	100900	100899
Ø 200 mm	105 x 80 mm	100901	100902	*	*

** on request · na zapytanie · по запросу*

Steering rollers, lockable

with stainless steel casing, polyamide wheels.

Koła obrotowe z hamulcem
z obudową ze stali nierdzewnej, koła poliamidowe.

Поворотные колеса с тормозом
с корпусом из нержавеющей стали, колеса из полиамида.

		Art.-Nr. ○	Art.-Nr. ●	Art.-Nr. ●	Art.-Nr. ●
Ø 100 mm	80 x 60 mm	100883	*	*	*
Ø 125 mm	80 x 60 mm	100887	100888	100890	100889
Ø 150 mm	80 x 60 mm	100895	100896	100898	100897
Ø 200 mm	105 x 80 mm	100903	100904	*	*

** on request · na zapytanie · по запросу*

Block rollers

with stainless steel casing, polyamide wheels.

Koła stałe
z obudową ze stali nierdzewnej, koła poliamidowe.

Фиксированные колеса
с корпусом из нержавеющей стали, колеса из полиамида.

		Art.-Nr. ○	Art.-Nr. ●	Art.-Nr. ●	Art.-Nr. ●
Ø 100 mm	80 x 60 mm	100865	*	*	*
Ø 125 mm	80 x 60 mm	100867	100868	100870	100869
Ø 150 mm	80 x 60 mm	100871	100872	100874	100873
Ø 200 mm	105 x 80 mm	100875	100876	*	*

** auf Anfrage · op aanvraag · sur demande*

Transport and cleaning systems

Systemy transportowe i myjące

Транспортировочные и промывочные системы

ft.hoecker.de

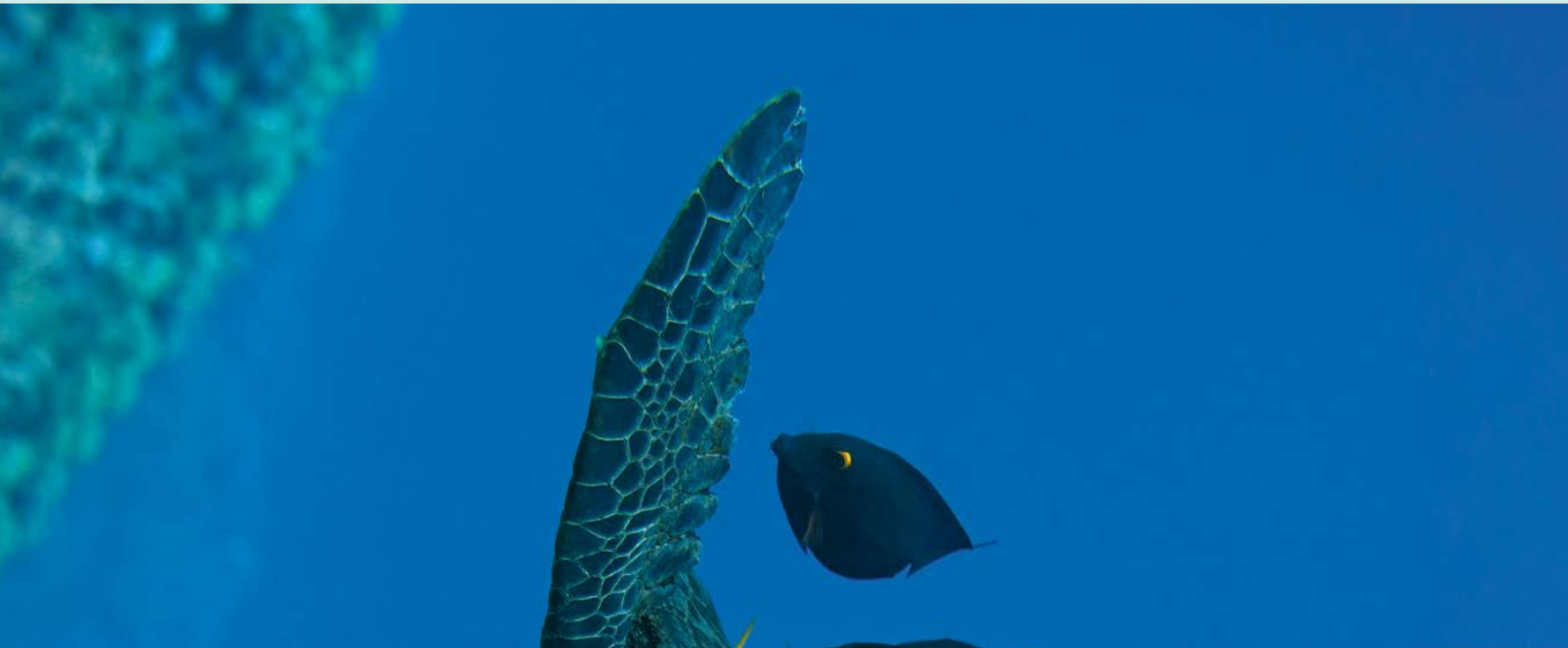

HÖCKER

The HÖCKER Master Programme

The perfect hook logistics, control and cleaning technology

The empty hook loading and transport is carried out with a spiral trolley. The hooks are taken directly from the transport vehicle by a telescopic bar or from the tubular rail system. The number of hooks which are loaded, hanging next to each other, can be calculated quickly by markings underneath the tube, e. g. of 25, 50 ... up to 250 standard hooks. Defective and bent hooks can be easily recognised. The hooks are then conveyed on for ultrasonic cleaning with the CLEANMASTER CM 1000. The spiral trolley gets joined to the unit which has a conveyence and storage capacity of up to 250 standard hooks which are passed on in timed intervals for cleaning. This system can be adapted for other types of meat hooks.

After cleaning the hooks are returned to the now emptied spiral trolley. At all stages there is the possibility of extending the system; The cleaned hooks can be transferred via a turning switch (1) on to a continuous empty-hook conveyer system or dirty hooks can be chanelled into position (2).

The Checkmaster entry control system checks incoming standard hooks. It removes non-standard and defective hooks. The accepted hooks are counted and recorded with a date and time in a data file. The result can be passed on via the interface to the in-house computer system.

Program “Master”

Perfekcyjna logistyka transportu, czyszczenia kontroli pustych haków

Przyjęcie haków i ich transport odbywa się za pomocą wózka spiralnego. Haki można odbierać bezpośrednio z samochodu lub kolejki za pomocą szyny teleskopowej. Ilość haków można szybko ustalić na podstawie znaczników na rurze. Np. dla eurohaków 25, 50 do 250 sztuk. Uszkodzone i pogięte haki można łatwo zauważyć. Haki są transportowane do myjki ultradźwiękowej CLEANMASTER CM 1000. Spirala wózka jest łączona z myjką i haki są stopniowo pobierane i myte.

Po umyciu są one z powrotem umieszczane na wózku. W każdym momencie system można rozszerzyć: czyste haki poprzez zwrotnicę można przemieścić do systemu transportu haków.

Checkmaster – system kontrolny rozwiązuje problem początkowej kontroli pustych haków/również z zewnątrz/.

Atuty:
– elektroniczna kontrola haków
– odseparowanie niezgodnych z normą oraz uszkodzonych haków
– wynik kontroli jest udokumentowany komputerowo i zawiera informacje o ilości dobrych i odrzuconych haków jak również datę i czas kontroli.

Программа “Мастер”

Система логистики, контроля и транспортировки пустых крюков

Приёмка крюков и их транспортировка осуществляется с помощью тележки со спиральным трубчатым накопителем. Крюки можно принимать непосредственно с автомобиля или транспортного пути с помощью телескопического пути. Количество крюков можно быстро установить с помощью отметок на трубе. Например, для евро-крюков 25, 50 до 250 штук. Повреждённые и погнутые крюки можно легко заметить. Крюки транспортируются в ультразвуковую мойку CLEANMASTER CM 1000. Спиральный накопитель тележки подсоединяется к мойке, и крюки постепенно забираются и моются.

После промывки крюки снова помещаются в тележку. В любой момент систему можно удлинить: чистые крюки с помощью поворотного механизма можно переместить в систему транспортировки крюков.

Checkmaster – система контроля осуществляет первоначальную про-верку пустых крюков/в том числе на-ружную/.

Преимущества:
– электронная проверка крюков
– отделение крюков, не соответствующих норме и повреждённых
– результат проверки документируется в компьютере и содержит информацию о количестве исправных и неисправных крюков с указанием времени и даты проверки.

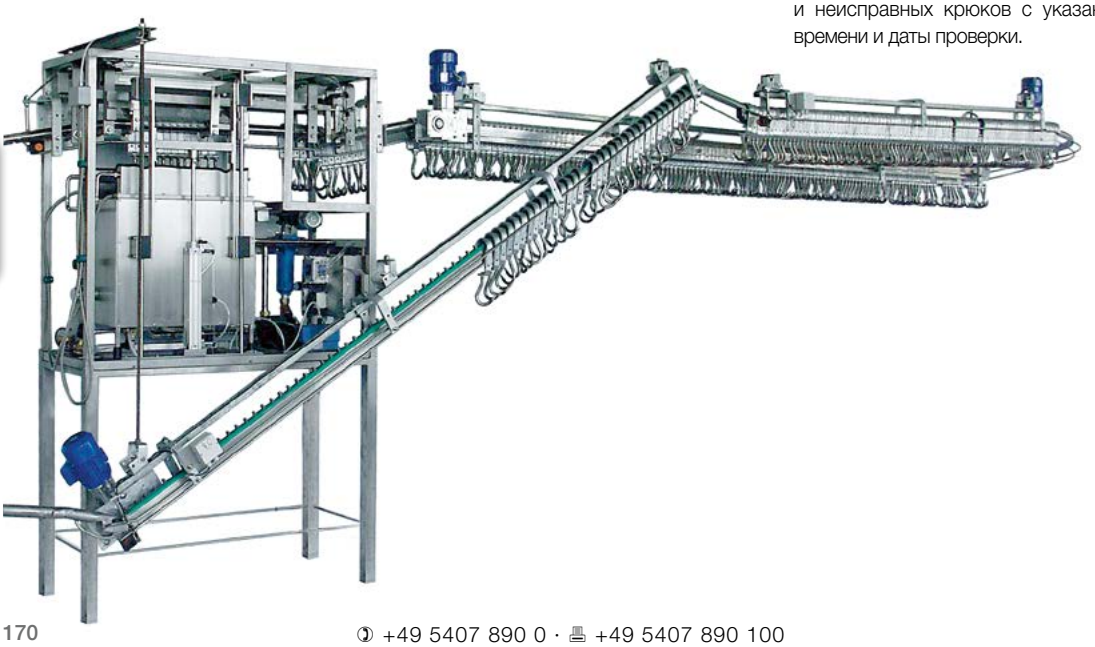

✆ +49 5407 890 0 · 🖷 +49 5407 890 100

The HÖCKER Master Programme

The perfect hook logistics, control and cleaning technology

Program “Master”

Perfekcyjna logistyka transportu, czyszczenia i kontroli pustych haków

Программа “Мастер”

Система логистики, контроля и транспортировки пустых крюков

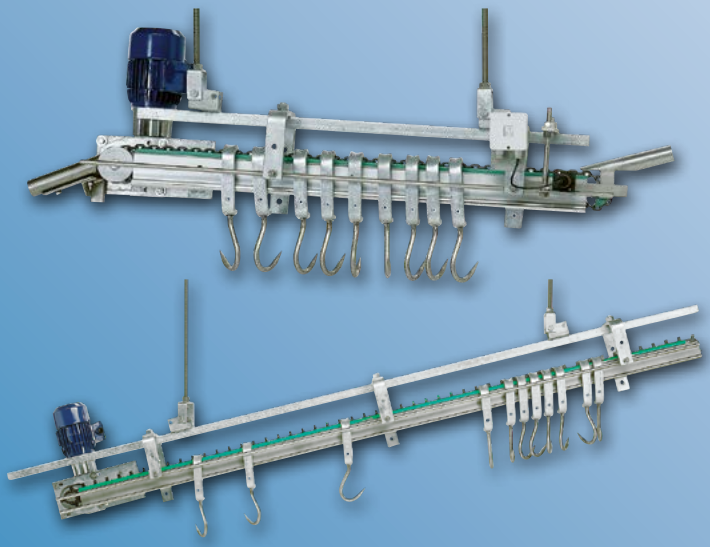

Transportmaster 📖 172

Checkmaster 📖 173

Cleanmaster 📖 175

HÖCKER helps you to cut costs!
HÖCKER pomaga zmniejszać koszty!
HÖCKER помогает уменьшить расходы!

Transportmaster

Empty-hook conveyer system

With the Transportmaster empty hook conveyer system you have an extremely cost-effective system. According to your needs, in both equipment and volume, the system can be designed for transport tasks between two points only, or it can be devised for the entire range of the hook transport procedure, including the empty hook entry control, cleaning, servicing of all temporary storage facilities up to the automatic electronic target control of all important areas in the slaughtering and cutting process. The supply and removal of hooks is carried out by pneumatic turning switches.

The points of need are automatically supplied on demand by sensors. This means that there is no delay in accessing cleaned hooks.

The conveyers consist of modules up to 24 m. in length which can be individually operated and controlled.

The transport of hooks between the conveyers is carried out by sloping gradients which can be, for example, shaped as a bend and which permit directional changes of up to 180° as well as downward and upward gradients of up to 27°.

Each conveyer is at the same time a storage point for hooks. The storage capacity is calculated according to the width of the skid e.g. 25 Euro-hooks per metre.

Transportmaster

System transportu pustych haków

Inwestując w system transportu pustych haków Transportmaster otrzymają Państwo system charakteryzujący się doskonałą jakością i korzystną ceną. Na podstawie określonego zapotrzebowania odnośnie wyposażenia i zakresu pracy, system ten może spełnić funkcje transportowe między dwoma miejscami w zakładzie lub całkowicie przejąć kontrolę nad transportem pustych haków w zakładzie. Dodatkowo system może spełniać takie dodatkowe funkcje jak: kontrola wejścia pustych haków, czyszczenie i magazynowanie haków i automatyczne transportowanie haków w określone miejsca w ubojni i hali rozbiorowej. Za kierowanie haków odpowiadają rozjazdy pneumatyczne.

Z miejsc, w których występuje zapotrzebowanie na haki zostaje automatycznie wysyłany sygnał. W ten sposób w każdym momencie w punktach zapotrzebowania występuje zawsze odpowiednia ilość haków.

Transporter składa się z modułów o długości do 24 metrów, które posiadają własny odrębny napęd i sterowanie.

Odpowiednia konstrukcja i zastosowanie przejściówek w formie łuków pozwala na zmianę kierunku ruchu nawet o 180°. Zmiana kierunku w pionie w górę lub w dół może wynosić 27°. Każdy moduł transportera może stanowić miejsce magazynowania dla haków. Na podstawie szerokości zawiesia można wyznaczyć ilość zmagazynowanych haków np. 25 eurohaków na 1 metr kolejki.

Transportmaster

Система транспортировки пустых крюков

Используя систему транспортировки пустых крюков Transportmaster, вы получаете высококачественную систему по доступной цене. С учётом определенных требований в оборудовании и сферы деятельности, данная система может решать задачи по транспортировке между двумя точками предприятия или полностью контролировать транспортировку пустых крюков на предприятии. Также система может выполнять следующие функции: проверка поступления пустых крюков, чистка и хранение крюков.

и их автоматическая транспортировка в определённые места бойни или разделочного цеха. За управление транспортировкой крюков отвечает пневматическая система управления.

С места, где имеется необходимость в крюках, отправляется сигнал. Таким образом, в любой момент в таких точках всегда обеспечивается нужное количество крюков. Транспортёр состоит из модулей длиной до 24 метра, с приводом и системой управления.

Соответствующая конструкция и применение адаптеров в форме дуг позволяет изменять направление даже на 180 градусов. Изменение направления по вертикали, вверх или вниз может составлять 27 градусов.

Каждый модуль транспортёра может выполнять функцию пункта хранения

крюков. Учитывая длину подвесного транспортера можно определить число хранящихся крюков, например, 25 евро-крюков на 1 метр пути.

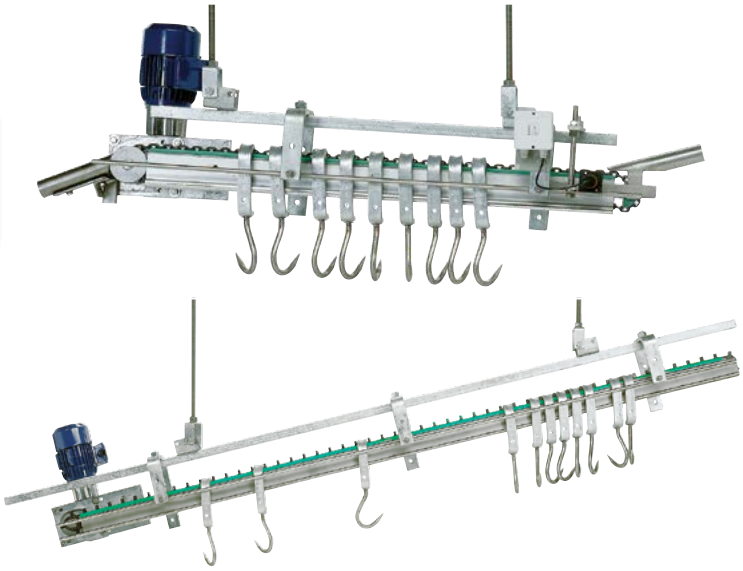

Empty-hook transport system
Transporter pustych haków
Транспортёр пустых крюков

Empty-hook conveyers and elevators combined together form a conveyor and storage system for empty hooks that can be quickly mounted and easily modified when needed.

Kolejka transportu haków wraz z elewatorami stanowią całość, którą można bardzo szybko zmontować i w razie potrzeby przedłużyć i zwiększyć pojemność magazynową.

Путь для транспортировки крюков совместно с транспортерами является единым механизмом, который можно быстро установить и, при необходимости, удлинить и увеличить объём склада.

Empty-hook elevator
Elewator transportowy
Транспортировочный элеватор

✆ +49 5407 890 0 · 🖷 +49 5407 890 100

Transportmaster

Empty-hook transport system · System transportu pustych haków · Система транспортировки пустых крюков

Empty hook conveyance to the unloading point.

Automatyczne dostarczanie pustych haków, do każdego punktu odbioru.

Автоматическая доставка пустых крюков в любую точку приёмки.

Removal of distorted hooks.

Automatyczne usuwanie uszkodzonych haków.

Автоматическое устранение повреждённых крюков.

Turning switches for loading and unloading points are planned and built in according to need.

Rozjazdy są dobierane do indywidualnych potrzeb.

Системы транспортировки разрабатываются индивидуально в соответствии с требованиями Клиента.

Empty hook storage in interior and exterior areas in the smallest space possible.

Możliwość magazynowania pustych haków wewnątrz zakładu na niewielkim obszarze.

Возможность хранения пустых крюков на предприятии на небольшой территории.

Checkmaster

Hook loading control with counting as well as unloading counting for standard hooks.
In many slaughterhouses the incoming hook inspection is a weak point.
Inaccurate information on precise quantities and constantly incoming non-standard and defective hooks cause a permanent need for replacements.
Not to mention the costs of manual hook control performed by employees.

With Checkmaster
– incoming hooks are checked electronically
– non-standard and defective hooks are sorted out
– Display of entry and exit results for technically sound hooks by data file.

Checkmaster: Kontrola i liczenie haków wchodzących i liczenie haków wychodzących.
W wielu ubojniach i rzeźniach początkowa kontrola haków jest słabą stroną zakładu.
Niedokładna informacja o ilości i jakości haków przyczynia się do dodatkowego ponoszenia kosztów na uzupełnienie stanu.
Ręczna kontrola haków przez pracowników jest niewystarczająca.

Checkmaster-system kontrolny rozwiązuje problem początkowej kontroli przychodzących haków poprzez:
– elektroniczną kontrolę haków
– odseparowanie haków uszkodzonych i niezgodnych z normą
– wydawanie i przyjmowanie haków sprawnych technicznie.

Checkmaster: проверка и подсчёт крюков, поступающих на предприятие и проверка крюков, выходящих с предприятия.
Во многих бойнях и перерабатывающих предприятиях первоначальный подсчёт крюков является слабой стороной.
Неточная информация о числе и качестве крюков приводит к дополнительному увеличению расходов связанных с дополнительной закупкой крюков.
Ручной контроль крюков работниками является недостаточным.

Checkmaster-система контроля и проверки, решает проблему первоначального контроля поступивших крюков
– электронная проверка числа крюков
– отделение поврежденных крюков и крюков несоответсвующих норме
– выдача и приём технически исправных крюков.

HÖCKER
– helps you to cut costs!
– pomaga zmniejszać koszty!
– помогает уменьшить расходы!

Why ultrasound?

With ultrasonic cleaning prescribed standards of hygiene can be achieved reliably, time after time, quickly and in a material-friendly way. Independently from whether it is particle-shaped dirt , eg chippings, dust or fabric particles, or filmy contaminations, eg oils or grease which are to be removed.

Ultrasound is deployed in a liquid bath in combination with cleaning agents and temperature. Chemical additives can often be reduced with ultrasound and the treatment time noticeably reduced.

Cleaning efficiency is based on cavitation; Electric signals of a particular frequency are produced by a generator and transmitted into the liquid as sonic wave via a plunger.

The sound pressure is identified by the interplay of low and high pressure. In the low pressure phases microscopic cavities form because of the high intensity.

These bubbles implode into themselves in the subsequent high pressure phases and in doing this produce shock waves with considerable energy density. Thus micro-currents will be released in the liquid which “blast off” parts from the item being cleaned and wash them away. This is also true of items of complex construction such as joints, grooves and hollow areas.

Dlaczego ultradźwięki?

W przypadku czyszczenia ultradźwiękowego określone standardy higieny są osiągane niezawodnie, szybko i w sposób przyjazny dla czyszczonego produktu, niezależnie od rodzaju zanieczyszczeń, jakie mają zostać usunięte.

Ultradźwięki są stosowane w kąpieli płynnej w połączeniu ze środkami czyszczącymi i wysoką temperaturą. Dzięki zastosowaniu ultradźwięków można zauważalnie zmniejszyć ilość zużywanych środków czyszczących oraz skrócić czas mycia.

Skuteczność czyszczenia opiera się na kawitacji. Sygnały elektryczne o określonej częstotliwości są wytwarzane przez generator i przesyłane do cieczy jako fala dźwiękowa za pomocą tłoka.

Ciśnienie akustyczne jest identyfikowane przez wzajemne oddziaływanie niskiego i wysokiego ciśnienia. W fazach niskiego ciśnienia tworzą się mikroskopijne wnęki ze względu na dużą intensywność.

Pęcherzyki te implodują w sobie w następnych fazach wysokiego ciśnienia i w ten sposób wytwarzają fale uderzeniowe o znacznej gęstości energii. W ten sposób mikroprądy uwalniają się w cieczy, która “odpycha” części od czyszczonego przedmiotu i zmywa je. Dotyczy to również elementów o złożonej konstrukcji, takich jak złącza, elementy dziurowane itp.

Почему инфразвуки?

При ультразвуковой очистке определенные санитарные и гигиенические нормативы соблюдаются безупречно, быстро и без нанесения вреда очищаемому продукту, вне зависимости от вида загрязнения, которое должно быть удалено.

Ультразвуки используются в ванне в сочетании с моющими средствами и высокой температурой. Благодаря применению ультразвуков можно значительно сократить количество расходуемых моющих средств и продолжительность мытья.

Эффективность очистки основана на кавитации; Электросигналы определенной частоты образуются генератором и передаются жидкости в качестве звуковой волны при помощи поршня.

Звуковое давление характеризуется чередованием пониженного и повышенного давления. За счет высокой интенсивности в фазах пониженного давления образуются микроскопические полости.

Эти пузырьки попадают (взрываются) в последующих фазах высокого давления, создавая при этом ударные волны. Таким образом в жидкости возникают микропотоки, которые «сдувают» частицы с очищаемого предмета и смывают их. Это касается также компонентов и деталей со сложной конструкцией, таких как соединения, перфорированные элементы и пр.

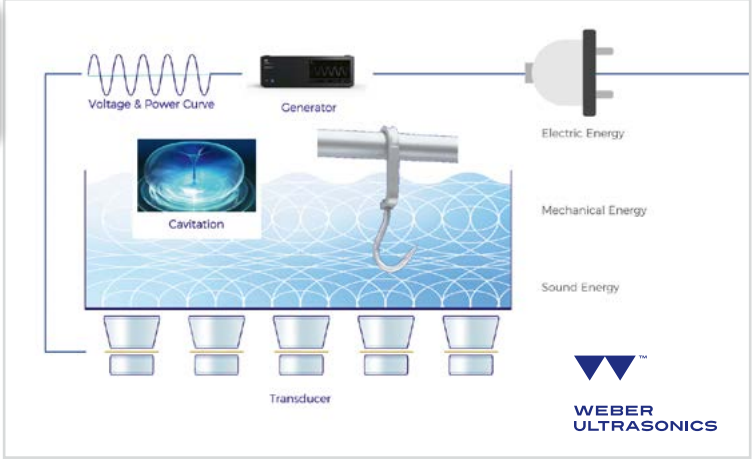

✆ +49 5407 890 0 · 🖷 +49 5407 890 100

Cleanmaster

Ultrasonic hook cleaning unit

The Cleanmaster ultrasonic units for meat hooks carry out the cleaning very quickly and economically, e.g. up to 1,500 Euro-hooks per hour. The ultrasonic unit can be used in combination with the empty hook conveyer system and can be integrated with already existing hook transport systems, for example in a hanging position underneath the ceiling. Cleaning is carried out after the filling of hooks to the loading unit, which is dipped in the cleaning tank and treated with ultra-sound.

At the end of the ultrasonic treatment the hooks are showered with hot water as they are lifted out to remove detergent and any remaining contamination. A continuous filter system permits a permanent cleaning of the detergent solution which is re-dosed as necessary. All operations are controlled by a SIEMENS SPS control unit and operated by a touch-screen and indicated as follows

– time of the daily start up and shut down with automatic self-cleaning
– concentrate dosage and temperature of the washing solution
– duration of the ultrasonic treatment

On request detailed information is available about

– deliverable cleaning units with their capacity per hour
– technical data with dimensions/sizes
– consumption figures

With the Cleanmaster ultrasonic unit you have a perfect proven and tested cleaning system which has been installed world-wide by HÖCKER since 1994!

Cleanmaster

Ultradźwiękowa myjka haków

Ultradźwiękowa myjka haków przyspiesza (do 1500 haków na godzinę) i znacznie ułatwia mycie haków. Ultradźwiękowa myjka pracuje w połączeniu z systemem transportu pustych haków i może zostać zamontowana do już istniejących systemów transportu haków np: w systemach podwieszanych pod sufitem.

Czyszczenie haków odbywa się po załadowaniu do komory myjącej, które następnie poddawane są sonikacji.

Po zakończonym procesie czyszczenia, podczas wyciągania haków z komory myjącej są one płukane gorącą wodą aby usunąć resztki środka czyszczącego i ewentualne resztki zanieczyszczeń. System filtrów odpowiada za ciągłe oczyszczanie roztworu myjącego, który jest automatycznie uzupełniany.

Wszystkie procesy pracy myjki są nadzorowane i sterowane za pomocą systemu SIEMENS SPS z monitorem dotykowym, na którym można odczytać:

– czasy codziennego załączania i wyłączania myjki z automatycznym samoczyszczeniem
– dozowanie środka czyszczącego i temperaturę roztworu myjącego
– czas pracy ultradźwiękami.

Kupując myjkę ultradźwiękową CLEANMASTER otrzymują Państwo perfekcyjnie opracowany i niezawodny system do czyszczenia haków, który z powodzeniem jest montowany przez firmę HÖCKER od 1994 roku!

Cleanmaster

Ультразвуковая мойка крюков

Ультразвуковая мойка крюков для транспортировки мяса с максимальной производительностью (до 1500 крюков в час) значительно облегчает и сокращает расходы на промывку крюков. Ультразвуковая мойка крюков работает в сочетании с системой транспортировки пустых крюков и может устанавливаться в уже существующие системы транспортировки крюков, например, в подвесных путевых системах. Чистка крюков осуществляется после загрузки камеры мойки пусты ми крюками, которые затем обрабатываются раствором моющего средства и ультразвука, который увеличивает эффективность процесса очистки.

По окончании процесса очистки, при извлечении крюков из моечной камеры осуществляется их ополаскивание для устранения остатков моющего средства и возможных остатков загрязнений. Система фильтров отвечает за непрерывную очистку моющего раствора, уровень которого при понижении пополняется. Все процессы и параметры работы мойки контролируются и управляются с помощью системы SIEMENS SPS с сенсорным монитором, на котором можно прочитать следующие данные:

– время, продолжительность и количество циклов мойки с автоматическим отключением в течение рабочей смены
– дозировка моющего средства и установка температуры моющего раствора
– время обработки ультразвуком

Приобретая ультразвуковую мойку Cleanmaster, вы получаете безупречную и надёжную систему очистки крюков, которая успешно используется фирмой HÖCKER с 1994 года!

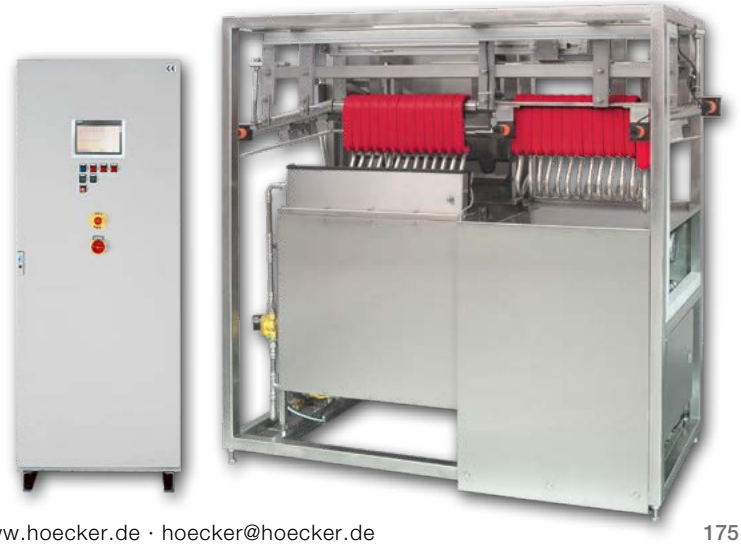

Transport rack for suspension line
Konstrukcja transportowa do kolejki wiszącej
Транспортная конструкция для подвесного пути

Mobile hook counting
Mobilne liczenie haków
Мобильный подсчет крючков

Meat carousel
Karuzela do mięs
Карусель для мясной продукции

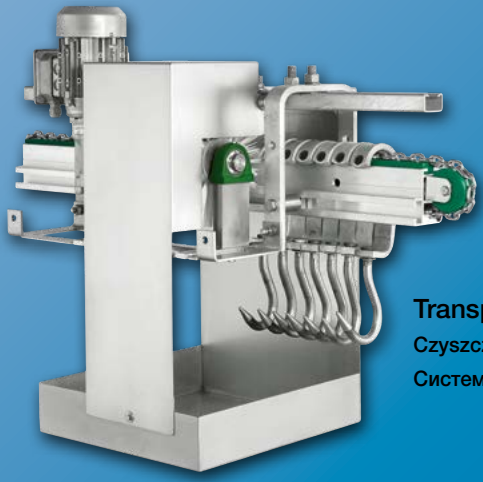

Transponder cleaning system
Czyszczenie transponderów
Система очистки транспондеров

sonderbau.hoecker.de

Cleanmaster hook pre-wash

The Cleanmaster hook prewash optionally completes the Cleanmaster ultrasonic hook cleaning systems, see 🕮 175, in order to reduce the cleaning time for meat transport hooks or to remove heavy dirt more effectively.

The hook prewash is installed directly before the (existing) main cleaning system. The combination of cleaning agent and contact time removes loose particles and solid dirt is dissolved.

Urządzenie do wstępnego mycia haków Cleanmaster

Urządzenie do wstępnego mycia haków Cleanmaster uzupełnia dokładne mycie haków w ultradźwiękowej myjce haków Cleanmaster (🕮 175), aby skrócić czas czyszczenia haków do transportu mięsa.

Mycie wstępne haków jest instalowane bezpośrednio przed (istniejącym) głównym systemem czyszczącym haki (połączenie środka czyszczącego i detergentu usuwa cząstki stałe a zanieczyszczenia są rozpuszczane).

Устройство для предварительной мойки крюков Cleanmaster

Die Cleanmaster Hakenvorwäsche erУстройство для предварительной мойки крюков Cleanmaster.

Дополнительный модуль ультразвуковой мойки крюков Cleanmaster (🕮 175), который сокращает время очистки транспортных крюков для мяса.

Модуль предварительной мойки устанавливается непосредственно перед (существующей) главной системой мойки крюков (совмещение моющего и дезинфицирующего средств способствует удалению твердых фракций и загрязнения растворяются).

Tubular rail systems

Technika kolejkowa

Системы для подвесных путей

rb.hoecker.de

HÖCKER

Turning switches for tubular rail systems

Galvanised steel, excentrically positioned, with hook falling-off prevention device, with stainless steel threaded rod and traction rope.

Models:

A: With mounting plate for hanging on double-U-shapes supports or IPE-carriers up to IPE 120

B: Without mounting plate.

C: With mounting plate and plastic insert, model for recessed tube with plastic insert as sliding surface, for hanging on double-U-shapes or IPE-carriers up to IPE 120.

Rozjazdy trójdrożne do kolejek rurowych

Wykonane ze stali ocynkowanej ogniowo, zmiana kierunku przy pomocy pręta ze stali nierdzewnej zakończonego ergonomicznym uchwytem z tworzywa.

Opcje:

A: Z płytą montażową do powieszenia na konstrukcji nośnej z dwuteownika (IPE 120)

B: Bez płyty montażowej

C: Z płytą montażową i wkładką z tworzywa do powieszenia na konstrukcji nośnej z dwuteownika (IPE 120). Przeznaczony do kolejek z wkładką z tworzywa.

Стрелки для трубчатых путей

Исполнение горячеоцинкованная сталь, смена направления при помощи хвостового прутка из нержавеющей стали с эргономичным наконечником.

Опции:

A: С монтажной плитой для крепления к несущей конструкции из двойного U профиля или IPE 120.

B: Без монтажной плиты

C: С монтажной плитой и пластиковой вставкой, модели для путей с пластиковой вставкой , для крепления к несущей конструкции из двойного U профиля или IPE 120.

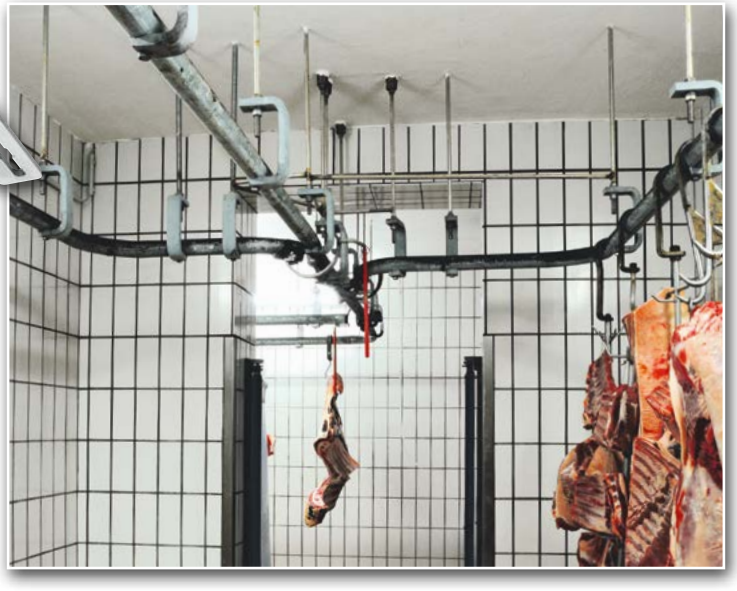

Switches 🕮 182-187
Rozjazdy 🕮 182-187
Стрелки могут быть найдены 🕮 182-187

Individual tubular rail solutions!

As well as our standard catalogue programme we offer you individual solutions suited to your existing tubular rail system, such as pneumatic switches and automatic tubular rail scales.

Kolejka rurowa według indywidualnych rozwiązań!

Obok naszego standardowego programu, możemy zaproponować Państwu indywidualne rozwiazania oraz dopasujemy rozjazdy do istniejącej kolejki rurowej. Na indywidualne potrzeby możemy zaproponować również rozjazdy pneumatyczne oraz wagi kolejkowe.

Индивидуальные решения трубчатых путей!

В дополнение к нашей стандартной программе, мы можем предложить Вам индивидуальное решение, дополнение существующих путей автоматическими пневматическими стрелками, весами направляющими.

✆ +49 5407 890 0 · 🖷 +49 5407 890 100

Minimum distances for the installation of turning switches

With or without mounting plate when using connecting bends with a bend radius of 220 mm.
(ref. no. 100244 and no. 100229)

Minimalne odstępy kolejki rurowej

Dla zwrotnic z płytami montażowymi lub bez, przy zastosowaniu łuków rurowych o promieniu gięcia 220 mm.
(Nr artykułu: 100244 i Nr 100229)

Соединители трубчатых путей для поворотных устройств с монтажными плитами или без них

С применением поворотных дуг радиусом дуги 220 мм.
(№ артикула: 100244 и №100229).

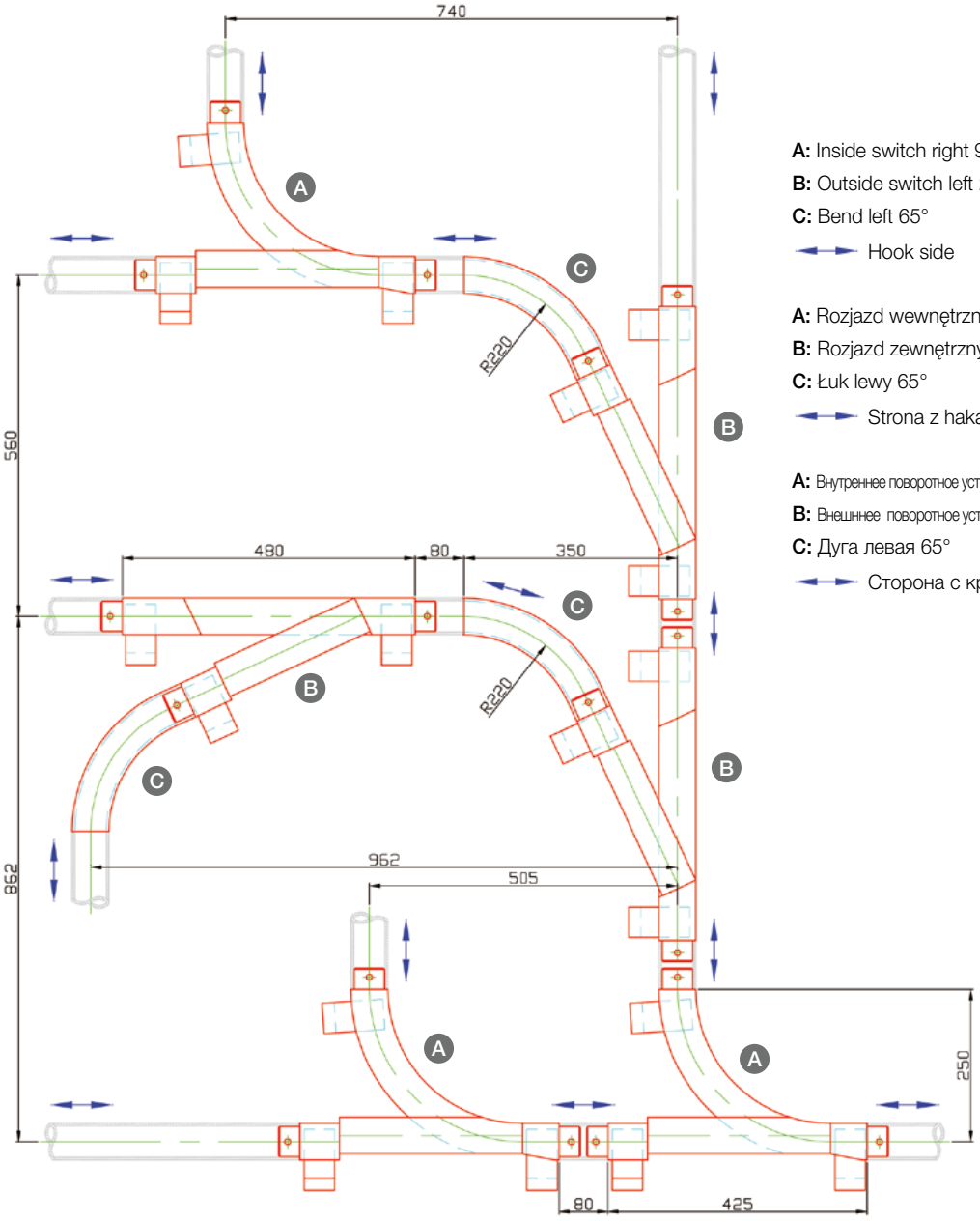

A: Inside switch right 90°
B: Outside switch left 25°
C: Bend left 65°
Hook side

A: Rozjazd wewnętrzny, prawy 90°
B: Rozjazd zewnętrzny, lewy 25°
C: Łuk lewy 65°
Strona z hakami

A: Внутреннее поворотное устройство, правое 90°
B: Внешнее поворотное устройство, левое 25°
C: Дуга левая 65°
Сторона с крюком

Turning switches · Zwrotnice obrotowe · Поворотные устройства

A: With mounting plate · Z płytą montażową · С монтажной плитой

B: Without mounting plate · Bez płyty montażowej · Без монтажной плиты

C: With mounting plate and plastic insert · Z płytą montażową i wkładką z tworzywa · С монтажной платой и пластиковой вставкой

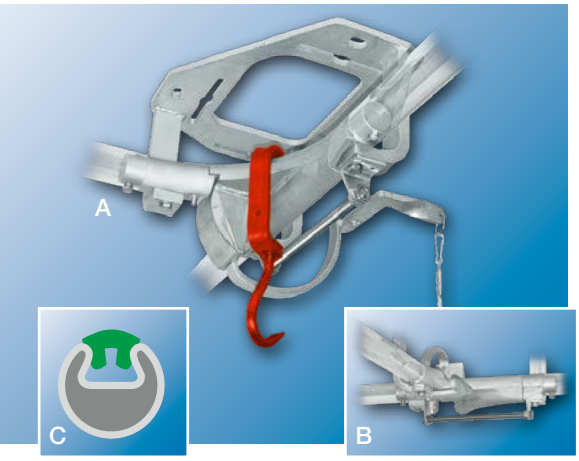

Inside switch left 90°

Rozjazd wewnętrzny lewy 90°

Внутренняя левая стрелка 90°

	Ø	X		Art.-Nr.
A	1,5”	148 mm	~27 kg	100262
B	1,5”		~15 kg	100269
A	2”	138 mm	~35 kg	100235
B	2”		~22 kg	100211
C	2”	134 mm	~35 kg	100237

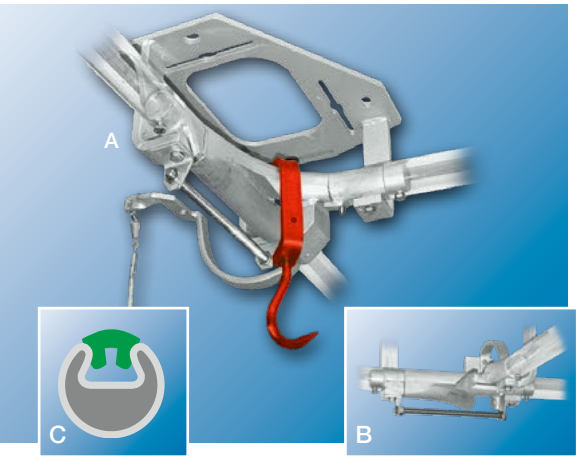

Inside switch right 90°

Rozjazd wewnętrzny prawy 90°

Внутренняя правая стрелка 90°

	Ø	X		Art.-Nr.
A	1,5”	148 mm	~27 kg	100267
B	1,5”		~15 kg	100275
A	2”	138 mm	~35 kg	100248
B	2”		~22 kg	100217
C	2”	134 mm	~35 kg	100250

X: Standard distance
Xmin: Minimum swing distance 108 mm

X: Odległość standardowa
Xmin: Wymagana minimalna odległość 108 mm

X: Стандартное расстояние
Xmin: Требуемое минимальное расстояние 108 mm

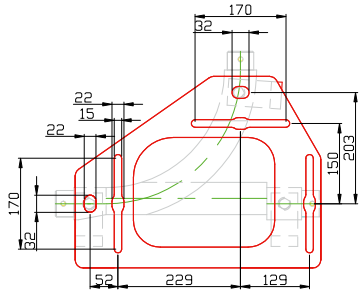

Ⓐ Ⓒ

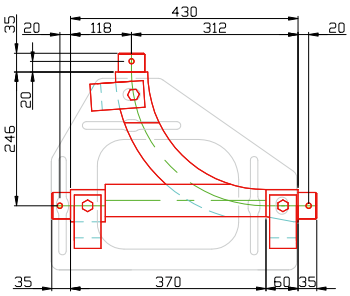

Ⓐ Ⓑ Ⓒ

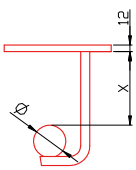

Ⓐ Ⓑ Ⓒ

✆ +49 5407 890 0 · 🖷 +49 5407 890 100

Turning switches · Zwrotnice obrotowe · Поворотные устройства

A: With mounting plate · Z płytą montażową · С монтажной плитой

B: Without mounting plate · Bez płyty montażowej · Без монтажной плиты

C: With mounting plate and plastic insert · Z płytą montażową i wkładką z tworzywa · С монтажной платой и пластиковой вставкой

Inside switch left 25°

Rozjazd wewnętrzny lewy 25°

Внутренняя левая стрелка 25°

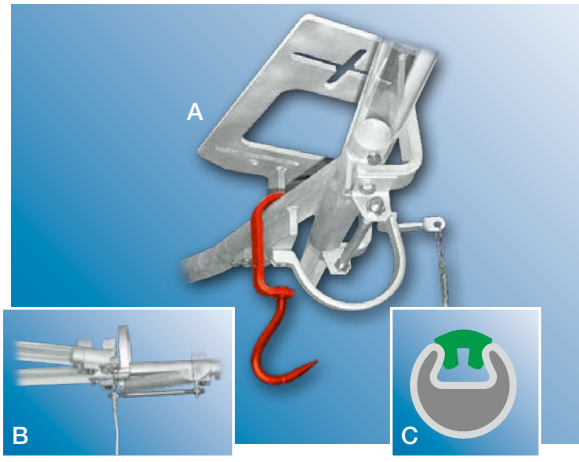

	Ø	X		Art.-Nr.
A	1,5”	148 mm	~31 kg	100263
B	1,5”		~19 kg	100270
A	2”	138 mm	~37 kg	100238
B	2”		~25 kg	100213
C	2”	134 mm	~37 kg	100240

Inside switch right 25°

Rozjazd wewnętrzny prawy 25°

Внутренняя правая стрелка 25°

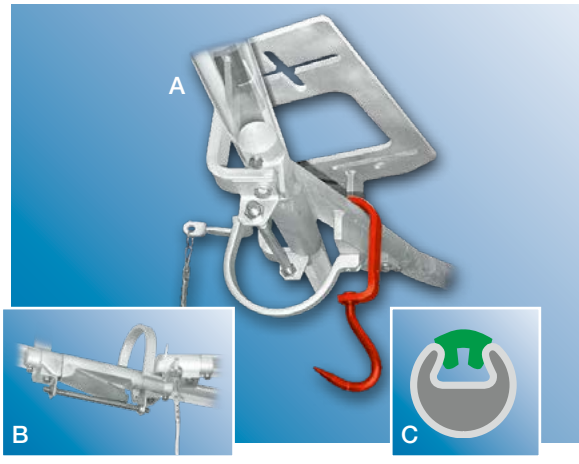

	Ø	X		Art.-Nr.
A	1,5”	148 mm	~31 kg	100268
B	1,5”		~19 kg	100276
A	2”	138 mm	~37 kg	100251
B	2”		~25 kg	100219
C	2”	134 mm	~37 kg	100253

X: Standard distance
Xmin: Minimum swing distance 108 mm

X: Odległość standardowa
Xmin: Wymagana minimalna odległość 108 mm

X: Стандартное расстояние
Xmin: Требуемое минимальное расстояние 108 mm

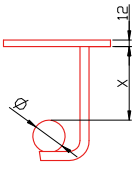

Ⓐ Ⓑ Ⓒ

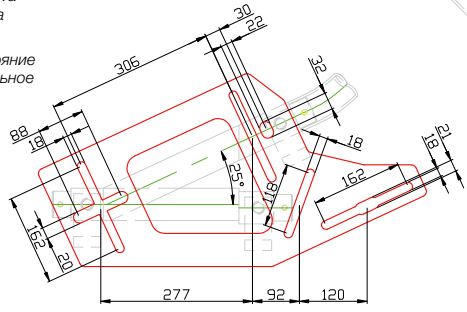

Ⓐ Ⓒ

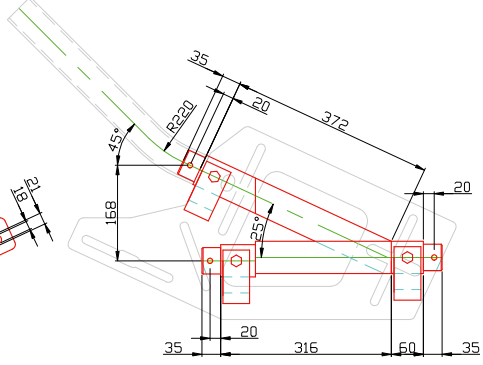

Ⓐ Ⓑ Ⓒ

Turning switches · Zwrotnice obrotowe · Поворотные устройства

A: With mounting plate · Z płytą montażową · С монтажной плитой

B: Without mounting plate · Bez płyty montażowej · Без монтажной плиты

C: With mounting plate and plastic insert · Z płytą montażową i wkładką z tworzywa · С монтажной платой и пластиковой вставкой

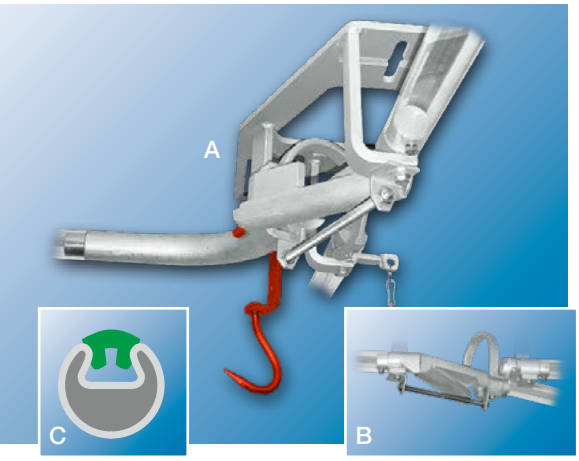

Outside switch left 25°

Rozjazd zewnętrzny, lewy 25°

Внешнее поворотное устройство, левое 25°

	Ø	X		Art.-Nr.
A	1,5”	148 mm	~31 kg	100266
B	1,5”		~19 kg	100271
A	2”	138 mm	~37 kg	100245
B	2”		~25 kg	100215
C	2”	134 mm	~37 kg	100247

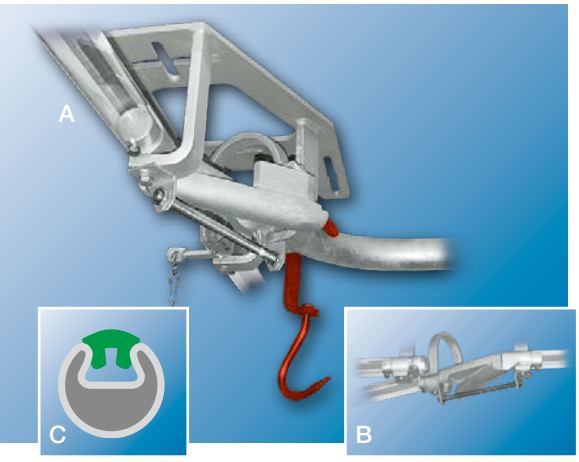

Outside switch right 25°

Rozjazd zewnętrzny, prawy 25°

Внешнее поворотное устройство, правое 25°

	Ø	X		Art.-Nr.
A	1,5”	148 mm	~31 kg	100261
B	1,5”		~19 kg	100277
A	2”	138 mm	~37 kg	100232
B	2”		~25 kg	100221
C	2”	134 mm	~37 kg	100234

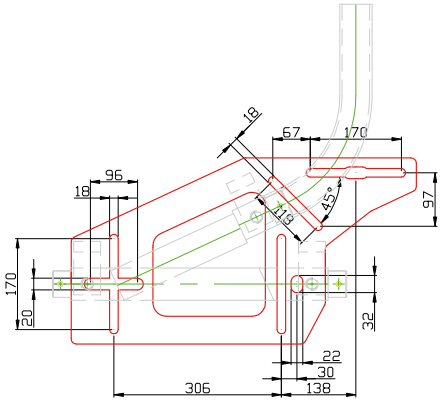

Ⓐ Ⓒ

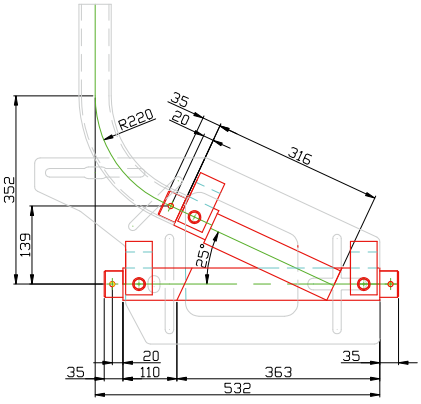

Ⓐ Ⓑ Ⓒ

X: Standard distance
Xmin: Minimum swing distance 108 mm

X: Odległość standardowa
Xmin: Wymagana minimalna odległość 108 mm

X: Стандартное расстояние
Xmin: Требуемое минимальное расстояние 108 mm

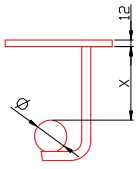

Ⓐ Ⓑ Ⓒ

✆ +49 5407 890 0 · 🖷 +49 5407 890 100

Cross switch

Hook transport on the inside and outside possible.

Zwrotnice krzyżowe
Możliwość prowadzenia haków od zewnątrz lub od wewnątrz.

Крестообразные поворотные устройства
Возможность транспортировки крюков снаружи или изнутри.

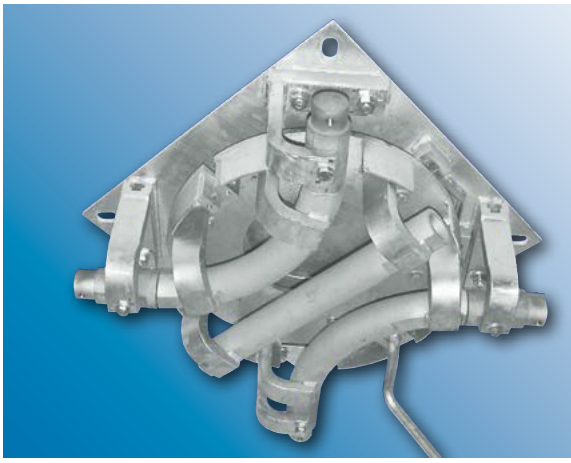

	Ø	X	Y		Art.-Nr.
A	2”	138 mm	70 mm	~100 kg	100224
C	2”	134 mm	66 mm	~100 kg	100225

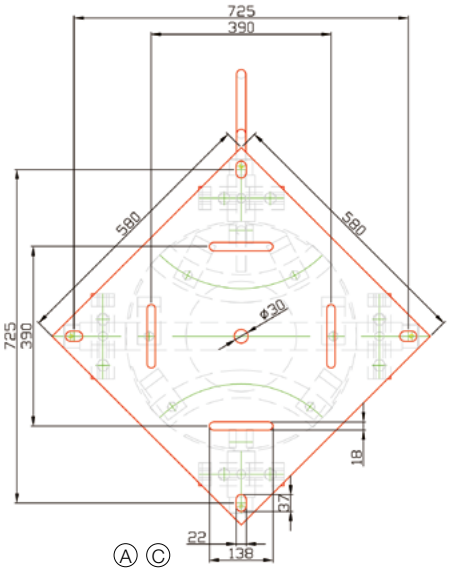

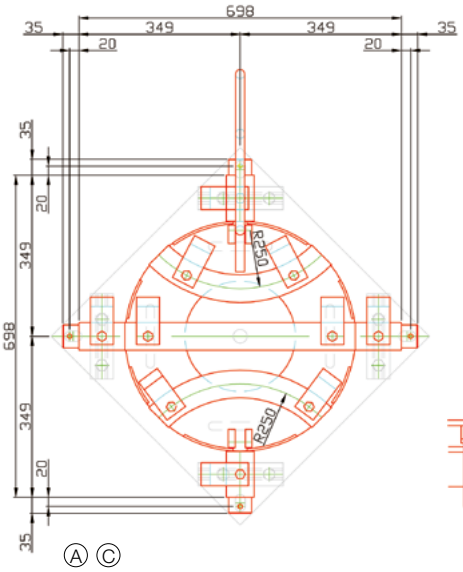

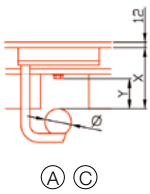

X: Standard distance
Y: Passage height

X: Odległość standardowa
Y: Wysokość przejazdu

X: Стандартное расстояние
Y: Высота проезда

Bobbing switch/sliding on switch

A: Inside switch left 90°· **B:** Inside switch right 90°
C: Outside switch left 90° · **D:** Outside switch right 90°

Zwrotnica ślizgowa
A: Rozjazd wewnętrzny lewy 90° · **B:** Rozjazd wewnętrzny prawy 90°
C: Rozjazd zewnętrzny, lewy 90° · **D:** Rozjazd zewnętrzny, prawy 90°

Скользящее поворотное устройство
A: Внутренняя левая стрелка 90° · **B:** Внутренняя правая стрелка 90°
C: Внешннее поворотное устройство, левая 90°
D: Внешннее поворотное устройство, правая 90°

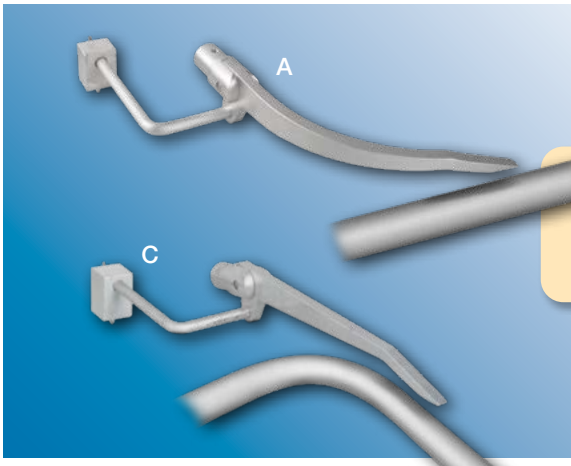

		Art.-Nr. 2”
A	~8,1 kg	100256
B	~8,1 kg	100257
C	~8,1 kg	100254
D	~8,1 kg	100255

2-way switches · Rozjazdy trójdrożne · Трехпотоковые стрелки

A: With mounting plate · Z płytą montażową · С монтажной плитой

B: Without mounting plate · Bez płyty montażowej · Без монтажной плиты

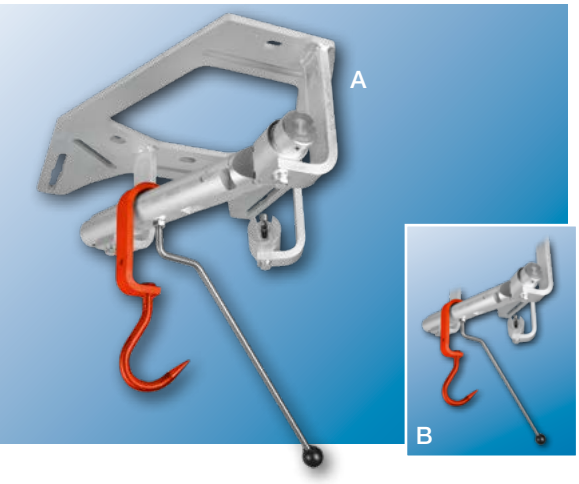

2-way switch left 25°

Zwrotnica dwudrożna lewa 25°

2-полосный кроссовер слева 25°

	Ø	X		Art.-Nr.
A	1,5”	148 mm	~24 kg	125448
B	1,5”		~7,9 kg	125452
A	2”	138 mm	~29 kg	105482
B	2”		~13 kg	125450

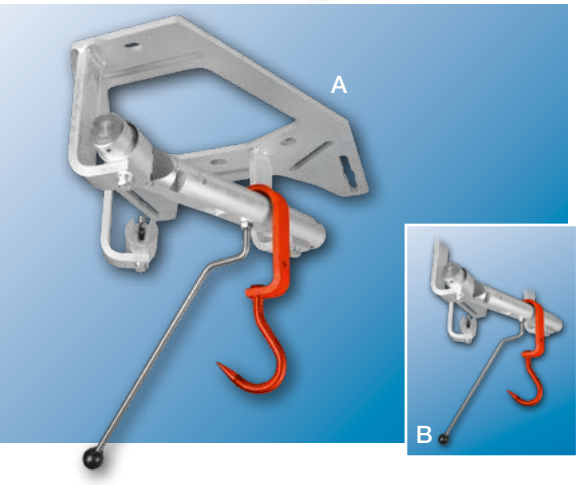

2-way switch right 25°

Zwrotnica dwudrożna prawa 25°

2-полосный кроссовер справа 25°

	Ø	X		Art.-Nr.
A	1,5”	148 mm	~24 kg	125449
B	1,5”		~7,9 kg	125452
A	2”	138 mm	~29 kg	111451
B	2”		~13 kg	125450

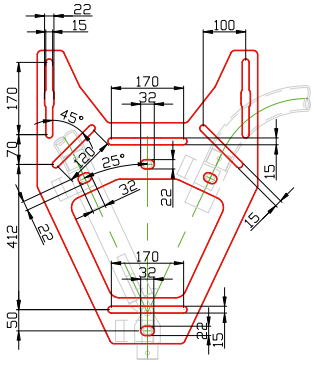

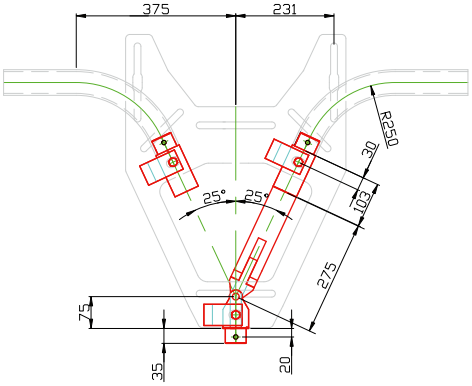

X: Standard distance
Xmin: Minimum swing distance 108 mm

X: Odległość standardowa
Xmin: Wymagana minimalna odległość 108 mm

X: Стандартное расстояние
Xmin: Требуемое минимальное расстояние 108 mm

+49 5407 890 0 · +49 5407 890 100

3-way switches · Rozjazdy trójdrożne · Трехпотоковые стрелки

A: With mounting plate · Z płytą montażową · С монтажной плитой

B: Without mounting plate · Bez płyty montażowej · Без монтажной плиты

C: With mounting plate and plastic insert · Z płytą montażową i wkładką z tworzywa · С монтажной платой и пластиковой вставкой

3-way switch left 25°

Zwrotnica trzydrogowa, hak po lewej stronie 25°

Трёхлинейное поворотное устройство, крюк с левой стороны 25°

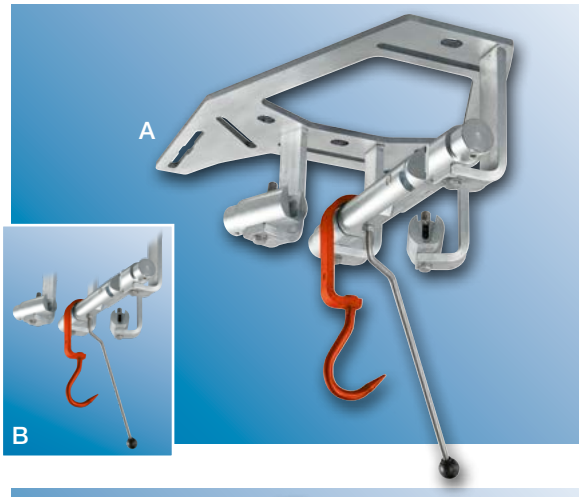

	Ø	X		Art.-Nr.
A	1,5”	148 mm	~29 kg	100284
B	1,5”		~20 kg	100283
A	2”	138 mm	~33 kg	100280
B	2”		~24 kg	100282

3-way switch right 25°

Zwrotnica trzydrogowa, hak po prawej stronie 25°

Трёхлинейное поворотное устройство, крюк с правой стороны 25°

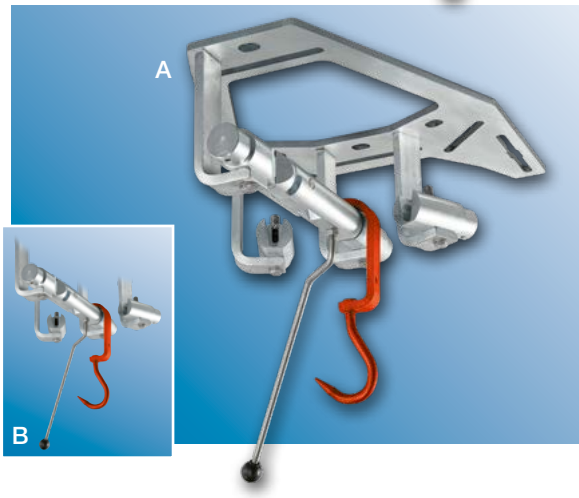

	Ø	X		Art.-Nr.
A	1,5”	148 mm	~29 kg	100285
B	1,5”		~20 kg	100283
A	2”	138 mm	~33 kg	100281
B	2”		~24 kg	100282

X: Standard distance
Xmin: Minimum swing distance 108 mm

X: Odległość standardowa
Xmin: Wymagana minimalna odległość 108 mm

X: Стандартное расстояние
Xmin: Требуемое минимальное расстояние 108 mm

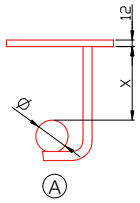

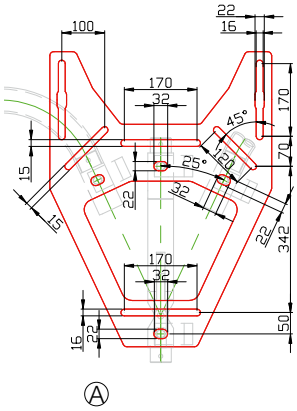

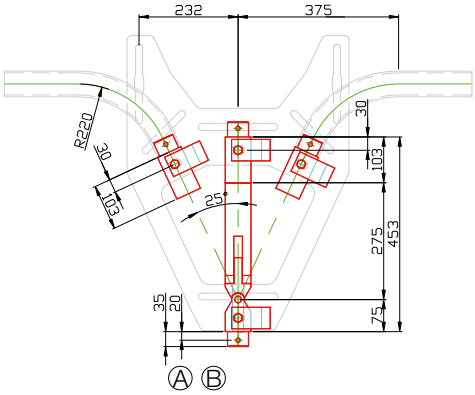

Connection bends

of galvanized steel, for tubular rails without plastic insert.

Łuki do kolejek rurowych
ze stali ocynkowanej, do rur bez wkładki z tworzywa sztucznego.

Повороты для трубчатых подвесных путей
из оцинкованной стали для трубчатых путей с пластиковой вставкой.

Model · Wykonanie · Исполнение		Art.-Nr. 1,5"		Art.-Nr. 2"
Left, 65° · Lewa, 65° · Левая, 65°	~1,8 kg	100265	~3,0 kg	100244
Right, 65° · Prawa, 65° · Правая, 65°	~1,8 kg	100259	~3,0 kg	100229
Left, 20° · Lewa, 20° · Левая, 20°	~1,5 kg	100264	~2,3 kg	100243
Right, 20° · Prawa, 20° · Правая, 20°	~1,5 kg	100258	~3,0 kg	100228
Tubular bend · Wygięcie rury · Изгиб трубы (90°, r=220 mm)	~3,8 kg	100260	~6,4 kg	100230
Tubular bend · Wygięcie rury · Изгиб трубы (45°, r=220 mm)	~3,8 kg	125484	~6,4 kg	105540

Connection bends

with plastic insert.

Łuki do kolejek z rury z wkładką z tworzywa
do rur z wkładką z tworzywa sztucznego.

Повороты для трубчатых подвесных путей с полимерной вставкой
для трубчатых путей без пластиковой вставки.

Model · Wykonanie · Исполнение		Art.-Nr. 2"
Left, 65° · Lewa, 65° · Левая, 65°	~3,2 kg	100242
Right, 65° · Prawa, 65° · Правая, 65°	~3,2 kg	100227
Left, 20° · Lewa, 20° · Левая, 20°	~2,5 kg	100241
Right, 20° · Prawa, 20° · Правая, 20°	~3,2 kg	100226
RTubular bend · Wygięcie rury · Изгиб трубы (90°, r=220 mm)	~6,6 kg	100231
Tubular bend · Wygięcie rury · Изгиб трубы (45°, r=220 mm)	~6,6 kg	125363

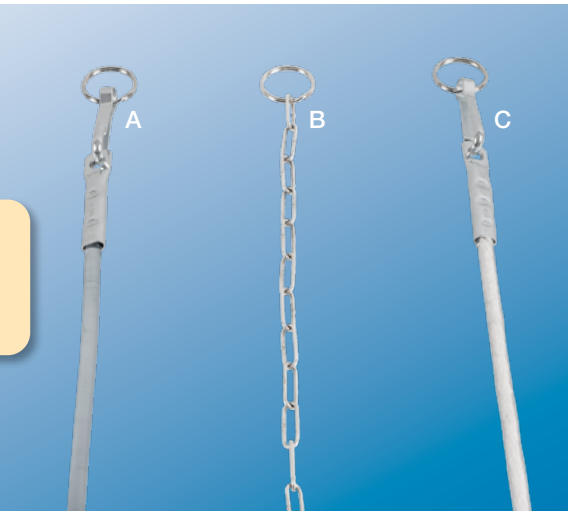

Switch cord

approx. 1 m long, complete with fixing material
A: Plastic solid material · **B:** Stainless steel chain
C: Plastic with hemp inserts

Linki do zmiany kierunków rozjazdów
Długość ok. 1 m, w komplecie złączki.
A: Tworzywo sztuczne pełne · **B:** Łańcuch ze stali nierdzewnej.
C: Tworzywo sztuczne z wkładką z konopi

Тросы для изменения направления стрелок
Длина ок. 1 м, в комплекте с фитингами
A: пластик - **B:** цепь из нержавеющей стали.
C: пластик с вставкой из конопли

	Art.-Nr.
A	123508
B	125469
C	100286

✆ +49 5407 890 0 · 🖷 +49 5407 890 100

Hook side reverse systems · Systemy zmiany strony transportu haków
Система изменения стороны транспорта крюков

A: 1,5“ · **B:** 2“ · **C:** Recessed tube with plastic insert · **C:** Rura z wkładką z tworzywa sztucznego · **C:** Труба с полимерной вставкой

Pneumatic hook-side reverser device

made of steel, galvanised, on mounting plate, can be rotated 180°, can be used from both sides, suitable for hook on the right side on the truck.

Pneumatyczne urządzenie do obracania haka,
wykonane ze stali cynkowanej, na płycie montażowej, obrót haka o 180°.

Пневматическое устройство для поворачивания крюка,
выполнено из оцинкованной стали, на монтажной плите, поворот крюка на 180 град.

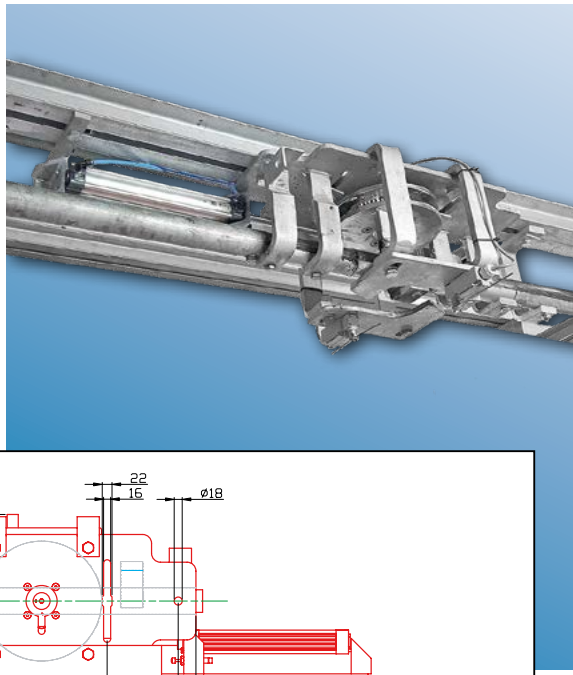

	X	Y			Art.-Nr.
A	160 mm	74 mm	250 kg	~89 kg	125470
B	150 mm	64 mm	250 kg	~90 kg	123545
C	146 mm	60 mm	250 kg	~90 kg	125471

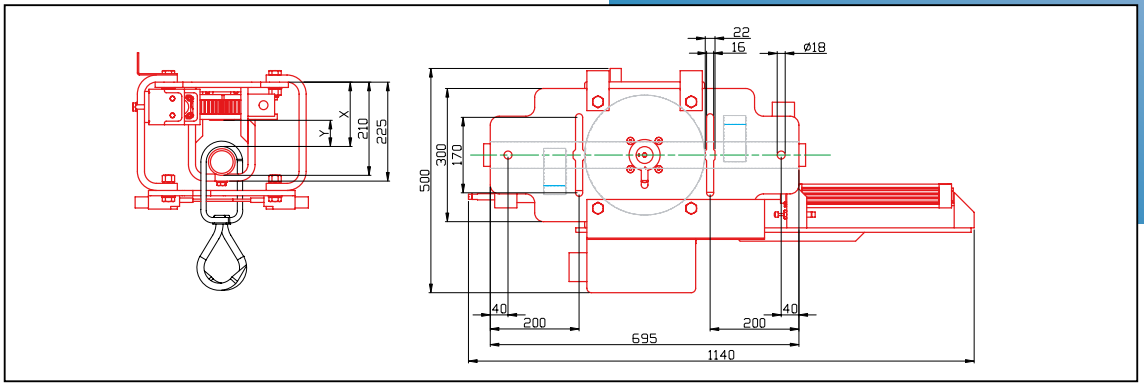

Manual hook side change

made of galvanised steel, via stub track. (Tubular rail must be ordered separately depending on the length of the stub section.)

Ręczne urządzenie do zmiany strony haka
ze stali ocynkowanej (szynę rurową należy zamówić oddzielnie).

Ручное устройство для изменения стороны крюка из
оцинкованной стали (трубчатый рельс по отдельному заказу)

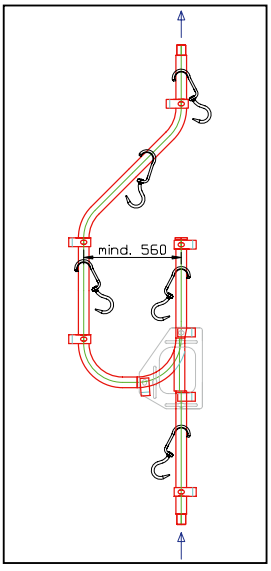

X: Standard distance
Xmin: Minimum swing distance 108 mm

X: Odległość standardowa
Xmin: Wymagana minimalna odległość 108 mm

X: Стандартное расстояние
Xmin: Требуемое минимальное расстояние 108 mm

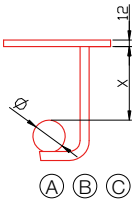

	X	Art.-Nr.
A	160 mm	125485
B	150 mm	123502
C	146 mm	125473

Telescopic rail

			Art.-Nr.
A	~600 kg	~26,7 kg	100205
B	~800 kg	~29,0 kg	111863

complete with universal joint and counterpart for rail end plug, extendible from 1820 mm to 2500 mm.
A: Standard version · **B:** Reinforced version with a massive inner element

Szyna teleskopowa
kompletna z przegubem krzyżowym i końcówką zjazdu, współpracująca z samochodową końcówką zjazdu. Wysięg od 1820 mm do 2500 mm.
A: Wersja standardowa · **B:** Wersja wzmocniona wewnętrzna część wykonana z pełnego materiału

Телескопическая шина в комплекте, с крестообразным шарниром и наконечником, совместимым с автомобильными путями, вылет от 1820 мм до 2500 мм.
A: Стандартный вариант · **B:** Усиленный вариант внутренняя часть выполнена из полного материала

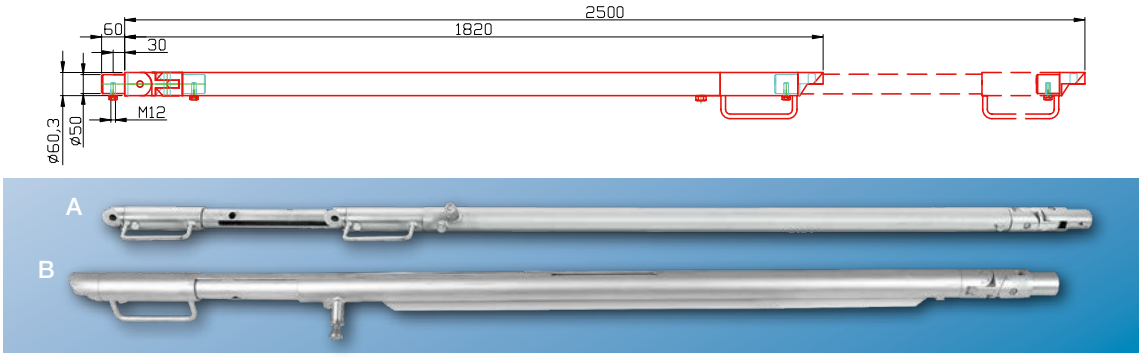

Tubular rail lifting-in device

			Art.-Nr.
A	~600 kg	~24 kg	112015
B	~800 kg	~26 kg	111890

Complete with simple joint as a tubular rail stop, upwards bend 90° and end stop. Bracket with ring nut for hanging on a chain hoist.
A: Standard version · **B:** Reinforced version

Szyna teleskopowa zakończona łukiem
kompletna ze zwrotnicą jako blokadą, z łukiem 90° i końcówką uniwersalną.
Konsola z nakrętką pierścieniową do zawieszenia w jednym ciągu.
A: Wersja standardowa · **B:** Wersja wzmocniona - wewnętrzna część wykonana z pełnego materiału.

Рычаг для трубы в комплекте с поворотными устройствами в качестве блокиратора, с передним поворотом 90° и универсальным наконечником.
Консоль с кольцевой гайкой для подвешивания на одном уровне.
A: Стандартный вариант · **B:** Усиленный вариант внутренняя часть выполнена из полного материала.

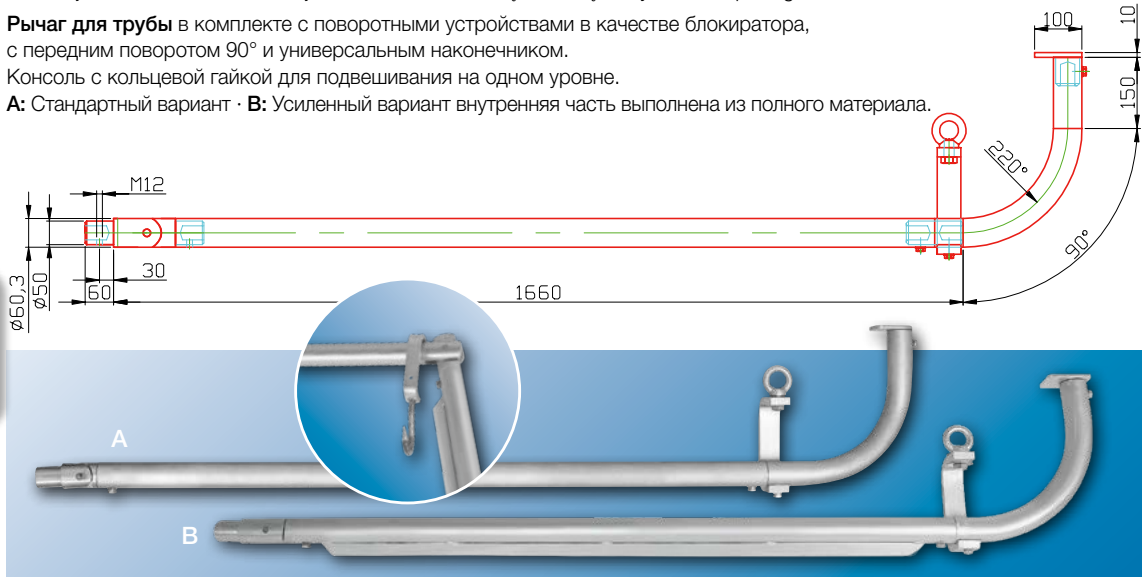

✆ +49 5407 890 0 · 🖷 +49 5407 890 100

Double lifting arm

complete with 2 simple joints and ring nut for hooking into a chain hoist. Length and tubular rail spacing individually according to customer specifications.

Skrzydło uchylne
w komplecie z 2 pojedynczymi przegubami i nakrętką oczkową do zaczepienia do wciągnika łańcuchowego. Indywidualna długość i rozstaw rur kolejki zgodnie z wymaganiami klienta.

Откидное плечо
в комплекте с двумя одинарными шарнирами и кольцом для подвески к цепному тельферу. Длина и шаг трубчатых подвесных путей подбирается под требования Заказчика.

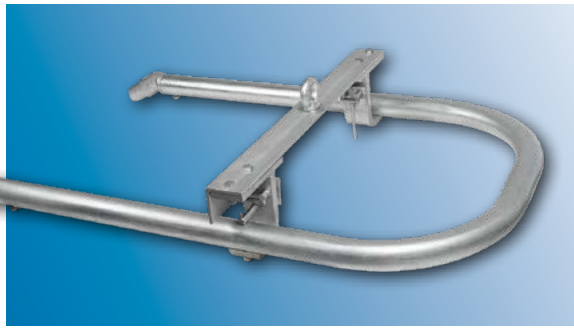

Overhead protection guard

1 m long, to protect against falling hooks at suspension points, in compliance with accident prevention regulations.
Height-adjustable safety plate for different types of hooks.

A: For 50 mm (1,5“) tubular rail · **B:** For 60,3 mm (2“) tubular rail
C: For recessed tube with plastic insert

Osłona zawieszenia
Długość 1 m, do zabezpieczenia przed spadającymi hakami w punktach zawieszenia. Płyta bezpieczeństwa o regulowanej wysokości do różnych typów haków.
A: Kolejka rurowa 1,5“ · **B:** Kolejka rurowa 2“
C: Kolejka rurowa z wkładką z tworzywa

Защитный лоток
Длина 1 м, для предохранения от падения крюков
Плита безопасности с регулировкой высоты для разных видов крюков.
A: Трубчатый путь 1,5“ - **B:** Трубчатый путь 2“
C: Трубчатый путь с полимерной вставкой

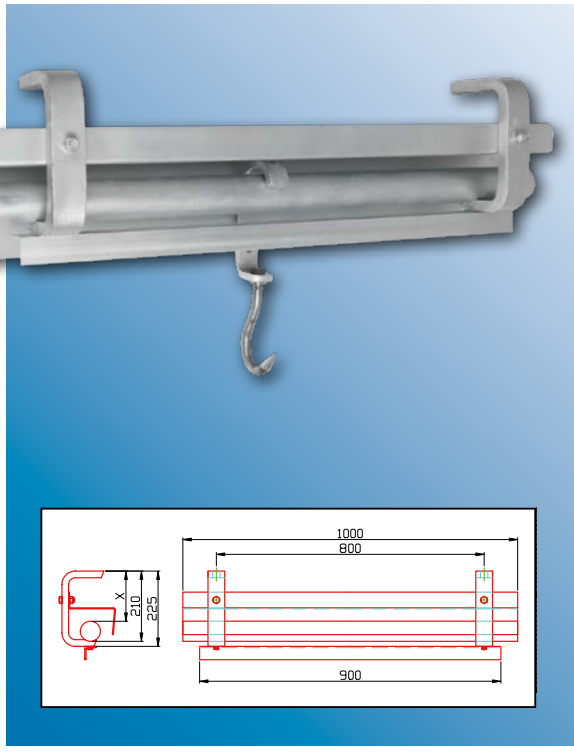

	X		Art.-Nr.
A	160 mm	~17,0 kg	125489
B	150 mm	~19,6 kg	111888
C	146 mm	~19,8 kg	125697

Slide in plate

as keep-off bumper for meat hooks when hanging animal corpses on the tubular rail by means of chain hoist.

Blacha osłonowa
demontowalna osłona na kolejkę rurową.

Металлический экран
снимаемый экран для трубчатого подвесного пути.

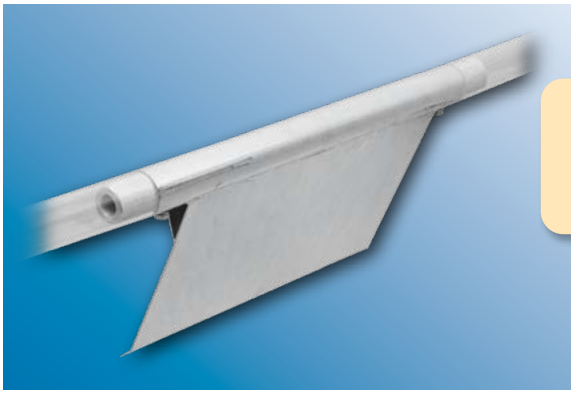

X × Z × Y		Art.-Nr.
620 x 140 x 345 mm	~8,5 kg	105398

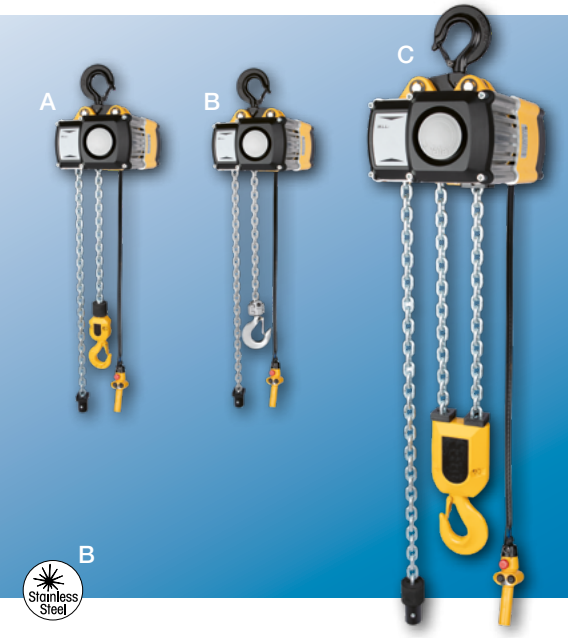

Yale®-Chain hoist

with food-grade oil/grease and 5 m supply cable, CEE plug and chain box. Suspension on support hooks. **A+C:** Chain galvanised **B:** Chain and bottom block made of stainless steel.

Yale®-Wciągnik łańcuchowy

z olejem/smarem spożywczym i kablem zasilającym o długości 5 m, wtyczka CEE i pojemnik na łańcuchy. Zawieszenie na hakach nośnych. **A+C:** Łańcuch ocynkowany · **B:** Łańcuch i blok dolny wykonane ze stali nierdzewnej.

Yale®-Цепной тельфер

с пищевой смазкой и питающим кабелем длиной 5м, штепсель CEE и ящик для цепей. Подвешивание на несущих крюках. **A+C:** Цепь из оцинкованной стали · **B:** Цепь и нижний блок из нержавеющей стали

			Art.-Nr.
A	250 kg	3 m	125648
B	250 kg	3 m	125718
C	1500 kg	4 m	125719

Technical data · Dane techniczne · Технические данные	A	B	C
Carrying capacity · Udźwig · Грузоподъемность	250 kg	250 kg	1500 kg
Chain falls · Krotność łańcucha · Кратность цепи	1	1	2
Speeds · Prędkość · Скорость	2	2	1
Lifting speed · Prędkość podnoszenia · Срокость подъема	2 + 8 m/min	2 + 8 m/min	4 m/min
Lifting height · Wysokość podnoszenia · Высота подъема	3 m	3 m	4 m
Control cable · Długość przewodu sterującego · Длина управляющего кабеля	2,3 m	2,3 m	3,3 m
Motor voltage · Zasilanie · Питание		3 x 400 V - 50 Hz	

Remote control

A: For 250 kg · **B:** For 1500 kg

Pilot radiowy
A: Dla 250 kg · **B:** Dla 1500 kg

Радио пульт дистанционного управления
A: Для 250 кг · **B:** Для 1500 кг

	Art.-Nr.
A	125720
B	125721

Rolling base, corrosion-protected, incl. buffer.

A: Beam flange width 50-220 mm
B: Beam flange width 66-220 mm

Podwozie do wciągnika, zabezpieczone przed korozją, ze zderzakiem.
A: Szerokość półki/belki 50-220 mm.
B: Szerokość półki/belki 66-220 mm.

Шасси для тельфера, с защитой от коррозии, с отбойником.
A: Ширина полки/балки 50-220 мм.
B: Ширина полки/балки 66-220 мм.

		Art.-Nr.
A	500 kg	125722
B	2000 kg	125723

✆ +49 5407 890 0 · 🖷 +49 5407 890 100

Door pass-through, can be unhooked,

	Art.-Nr.
~9,3 kg	125486

with automatic safety bolt as a lock in the event of an interrupted tubular rail, according to accident prevention regulations. Consisting of tubular rail end plug with counterpart and removable universal joint. Delivery incl. fixing material, without tube.

Zestaw uchylno-rozłączny (hakowy) do systemów transportu rurowego
z bolcem zabezpieczającym. Składa się z przegubu krzyżowego rozłącznego, końcówki zjazdu/szyny teleskopowej oraz elementu krańcowego. Dostawa wraz z elementami mocującymi, bez rury łączącej.

Шарнир (крюковый) подвесного пути переходе через откатные двери
Состоит из разъединяющего шарнира, наконечника телескопического рельса и конечного элемента.
Поставка с монтажными элементами,без соединительной трубы.

Swivelling door pass-through,

	Art.-Nr.
~7,6 kg	125493

with automatic blocking in case of interrupted tubular rail, according to accident prevention regulations. Consisting of two-part flap piece and joint for flap piece. Delivery without pipe.

Zestaw uchylno-rozłączny do systemów transportu rurowego
z bolcem zabezpieczającym. Składa się z przegubu uchylnego, dwuczęściowej końcówki szyny teleskopowej. Dostawa wraz z elementami mocującymi, bez rury łączącej.

Шарнир подвесного пути переходе через откатные двери
Состоит из откидного шарнира, двойного наконечника телескопического рельса. Поставка с монтажными элементами,без соединительной трубы.

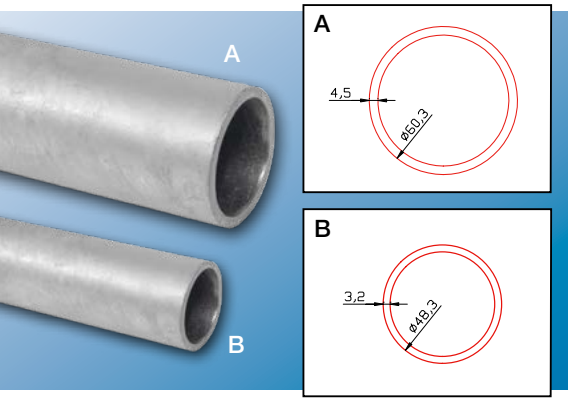

Tubular rail

of galvanized steel.

Kolejka rurowa
ze stali ocynkowanej.

Трубчатый путь
из оцинкованной стали.

	Ø	⟷		Art.-Nr.
A	2“	~ 6,0 m	~6,3 kg/m	100846
B	1,5“	~ 6,0 m	~3,6 kg/m	125494

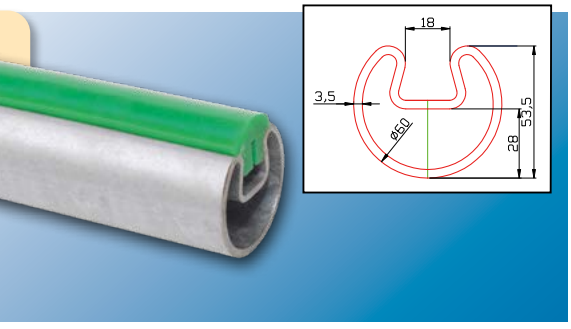

Recessed tube

made of extra-strong steel, hot galvanized, with plastic insert.

Rura rowkowa
z grubościennego profilu rurowego, cynkowana ogniowo
z wkładką z tworzywa sztucznego.

Желобковая труба из толстостенного трубчатого профиля, горячеоцинкованная с вкладышем, из полимерного материала.

	⟷		Art.-Nr.
	~ 5,8 m	~6,5 kg/m	100296

✆ +49 5407 890 0 · 🖷 +49 5407 890 100

Double U-profile

made of steel, galvanised, completely assembled.
A: UNP50 · **B:** UNP80

Podwójny profil U

wykonanie ze stali cynkowanej, kompletne, do montażu.
A: UNP50 · **B:** UNP80

Двойной профиль U

выполнение из оцинкованной стали, комплектное и готовое для монтажа.
A: UNP50 · **B:** UNP80

	⟷		Art.-Nr.
A	1 m	~12 kg	120281
A	2 m	~25 kg	120282
A	3 m	~37 kg	120283
A	4 m	~50 kg	120284
A	5 m	~62 kg	120285
A	6 m	~74 kg	120286

	⟷		Art.-Nr.
B	1 m	~18 kg	123493
B	2 m	~36 kg	121968
B	3 m	~53 kg	121975
B	4 m	~71 kg	123494
B	5 m	~89 kg	123526
B	6 m	~107 kg	121234

Tubular rail brackets

made of flat steel, 50 x 20 mm, hot bent and hot galvanized, for tubular rails Ø 60.3 mm.

Konsole do kolejki rurowej z płaskownika 50 x 20 mm, gięte na gorąco i cynkowane ogniowo na rurę Ø 60,3 mm.

Консоли для трубчатого и полосового пути 50 x 20 мм, горячеоцинкованные, гнутые горячим способом для трубы Ø 60,3 мм.

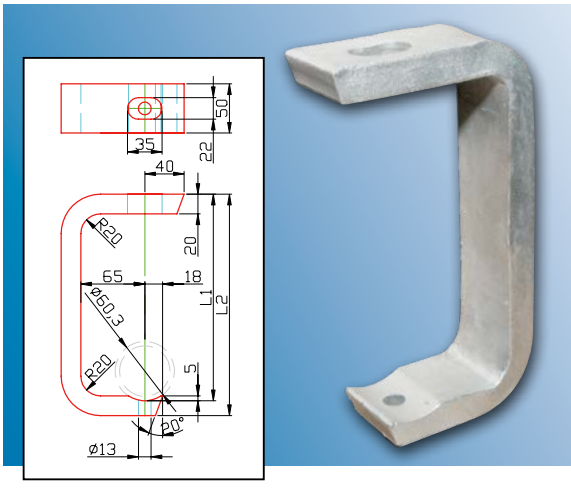

L1	L2		Art.-Nr.
180 mm	195 mm	~2,5 kg	100289
190 mm	205 mm	~2,6 kg	100290
210 mm	225 mm	~2,8 kg	100291
230 mm	245 mm	~3,0 kg	100292
290 mm	305 mm	~3,5 kg	100294
310 mm	325 mm	~3,7 kg	100295

Tubular rail decline bracket

made of flat steel, 50 x 20 mm, hot bent and hot galvanized, for 2“ tubular rails Ø 60.3 mm. Gradient for the tubular rail support adjustable.

Przestawne konsole do kolejki rurowej
z płaskownika 50 x 20 mm, gięte na gorąco i cynkowane ogniowo na rurę Ø 60,3 mm. Przestawne nachylenie.

Регулируемые консоли для трубчатого пути
из прямого профиля 50x20 мм, горячая формовка и горячая оцинковка на трубе Ø 60,3 мм. Регулируемый наклон.

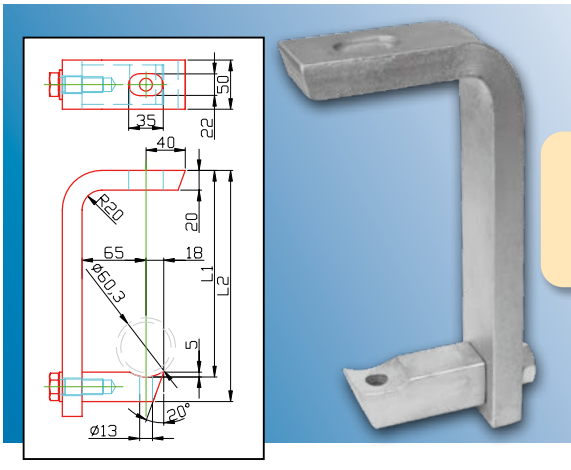

L1	L2		Art.-Nr.
210 mm	235 mm	~3,0 kg	100293

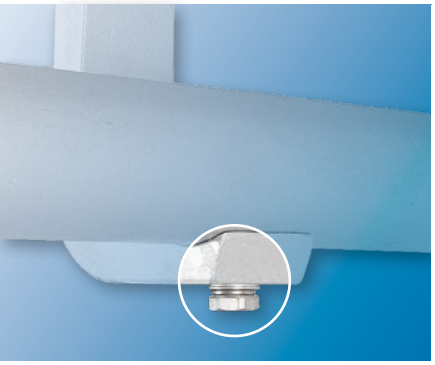

Thread-cutting screw

galvanised, complete with stainless steel clip ring.
For fastening the tubular rail to the brackets.

Śruba do mocowania rur do konsol
ocynkowana, w komplecie z podkładką sprężystą ze stali nierdzewnej.

Винт для соединения трубы с кронштейном
оцинкованная, в комплекте с пружинной шайбой из нержавеющей стали.

X x Y	Art.-Nr.
M10 x 40 mm	125496

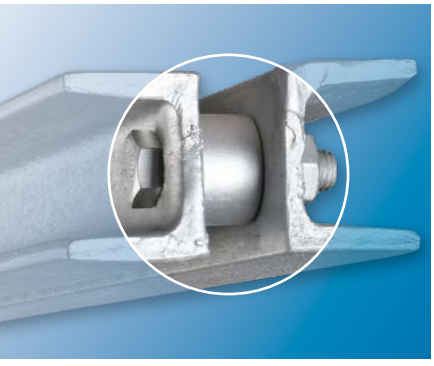

Mounting set for double U-profile

consisting of plastic spacer and stainless steel screw connections.

Zestaw montażowy do podwójnego profilu U
składający się z plastikowej tulei dystansowej i połączeń śrubowych ze stali nierdzewnej.

Монтажный комплект для двойного профиля U
состоящий из пластмассовой дистанционной втулки и винтовых соединений из нерж. стали.

	Art.-Nr.
~70 g	125499

Wall bracket for double U-profile

made of steel, galvanised. Supplied without fixing material.

Wspornik ścienny do podwójnego profilu U
wykonanie ze stali ocynkowanej. Dostawa bez śrub mocujących.

Настенный держатель для двойного профиля U
выполнен из оцинкованной стали. Поставка без монтажных винтов.

X x Z x Y		Art.-Nr.
150 x 150 x 12 mm	~2,6 kg	106638

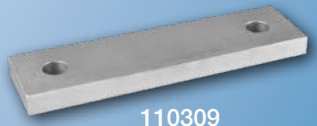

110309

111686

sonderbau.hoecker.de

Construction reinforcement

A: Clamping piece galvanised
B: Strut mount galvanised
C+D: Threaded rod
E: A and **B** mounted

Wzmocnienie konstrukcji
A: Element napinający, ocynkowany
B: Podtrzymka, ocynkowana
C+D: Pręt gwintowany
E: A i **B** zamontowane

Усиление конструкции
A: Фиксирующий элемент, оцинкованный
B: Держатель, оцинкованный
C+D: Шпилька с резьбой
E: A и **B** смонтированные

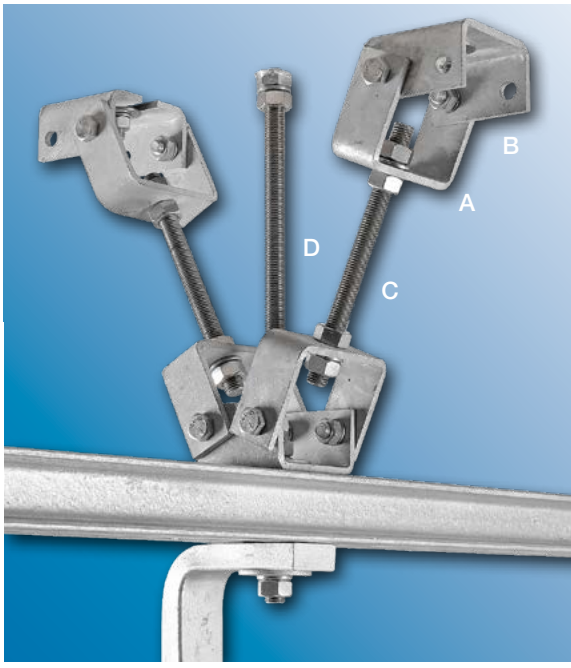

	M	⟷		Art.-Nr.
A			~0,4 kg	100273
B			~0,8 kg	100274
C	M 16	2000 mm	~1,6 kg	100278
D	M 20	2000 mm	~2,5 kg	100279
E			~1,3 kg	100272

Ceiling attachment

device of galvanized steel, for threaded rods M16 or M20.

Elementy montażowe cynkowane
dla pręta gwintowanego M16 lub M20.

Оцинкованные монтажные элементы
для шпилек M16 или M20.

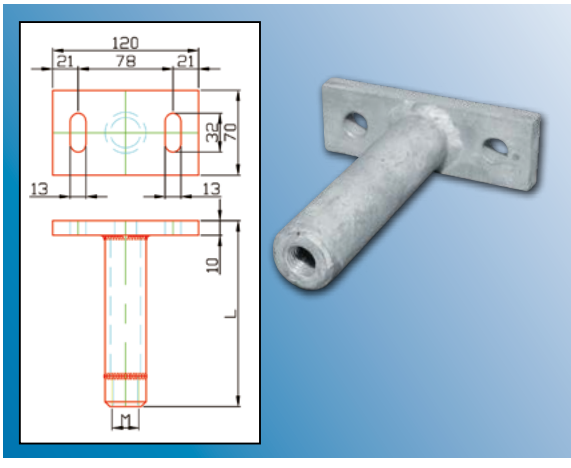

L	M		Art.-Nr.
250 mm	M 16	~1,2 kg	100188
250 mm	M 20	~1,2 kg	100190
400 mm	M 16	~1,5 kg	100189
400 mm	M 20	~1,5 kg	100191

Example drawing

Suspension from the ceiling / support structure.

Przykładowy rysunek
Podwieszenie do sufitu/konstrukcji nośnej.

Примерный чертеж
Крепление к потолку/несущей конструкции.

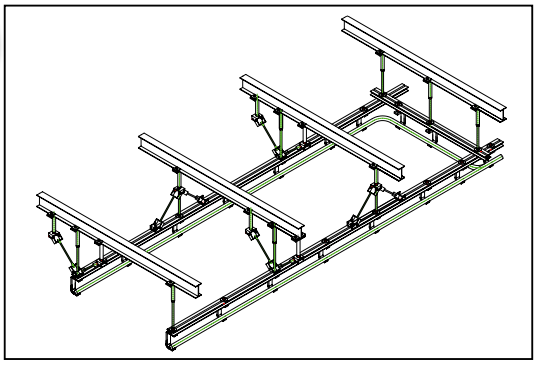

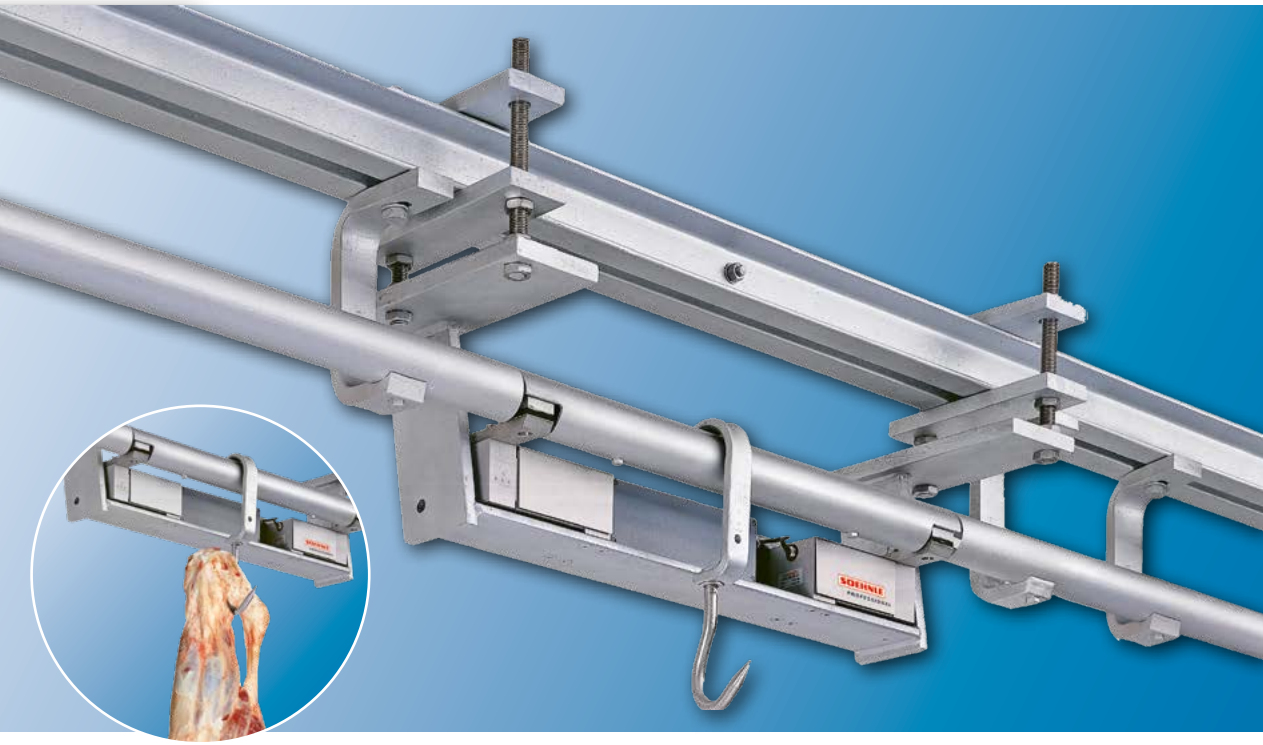

SOEHNLE PROFESSIONAL

Tubular rail scale

calibratable, for 60,3 mm (2 inch) tubular rail. Weighing bridge made of steel, galvanised, load cells and terminal made of stainless steel. Terminal including wall/stand holder and 10 m measuring cable.

Protection class load cells IP68/69k, terminal IP67. Scale available in different lengths (L), maximum loads (🏋) and numerical increments (ZS).

SOEHNLE PROFESSIONAL

Waga do montażu na kolejce rurowej

możliwość kalibracji, przeznaczona do kolejek rurowych 2“. Pomost wagowy wykonany ze stali ocynkowanej, czujniki wagowe i zacisk ze stali nierdzewnej. W zestawie terminal wraz ze stojakiem oraz kablem o długości 10 m. Stopień ochrony czujników wagowych IP68/69k, terminala IP67. Pomost wagowy dostępny w różnych długościach (L), o różnym maksymalnym obciążeniu (🏋) i dokładności (ZS).

SOEHNLE PROFESSIONAL

Весы для монтажа на подвесному пути

Возможность калибровки, предназначена для трубчатых путей 2“. Взвешивающая платформа выполнена из оцинкованной стали, весовые датчики и зажим из нерж. стали. В комплекте терминал с подставкой и кабелем длиной 10м. Уровень защиты весовых датчиков IP68/69k, терминала IP67. Взвешивающая платформа разной длины (L), разной грузоподъемностью (🏋) и точности взвешивания (ZS).

L	🏋	ZS	Art.-Nr.
200 mm	150 kg	50 g	109979
200 mm	300 kg	100 g	109980
600 mm	300 kg	100 g	109983
600 mm	600 kg	200 g	109984
800 mm	300 kg	100 g	109987
800 mm	600 kg	200 g	109988
1000 mm	300 kg	100 g	109991
1000 mm	600 kg	200 g	109992

✆ +49 5407 890 0 · 🖷 +49 5407 890 100

Options · Opcje · Опции

Conformity Assessment / First Calibration
A: For scales up to 300 kg max. load
B: For scales up to 600 kg max. load

C: Plug-in connection with ID chip, calibratable separating point between scale and display. For scales already calibrated for the first time the connection between the terminal and the scale must not be be interrupted. The ident chip enables the two components to be separated if the structural conditions of the installation should make this necessary.

D: Protective cover
to protect the terminal from damp, humidity and dirt.

Other available options
Weighing bridge with tubular rail 50 mm (1,5“) weighing bridge with recessed tube and plastic insert.

Ocena zgodności/zatwierdzenie
A: Dla wag o maksymalnym udźwigu do 300 kg
B: Dla wag o maksymalnym udźwigu do 600 kg

C: Połączenie wtykowe z Ident-Chip
weryfikowalny punkt rozdzielający pomost wagowy i terminal z wyświetlaczem, dla wag już wzorcowanych po raz pierwszy połączenie między terminalem a pomostem wagowym nie może zostać przerwane.

D: Osłona ochronna
aby chronić terminal przed wilgocią i zanieczyszczeniami.
Inne dostępne warianty pomost wagowy dla kolejek rurowych 1,5” pomost wagowy dla kolejek rurowych z wkładką z tworzywa sztucznego.

Оценка соответствия/утверждение
A: Для весов с макс. грузоподъемностью до 300кг
B: Для весов с макс. грузоподъемностью до 600 кг

C: Штепсельное соед. с Ident-Chip
Пункт проверки, разделяющий весовую площадку и терминал с дисплеем, после первой калибрации весов нельзя срывать соединение между терминалом и площадкой.

D: Защита
предохраняющая терминал от попадания влаги и загрязнений
Другие доступные варианты
Взвешивающая платформа для трубчатых подвесных путей 1,5“
Взвешивающая платформа для трубчатых подвесных путей с полимерной вставкой.

	Art.-Nr.
A	123321
B	123322
C	123352
D	123541

Hook balance

with suspension eye Ø 35 mm, terminal with plastic housing and 3 m measuring cable. Protection class scale IP65, terminal IP42.
A: Mains operation · **B:** Mains and battery operation

Waga z hakiem
z uchem do zawieszania Ø 35 mm, zacisk z obudową z tworzywa sztucznego, kabel pomiarowy o długości 3 m. Stopień ochrony skali IP65, zacisku IP42.
A: Praca przy zasilaniu sieciowym
B: Praca przy zasilaniu sieciowym i akumulatorowym.

Весы с крюком
с ухом для подвешивания диам. 35 мм, зажим с корпусом из пластмассы измерительный кабель дл. 3м. Уровень защиты шкалы IP65, зажима IP42.
A: Работа с учетом сетевого питания
B: Раобта с учетом сетевого и акумуляторного питания.

	ZS			Art.-Nr.
A	100 g	300 kg	~2,7 kg	109993
B	100 g	300 kg	~2,7 kg	109994

Tubular rail connecting elements

made of steel, galvanized, for tubular rails of 60.3 mm diameter, connection piece Ø 50 mm. Further dimensions on request.

Kolejka rurowa – elementy połączeń ze stali ocynkowanej

dla kolejek rurowych o średnicy Ø 60,3 mm, średnica połączenia czopowego Ø 50 mm. Inne wykonanie na życzenie.

Трубчатый путь – элементы соединений

из оцинкованной стали, для трубчатых путей диаметром Ø 60,3 мм, диаметр шпунтового соединения Ø 50 мм. Другая конструкция по требованию клиента.

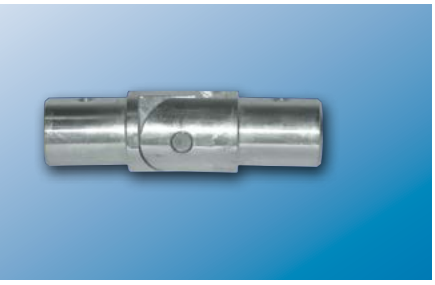

Simple joint

one sided 90° swivelling, with stainless steel shaft.

Przegub prosty, jedna płaszczyzna obrotu pod kątem 90° z oską ze stali nierdzewnej.

Поворотные устройства Прямой шарнир, одна плоскость поворота под углом 90 градусов с осью из нержавеющей стали.

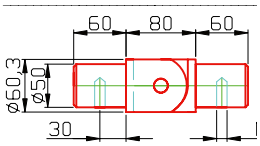

	Art.-Nr.
~3,4 kg	100195

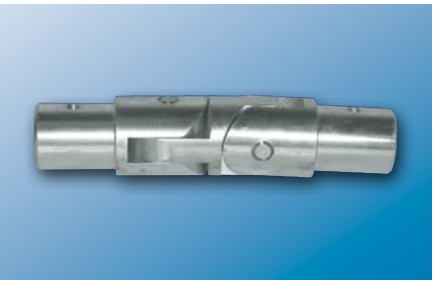

Universal joint

with stainless steel shafts.

Przegub krzyżowy
z osiami ze stali nierdzewnej.

Крестообразный шарнир
с осями из нержавеющей стали.

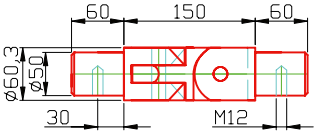

	Art.-Nr.
~4,7 kg	100196

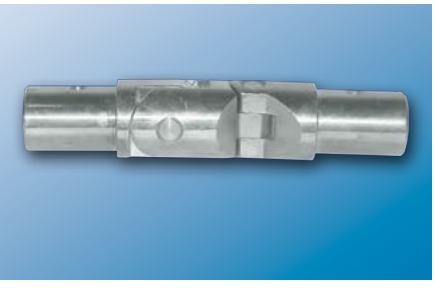

Waisted universal joint

with stainless steel shafts.

Zaciskowy przegub krzyżowy
z osiami ze stali nierdzewnej.

Зажимной крестообразный шарнир
с осями из нержавеющей стали.

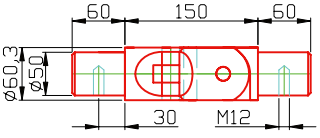

	Art.-Nr.
~4,5 kg	100197

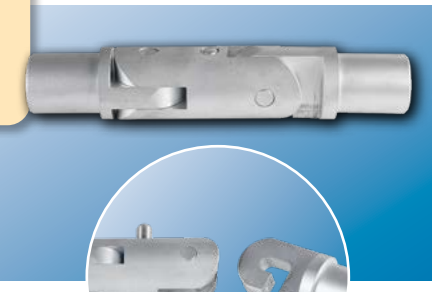

Universal joint, removable

with stainless steel shafts and with safety bolt according to the accident prevention regulations.

Przegub krzyżowy rozłączny
z osiami ze stali nierdzewnej i bolcem zabezpieczającym.

Крестовой разъединяющий шарнир
с осями из нержавеющей стали и предохранительным пальцем.

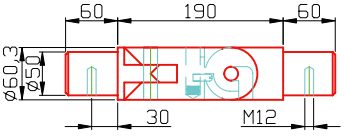

	Art.-Nr.
~5,1 kg	112001

✆ +49 5407 890 0 · 🖷 +49 5407 890 100

End piece and counter piece

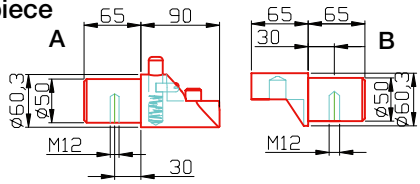

A: End piece with stainless steel safety bolt according to accident prevention regulations
B: Counter piece

Końcówka szyny teleskopowej dwuczęściowa
A: Końcówka z bolcem zabezpieczającym ze stali nierdzewnej
B: Końcówka zjazdu/szyny teleskopowej

Наконечник телескопического рельса, состоящая из двух частей
A: Наконечник с предохранительным пальцем из нержавеющей стали
B: Наконечник телескопического рельса

		Art.-Nr.
A	~2,2 kg	111940
B	~1,6 kg	100202

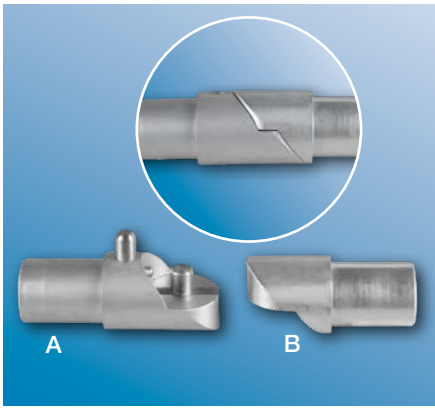

Joint for flap piece

with stainless steel shaft.

Przegub do końcówki szyny teleskopowej z bolcem ze stali nierdzewnej.

Шарнир для наконечника телескопической шины с осью из нержавеющей стали.

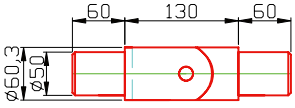

	Art.-Nr.
~4,5 kg	100201

Two part flap piece

with stainless steel safety bolt.

Końcówka szyny teleskopowej dwuczęściowa z bolcem ze stali nierdzewnej.

Наконечник телескопической шины из двух частей, с осью из нержавеющей стали.

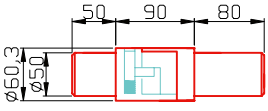

	Art.-Nr.
~3,7 kg	100198

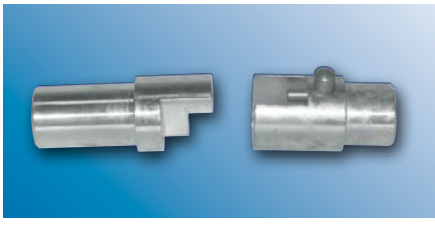

Flap joint

180° swivelling, with stainless steel shafts and safety bolts according to the accident prevention regulations

Przegub składany
Obrót o 180°, ośki i bolec zabezpieczający ze stali nierdzewnej.

Складывающийся шарнир
Поворот на 180°, ось и предохранительный палец выполнены из нерж. стали.

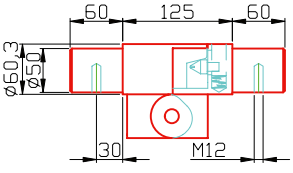

	Art.-Nr.
~5,1 kg	111941

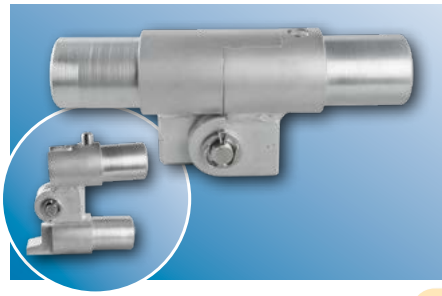

All-purpose end stop

suitable for 2“ tube and 2“ recessed tube.

Końcówka uniwersalna
do rury 2“ lub do rury z wkładką z tworzywa 2“.

Универсальный наконечник
для трубы 2“ или для желобковой трубы 2“.

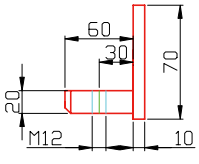

	Art.-Nr.
~0,9 kg	100204

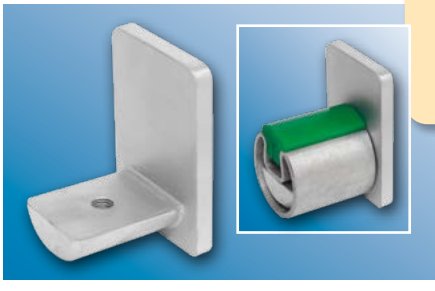

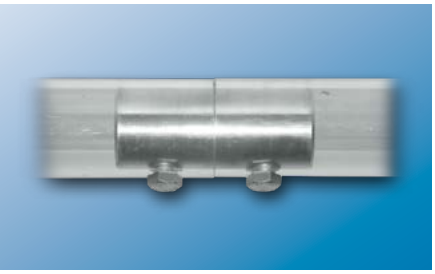

Tube connecting elements

for 2“ tube.

Łącznik rury
dla rury 2“.

Соединитель для труб
для трубы 2“.

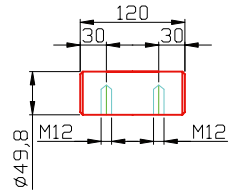

	Art.-Nr.
~1,7 kg	100207

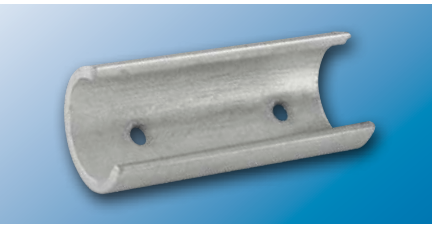

Tube connecting elements

for 2“ recessed tube.

Łącznik rury
dla rury z wkładką z tworzywa 2“.

Соединитель для труб
для желобковой трубы 2“.

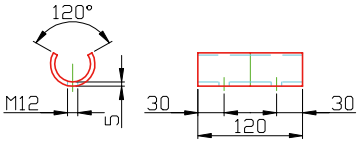

	Art.-Nr.
~0,5 kg	100208

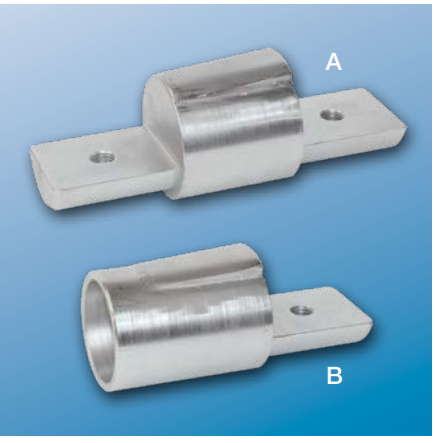

Transition piece

from 2“ tube to 2“ recessed tube.
A: With spigot on both sides.
B: Spigot on tube sleeve.

Łącznik przejściowy z rury 2“ na rurę z wkładką z tworzywa 2“.
A: Z trzpieniami łącznikowymi po obu stronach.
B: Z jednej strony z trzpieniem, z drugiej strony z rurą.

Переходник с трубы 2“ на желобковую трубу 2“.
A: С соединительными стержнями по обеим сторонам.
B: С одной стороны стержень, с другой стороны труба.

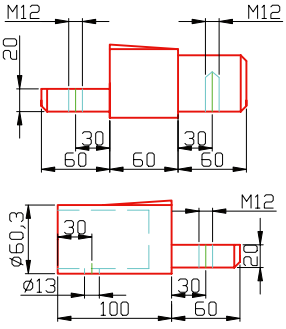

	Art.-Nr.
A ~2,5 kg	100209
B ~1,2 kg	111429

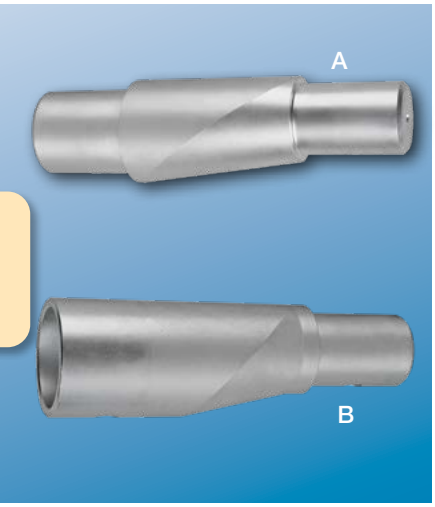

Transition piece

from 50 mm to 60,3 mm (1,5“ to 2“) tube.
A: With spigot on both sides.
B: Spigot on tube sleeve.

Łącznik przejściowy
z rury 1,5“ do rury 2“.
A: Z trzpieniami łącznikowymi po obu stronach.
B: Z jednej strony z trzpieniem, z drugiej strony z rurą.

Переходник
Переходник с трубы 1,5“на трубу 2“.
A: С соединительными стержнями по обеим сторонам.
B: С одной стороны стержень, с другой стороны труба.

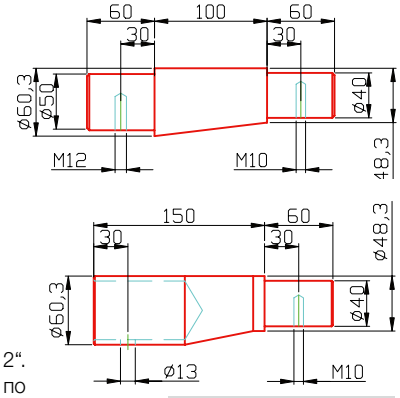

	Art.-Nr.
A ~3,2 kg	111864
B ~2,1 kg	111563

✆ +49 5407 890 0 · 🖷 +49 5407 890 100

Plastic slide insertion device KSE-100

for pneumatic pressing of plastic slide inserts into a recessed tube.

Urządzenie do montażu wkładki z tworzywa w rurach rowkowych KSE-100
do pneumatycznego prasowania plastikowych wkładek ślizgowych do rowkowanej rury.

Устройство для монтажа пластикового вкладыша в желобчатых трубах KSE-100
z устройство для установки полимерной вставки в трубчатый путь с канавкой.

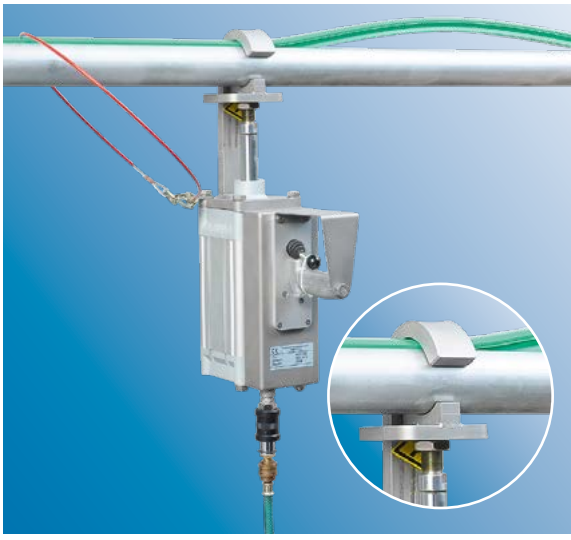

		Art.-Nr.
	~11 kg	108530

Pneumatic switches

made of steel, galvanised, with manual operation, in various designs.

Rozjazdy pneumatyczne
wykonane ze stali ocynkowanej, ręczne, różne modele.

Пневматические стрелки
Выполнены из нерж. стали, ручные, разные модели.

Elevators

to compensate for height differences in the tubular rail. Individually configurable: adapted to the given suspension possibilities, height differences, installation length and type of hooks used. As required, for moving upwards, downwards or in both directions.

Transportery
aby skompensować różnice wysokości w przebiegu kolejki rurowej. Indywidualna konfiguracja, dostosowana do możliwości zawieszenia, różnic wysokości oraz używanych haków. W zależności od potrzeb, transport - w górę, w dół lub z obu stron.

Конвейера
для выравнивания перепадов высот между уровнями подвесного пути Подбор индивидуального решения в зависимости от возможности подвешивания, перепада высот и используемых транспортных крюков. Транспорт вверх, вниз или в обе стороны.

Tubular rail parts for installation on trucks

Kolejki rurowe – elementy montażowe

Трубчатые пути – монтажные элементы

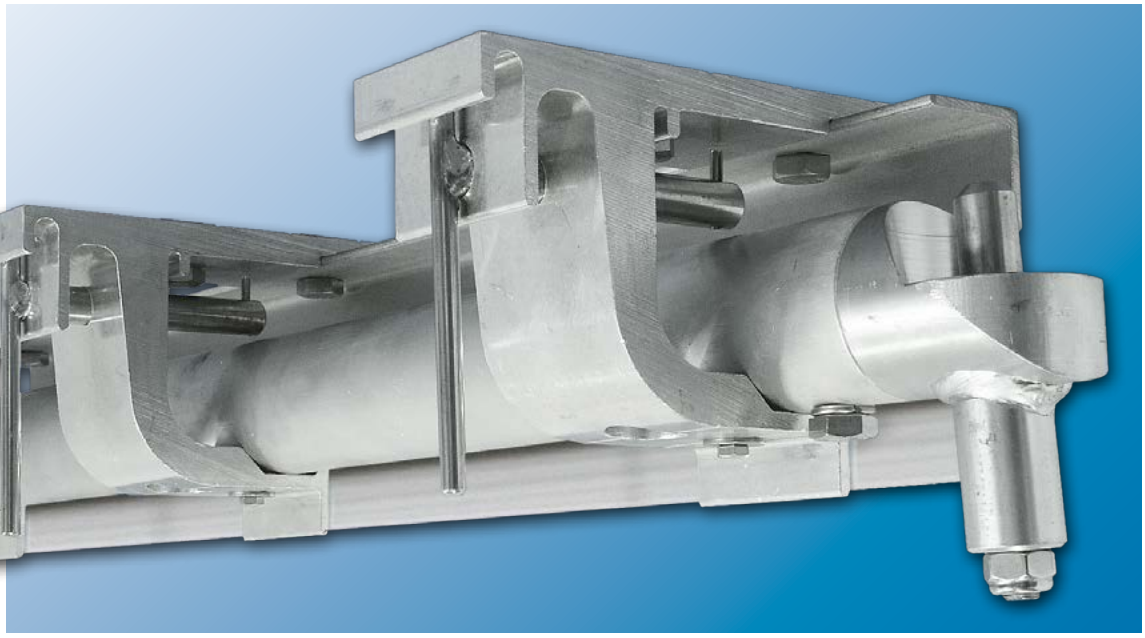

Vehicle brackets made of aluminium

for 2“ tubular rails, extruded shape, alloy Al Mg Si 0.5 F 22, complete with stainless steel safety bolt and stainless steel fixing material. Carrying capacity: 400 kg.

Delivery volume:
Vehicle bracket with stainless steel safety bolt
+ 2 pcs. stainless steel hexagonal bolts M12 x 35
+ 2 pcs. stainless steel spring washers B12
+ 1 pc. stainless steel hexagonal bolt M6 x 40.

Samochodowe konsole z aluminium, profil z prasy taśmowej dla kolejek 2“, skład Al Mg Si O,5 F 22 kompletne z bolcami zabezpieczającymi i mocującymi elementami ze stali nierdzewnej. Udźwig 400 kg.

Zawartość przesyłki: Konsola samochodowa z bolcem zabezpieczającym ze stali nierdzewnej
+ 2 szt. śrub sześciokątnych VA M12 x 35
+ 2 szt. podkładki sprężystej VA B12
+ 1 szt. śrub sześciokątnych VA M6 x 40.

Консоли для подвесных путей из алюминия, для 2» трубчатых путей, профиль из прессованного ленточного металла, состав Al Mg Si 0.5 F 22 элемента с защитными и крепёжными болтами из нержавеющей стали. Грузоподъёмность 400 кг.

Объем поставки:
Консоль с защитным болтом из нержавеющей стали
+ 2 шт. шестигранных болта VA M12 x 35
+ 2 шт. пружинные прокладки VA B12
+ 1 шт. шестигранный болт VA M6 x 40.

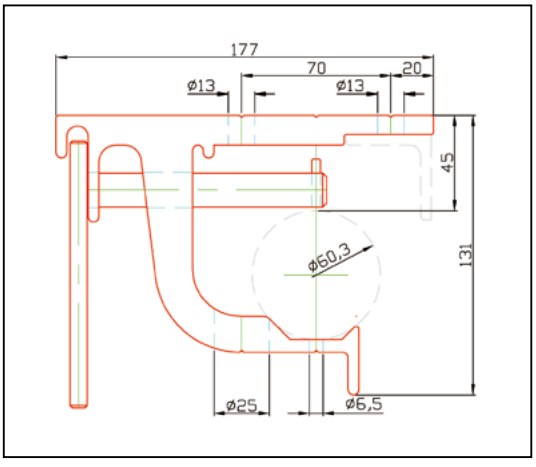

	Art.-Nr.
~1,1 kg	100186

✆ +49 5407 890 0 · 🖷 +49 5407 890 100

Meat rail end plug

of aluminium or galvanized steel for tubular rails 2“, complete with moveable or rigid stainless steel safety bolt and stainless steel fastening material.

The following versions are available:
A: Steel, with spring bolt.
B: Aluminium, with spring bolt.
C: Steel, with rigid bolt.

Delivery volume: meat rail end plug with stainless steel hexagonal screw M12 x 35 and steel spring washer B12.

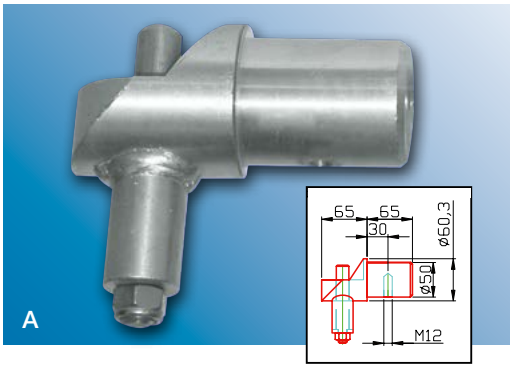

Element krańcowy

z aluminium lub ze stali ocynkowanej, dla kolejek rurowych 2”, dostarczane w kompletach z ruchomymi lub stałymi bolcami zabezpieczającymi ze stali nierdzewnej oraz elementami mocującymi ze stali nierdzewnej.

Dostarczane są następujące wykonania:
A: Stalowe, z bolcem sprężynowym.
B: Aluminium, z trzpieniem sprężynowym.
C: Stal, ze sztywną śrubą.

Zakres dostawy: element krańcowy, śruba prostokątna ze stali nierdzewnej M12 x 35 i pierścień sprężynowy B12.

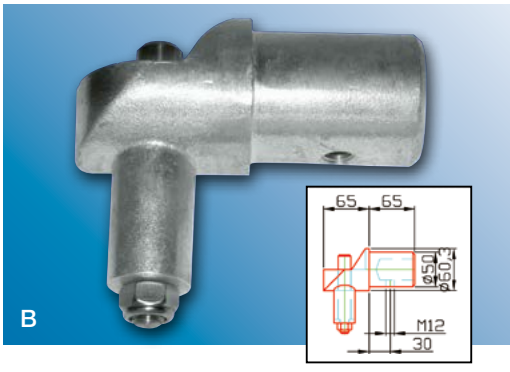

Наконечник

из алюминия или оцинкованной стали для трубчатых путей 2,0 дюймов, поставляется в комплекте с подвижными или неподвижными защитными болтами из нержавеющей стали и с крепёжными элементами из нержавеющей стали.

Поставляются следующие конструкции:
A: Сталь, с пружинным болтом.
B: Алюминий, с пружинным болтом.
C: Сталь, с жестким болтом.

Комплект поставки: Наконечник, болт из нержавеющей стали с прямоугольной головкой M12 x 35 и пружинное кольцо B12.

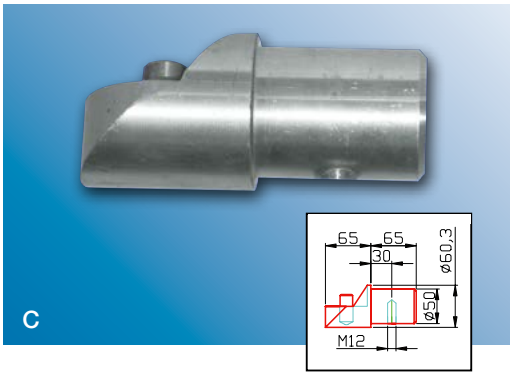

		Art.-Nr.
A	~2,0 kg	100182
B	~0,7 kg	100180
C	~1,7 kg	100179

Lubricant for tubular rails

Food neutral, excellent adhesion, high efficiency, according to DAB 10. (German Pharmacopoeia 10th edition) For temperatures from +70 °C to –20 °C.

Smar do kolejki rurowej
dopuszczony do kontaktu z żywnością, wysoka wydajność, wysokiej jakości, oszczędny w użyciu, klasa jakości DAB 10 (niemieckie przepisy). Zakres temperatury +70 °C do –20 °C.

Смазка для трубчатого пути
допускается контакт смазки с пищевыми продуктами, Высокая эффективность, высокое качество, низкое потребление смазки, класс качества DAB 10 (согласно немецким требованиям) Диапазон температур +70 °C до –20 °C.

	Art.-Nr.
~5,00 kg	100708
~18,00 kg	100709

A
Apron hangers 82-83
Apron washing station 83

B
Bacon hooks transport cart 152
Bacon hooks 147
Benches 25
Bin bag stands 50-53
Bleeding hooks 140/144
Boot dryer 81
Boot storage unit 80
Boot washing 56-67/72
Boxes 121
Brush and equipment holder 97
Brush dolly 97
Buckets 115

C
Cabinet for eye wash bottle 49
Cantilever shelf 90
Ceiling attachment 197
Chain hoist 192
Chemistry box 58
Chopping block 93
Cleaning device for Euro tubs 114
Cleaning machines .56-67/86-87/175/177
Cleaning rack for Euro-crates 126
Cleaning utensils cupboard 20
Clog storage unit 80
Code lock 74
Combination lock 24
Computers cupboard 19
Containers 119
Conveying technology 170-173
Crate washing machine 86-87
Cupboards 16-22/26-27

D
Disinfectant dispenser 46-47
Disinfectant mat 72-73
Disinfection basins 43-44
Dispenser, universal 48
Dispenser for hairnets 48
Dissection table 96
Document tray 75
Dollies 122-123
- Stacking rack for - 124
Door pass-through 193
Double U-profile 195
Drainer frame for Euro tubs 114
Drinking fountain 38
Drying pallet for Euro-crates 126

E
Elevators 203
Emergency exit gate 75
Empty-hook cleaning 174-177
Empty-hook conveying system . 170-173
Empty-hook transport trolley 152
Environment and laboratory cabinet 20
Equipment washing station 37
Euro hook 138
Euro tub cleaning device 114
Euro tubs 109-111

F
Filling table 96
First aid box 49
Flat pallet with drip tray 120
Floor drain 49
Floor frame for Euro-crates 124
Foam pistol 77
Food storage cupboard 18
Fork 97

G
Gambrels 138-151
Glove dispenser 48
Grids 161

H
Ham hangers 149
Ham moulds 161
Hand disinfection 46-47
Hand dryer 44-45
Hand pallet trucks 93-99
Hand wash basins 32-36
Hook balance 199
Hook cleaning technology . . .174-177
Hook conveyer technology . . 170-173
Hook entry control 173
Hook side reverse systems 189
Hooks 138-151
Hook-type rims 147
Hose pipe holder 79
Hose pipe roller 78
Hygiene hood 24
Hygiene hose 79
Hygiene mat 72
Hygiene units 55-71
Hygienic wall units 39-42

K
Kebab trolley 158
Kitchen cupboard 26-27
Knife cage cleaning 86
Knife cage storage 84-85
Knife cage transport trolley 85

L
Laundry cupboard 14
Lid for buckets/tubs 112-113/115
Lid-transport trolley 113
Lift-tipping device 128-135
Litter bin 50-53
Liver hanger 148
Lubricant 205

M
Meat bracket 145
Meat hanger 148
Meat hooks 138-151
Meat/ sausage storage trolley 158
Meat transport trolley 158
Mixing bowl 118
Mobile disinfection unit 73
Mobile foaming unit 76
Mobile hygiene station 38-39
Multi-purpose cupboard 19/21

O
Overhead protection guard 191

P
Pallet trucks 101-107
Pallet trucks, scissor type of 104
Pallet trucks, weighing type of . . .105
Paper basket / bin 50
Paper towel dispenser 45
Pastry moulds 161
PC cupboards 19
Pedestal 70
Pistol shower heads 77
Plastic Euro tub 111
Plastic lid 112
Plastic pallet 121
Plastic skid 139
Platform truck 125/127
Plinth panels 24
Pneumatic switches 203
Presentation trolley 125/127
Protective cover for Euro tubs 113
Pushing aid for Euro tubs 114

R
Rack for Euro-crates 124
Rack for IBC container 120
Railing 73
Rinsing showers 37
Rolling hooks / frames . 141-144/146/151

S
Scissor-type pallet truck 104
Self-closing swivel door 76
Sensor tap 34
Shelf trolley for trays 125
Shelves 90-91
Shoe-bench 25
Shopping trolley 119
Shower heads 37
S-hooks 147
Shovel 97
Signal tower 74
Sinks / -unit / sink tables . . 26-27/36-37
Sliding hooks . . 138-140/142-143/145-151
Smoke carts 157
Smoke skewer cart 159
Smoke skewers 160
Soap dispenser 46-47
Sole / -edge cleaning 56-67/72
Solenoid valve 34
Spare keys 24
Spare parts for hooks 153
Spreaders 145-146

✆ +49 5407 890 0 · 🖷 +49 5407 890 100

Stackable containers 119
Stage table 95
Stool 93
Sweeping kit holder 97
Switch cord 188
Switches 180-187

T

Tables 94-96
Telescopic rail 190
Tipping devices 118-123
Tipping trough 117
Towel roll dispenser 45
Transponder cleaning 176
Transponders 138
Transport hangers 148/150
Tray washing 86-87
Tripe trolley 118
Trough trolleys 116
Tubular rail components 180-205
Tubular rail lifting-in device 190
Turnstiles 60-71
Twin-track hook 144

U

Ultrasonic hook cleaning 174-175
Universal dispenser 48

V

Valuables cupboard 18

W

Wall cupboards 27
Wall shelf 82
Wardrobe bench 25
Wardrobes 15-17
Washing brushes 78
Washing machines . . . 86-87/174-177
Waste-bag stands 50-53
Waste removal container 117
Wheel-barrows 115
Wheel-barrow for barrels 115
Wheels, set of - 163-167
Workshop trolley 93
Work tables 94
Writing desks 19/92

A

Apteczka ze stali szlachetnej 49

B

Bezpieczne koła 111, 162
Bi-rail-Hak 144
Bramka wahadłowa 76
Bramkę obrotową 60-63

C

Cokoły 24
Części do haków 153
Czyszczenie butów 50-59
Czyszczenie cholewy i
podeszwy obuwia 56-67
Czyszczenie haków 170-175
Czyszczenie transponderów 176

D

Dodatkowe wyposażenie
bramek ewakuacyjnych 73-75

E

Elementy montażowe cynkowane . . 197
Eurohak 138

F

fartuchy i kaski 83
Flachpaletten 120
Folia zabezpieczająca 113
Formy do pasztetów 161
Formy do szynek 161
Fotokomórka uruchamiana
w wylewce 32

H

Hak 138-144
Hak do ciągnięcia 123
Hak na słoninę 147
Hak rolkowy 141-151
Hak ślizgowy 139-143
Hak uszczelniający 151
Haki do spuszczania krwi 140

I

Jednostki pianotwórcze 76

K

Kije wędzarnicze 160, 161
Kloc do porcjowania 93
Koła, zestawy kołowe 163-167
Konserwacja 10
Kontrola i liczenie haków
wchodzących 170
Kosz na noże 84-85
Koszyk na papier 50
Kratka ściekowa 49

L

Ławka do siedzenia 25
Ławka garderobiana 25
Ławka z szafką na obuwie 25
Ławki 25
Linki do zmiany kierunków
rozjazdów 188

M

Mata higieniczna 72
Meatbracket 145

N

Nadstawka ze skośnym dachem . . . 24
Niecka mieszakowa 118

O

Osłona zawieszenia 191

P

Palety 120, 121, 126, 161
Palety plastikowe 121
Pistolet natryskowy 77
Podajnik uniwersalny 48
Podest ociekowy 114
Podnośnik-wywrotka 128-135
Podstawa pod Euro-pojemniki 124
Podstawka pod dokumenty 75
Podwójny profil U 195
Pojemnik na odpadki 51
Pojemnik na ręczniki jednorazowe . . 45
Pojemnik ścienny 48
Pojemnik standardowy 121
Pokrywa 112
Pokrywa 112-113,115-117
Pokrywa umożliwiająca
sztaplowanie 112
Półka ścienna 90
Profesjonalne urządzenia myjące . 86,87
Pulpit do pisania 92

R

Rączka do prowadzenia wózka
załadunkowego 114
Rama na ośrodki ze stali
nierdzewnej 150
Ręczny podnośnik 106
Regał 90, 91
Regał do mycia 126
Rozjazdy pneumatyczne 203
Rozpieracz, głęboko gięty . . . 145-146

S

Ściana higieny 42
Serwis 8-9
S-Haki 147
Siatka do pasteryzacji 161
Siatki 161
Smar do kolejki rurowej 205
Spłukiwacz 37
Stacja utrzymania higieny 38
Stacker 119
Sterylizatory wyposażone 43
Stojak do dezynfekcji 46-47
Stojak do sztaplowania wózków . . . 124

Stojak na pojemniki IBC 120
Stół pełny 96
Stołek 93
Stoły 94-96
Suszarka do rąk 44
System poręczy 73
System transportu 163-167
Systemy zmiany strony transportu haków 189
Szafa laboratoryjna 20
Szafa na chemikalia 20
Szafa na komputer 19
Szafa na środki czystości 20
Szafa na wartościowe przedmioty . . 18
Szafa śniadaniowa 18
Szafa środowiskowa i laboratoryjna 20
Szafa ubraniowa 16-17
Szafa wielofunkcyjna 19-21
Szafka na bieliznę 18
Szafka ze zlewozmywakiem 26-27
Szafki kuchenne 26-27
Szafy 16-21/24-27
Szafy na odzież 14
Szaszłyki z salami 161
Szatnia 82
Szufla 97
Szyna teleskopowa 190

T

Tacą ociekową 120
Tace do gotowania 161
Technika kolejkowa 180-205
Tojak na worki jednorazowe 51-52
Transponderów 138
Transportery 203
Trzpień z hakami 149-151

U

Uchwyt na buty 80
Uchwyt na wąż ze stali nierdzewnej 78-79
Ultradźwiękowa myjka haków . 174-175
Umywalka rynnowa 35
Umywalka w wykonaniu standardowym 32-36
Umywalka z wodą do picia 38
Urządzenia do zachowania higieny 55-71
Urządzenia myjące 86,87
Urządzenie do suszenia obuwia 81

W

Waga 198, 199
Waga do montażu na kolejce rurowej 198, 199
Waga z hakiem 199
Wanna do kiprowania 117
Wanna okrągła 118
Wciągnik łańcuchowy 192
Węże 79
Węże spożywcze 79
Wiadro 115
widły 97
Wieszak na fartuchy 82
Wieszak na indyki ze stali nierdzewnej 151
Wieszak na miotły i inne akcesoria . 97
Wieszak ślizgowy z tworzywa sztucznego 139
Wieża sygnalizacyjna 69
Wózek do serwowania 127
Wózek do transportu beczek 115
Wózek do transportu haków do boczku 152
Wózek do transportu kiji wędzarniczych 159
Wózek do transportu mięsa 158
Wózek do transportu pokryw 113
Wózek do transportu pustych haków 152
Wózek do warsztatu 93
Wózek na kebaby 158, 161
Wózek na kiełbasę 158
Wózek paletowy 100-107
wózek piekarniczy 156-158
Wózek platformowy 125
Wózek podnośnikowy i załadunkowy 109-110
Wózek prezentacyjny 125
Wózek ręczny nożycowy 104
Wózek ręczny paletowy z funkcją ważenia 105
Wózek sklepowy 119
Wózek standardowy 107-109
Wózek transportowy 115
Wózek wannowy 116
Wózek wannowy na odpady 117
Wózek wędzarniczy 156, 157
Wózek z regałami 125
Wywrotnica do E-pojemników 1128-135

Z

Zamków cyfrowych 24
Zawiesie na ośrodki 147
Zbiornik magazynowy 119
Zestaw doposażenia w czujniki 34
Zlewozmywak 26, 27, 36
Zwijacz węża 78
Zwrotnica dwudrożna 186
Zwrotnice 180-187

A

Аптечка первой помощи из нержавеющей стали 49

Б

Безопасные колеса 111, 162
Би-рельсовый-Крюк 144

B

Ванна - тележка 116
Ванна-тележка 117
Ведро 115
Вертела для копчения 160, 161
Весы 198, 199
Весы для монтажа на подвесному пути 198, 199
Весы с крюком 199
Вешалка для веников и прочих инструментов 97
Вешалка для одежды 82
Вешалка для фартуков 82
Вилы 97

Г

Гардеробная лавка 25
Гигиенический коврик 72
Грузовые тележки изготовлены 109-110

Д

Два-полосный кроссовер 186
Двойной профиль U 195
Дезинфекционный бассейн 43
Держатель багажника 80
Держатель для шланга из нержавеющей стали 78-79
Держатель для шланга со сматывающим автоматом 78
Дополнительное оснащение эвакуационных ворот 73-75
Душ 37

E

Евро-крюк 138

З

Загрузчик для E-ящиков . . . 128-135
Замком цифровой 24
Защитная крышка 113
Защитный лоток 191

K

Каркас под пластиковые ящики . 124
Ковш-бункер 117
Колеса, колесные пары 163-167
Колодка для разделения на порции 93

✆ +49 5407 890 0 · 🖷 +49 5407 890 100

Комплект для дооснащения датчиков 34
Компьютерный шкаф. 19
Конвейера 203
Контейнер для мусора. 51
Контейнер для одноразовых полотенец. 45
Корзина для бумаги. 50
Корзина для ножей 84-85
Корыто для смешивания. 118
Крепление для загрузочной тележки. 114
Круглая ванна без сварных швов,. 118
Крышка. 112-113,115-117
Крышка из полиэтилена 112
Крышка способствующая укладке 112
Крюк для вытягивания 123
Крюк для солонины 147
Крюки для внутренностей. 147
Крюки для обескровливания . . . 140
Крючок 138-144
Кухонные шкафы 26-27

Л

Лабораторный шкаф 20
Лабораторный шкаф 20
Лавка для сидения. 25
Лавка со шкафчиком для обуви . .25
Лотковый рукомойник 35
Лотком для отекания. 120

М

Маятниковые ворота 76
Многофункциональный шкафчик 19-21
Моющее оборудование 86,87

Н

Надставка со скошенной крышей 24
Настенная полка 90
Настенный контейнер 48

О

Оцинкованные монтажные элементы 197
Очистка голенищ и подошв. 55
Очистка голенищ и подошв. . . 56-67
Очистка крючков 170-175

П

Паллетная тележка 100-107
Панель чистоты 42
Пенные установки 76
Пистолет душ 77
Пищевые шланги 79
Пластиковые поддоны. 121
Платформенная тележка 125
Площадка для отекания 114
Пневматические стрелки 203
Поворотные устройства . . . 180-187
Подвеска для тушек индейки с крюками из нержавеющей стали. 151
Подвеска с крюками 149-151
Поддоны 120, 121, 126, 161
Подносы для приготовления пищи 161
Подставка. 51-52
Подставка для документов 75
Подставка для ящиков IBC 120
Подъёмник-опрокидыватель 128-135
Прачечные шкафы. 14
Презентационная тележка 125
Проверка и подсчёт крюков 170
Профессиональное моющее оборудование. 86,87

Р

Разнога скользящая, глубокого прогиба. 145-146
Рама для внутренних органов из нержавеющей стали 150
Решетки для пастеризации. 161
Роликовый крюк. 141-151
Рукомойник 26, 27, 36
Ручной подъемник типа. 106

С

Санитарное оборудование . . . 55-71
Сервис 8-9
Сетки. 161
Сигнализационная колонна 69
Система баллюстрад. 73
Система изменения стороны транспорта крюков 189
Система очистки транспондеров. 176
Система транспортировки 163-167
Системы для подвесных путей 180-205
Скамейки 25
Складской контейнер 119
Скользящая подвеска из полимерного материала - полиамида. 139
Скользящий крюк 139-143
Смазка для трубчатого пути 205
Сменные элементы для крюков . 153
Совковая лопата 97
Сплошной стол. 96
Стандартная тележка 107-109
Стандартный контейнер 121
Станция гигиены 38
Стеллаж 91
Стеллаж 90, 91
Стеллаж для мойки 126
Стойка для дезинфекции 46-47
Стойка для штабелирования . . . 124
Столы 94-96
Сточная решетка 49
Сушилка для рук 44
Сушилка обуви. 81

Т

Табурет 93
Тележка для кебаб. 158, 161
Тележка для колбас. 158
Тележка для коптильни 156, 157
Тележка для мастерской. 93
Тележка для перевозки мяса . . . 158
Тележка для подачи (презентации товаров). 127
Тележка для поддонов ручная с весами 105
Тележка для покупок. 119
Тележка для транспортировки бочек. 115
Тележка для транспортировки крышек 113
Тележка для транспортировки палок для копчения 159
Тележка ножничная ручная. 104
Тележка с полками. 125
Тележка транспортная для крюков для грудинки 152
Тележка транспортная для пустых крюков 152
Телескопическая шина 190
Техническое и сервисное обслуживание 10
Транспондеров. 138
Транспортная тележка 115
Тросы для изменения направления стрелок. 188
Турникет 60-63

У

Ультразвуковая мойка крюков 174-175
Умывальник стандартный 32-36
Универсальный дозатор 48
Уплотнительный крючок 151

Ф

Фонтанчик для питья 38
Формы для ветчины. 161
Формы для паштета. 161
Фотоэлемент, включающийся в гусаке. 32

Х

Химический шкаф 20
Хлебопекарная тележка . . . 156-158

Ц

Цепной тельфер. 192
Цоколи 24

Ч

Чистка сапог. 50-59

Ш

Шкаф для одежды. 16-17
Шкаф для смены белья. 18
Шкаф для хранения продуктов . .18
Шкаф с письменным столом 92
Шкафчик для моющих средств . .20
Шкафчик для ценных предметов . 18
Шкафы 16-21/24-27
Шланги 79
Шпажки с салями 161
Штабелер 119

✆ +49 5407 890 0 · 🖷 +49 5407 890 100

Symbols and their meaning

Symbole i ich oznaczenia · Символы и их расшифровка

	Dimensioning X = Width, Z = Depth, Y = Height	**Wymiary** X=szerokość, Z=głębokość, Y=wysokość	**Размеры** X = ширина, Z= глубина, Y =высота
	Voltage 230V+N+PE/50Hz · 3x400V+N+PE/50Hz Other voltage on request.	**Zasilanie** 230V+N+PE/50Hz · 3x400V+N+PE/50Hz Inne zasilanie na zapytanie.	**Источник питания** 230V+N+PE/50Hz · 3x400V+N+PE/50Hz Другой источник питания по запросу.
	Stainless Steel	**Stali nierdzewna**	**Нержавеющая сталь**
	Brushed surface	**Powierzchnia zewnętrzna szlifowana**	**Внешняя поверхность отшлифована**
	Electrolytic polishing 🕮 8	**Polerowanie elektrolityczne** 🕮 8	**Электролитическая полировка** 🕮 8
	Timing 🕮 32	**Sterowanie czasowe** 🕮 32	**Временное управление** 🕮 32
	Water consumption reduced by up to. 🕮 32	**Redukcja zużycia wody** do 50%. 🕮 32	**Уменьшение потребления воды** на 50 %. 🕮 32
	Inc. temperature regulator unit	**W tym regulator temperatury**	**включая терморегулятор**
	Sensor operation Touch-free activation. 🕮 32	**Sterowanie fotokomórką** bezdotykowa aktywacja. 🕮 32	**Управление фотоэлементом** бесконтактная активация. 🕮 32
	Knee operation by a pressure-controlled pipe-break valve.	**Obsługa kolanowa** przełącznik czuły na nacisk.	**Управление с помощью колена** с помощью реле давления.
	Length of brush	**Długość szczotki**	**Длина щётки**
	Plate thickness	**Grubość blachy**	**Толщина листового металла**
	Roof inclination	**Pochyłość**	**Наклон**
	Plastic feet 20 mm height adjustable.	**Nóżki z tworzywa sztucznego** 20 mm regulacja wysokości.	**Ножки из полимерного материала** Регулируемая высота 20 мм.
	Jointed feet 50 mm height adjustable, secure stand.	**Stopki przegubowe** regulowana wysokość do 50 mm, zapewniająca stabilne i bezpieczne ustawienie urządzeń.	**Шарнирные ножки** Регулируемая по высоте, прочная опора 50 мм.
	Wheels of polyamide non-recycled. 🕮 162	**Koła poliamidowe** bez regeneracji. 🕮 162	**Полиамидные колеса** без регенерации. 🕮 162
	For heavy loads	**Z dużym obciążeniem**	**для больших нагрузок**
	For medium loads	**Z średnim obciążeniem**	**для средних нагрузок**
	For low loads	**Z małym obciążeniem**	**для малых нагрузок**
	Battery-powered	**Akumulator**	**Аккумулятор**
	Coloured wheels optional 🕮 162	**W ofercie koła kolorowe** 🕮 162	**цветные колеса** 🕮 162
	Labelling possible 🕮 9	**Na życzenie klienta cechowanie produktu** 🕮 9	**Маркировка продукта по желанию** 🕮 9

All catalogue details are without guarantee. Copies, including part-copies, need our written permission.
Zastrzegamy sobie prawo do zmiany artykułów w naszym katalogu. Wszelkie kopiowanie lub powielanie, nawet w cz˙sci, mo˙e nasta,pić jedynie po naszej pisemnej zgodzie.
Мы оставляем за собой право на изменение элементов в нашем каталоге. Любое копирование или размножение, даже частичное, возможно только после нашего письменного согласия!

Höcker GmbH
Food Equipment

Wernher-von-Braun-Str. 6
D - 49134 Wallenhorst
✆ +49 5407 890 0
🖷 +49 5407 890 100
hoecker@hoecker.de
www.hoecker.de

Höcker
Anlagenbau GmbH

Wernher-von-Braun-Str. 7
D - 49134 Wallenhorst
✆ +49 5407 890 150
🖷 +49 5407 890 153
anlagenbau@hoecker.de
www.hoecker.de

Höcker
Spółka z o.o.

ul. Piotrowicka 4
PL - 59-225 Chojnow
✆ +48 76 8188 389
🖷 +48 76 8187 159
hoecker@hoecker.pl
www.hoecker.pl